Centro de desarrollo en Alemania

Planta de fabricación de máquinas y equipos en Italia

Planta de producción de fleje STARstrap™ en Tailandia

Planta de producción de fleje STARstrap™ en Alemania

Planta de producción de fleje STARstrap™ en Chile

Planta de reciclaje de Poliéster en Alemania

FROMM Holding AG

Fundada en 1947, esta empresa familiar genera un volumen de negocio de 180 millones de Euros y emplea aproximadamente a 900 personas en todo el mundo. Más de 40 subsidiarias en Europa, Norte y Sudamérica , Sudáfrica , Asia y Australia y multitud de distribuidores especializados alrededor del mundo garantizan un servicio y una asistencia eficiente y cercana a todos sus clientes. Valores tradicionales como continuidad, independencia y calidad en los productos guían la política corporativa de la compañía y avalan el éxito de estas décadas.

Centro de investigación

En el centro de investigación, un experimentado equipo de ingenieros desarrolla continuamente nuevas técnicas y productos, usando los nuevos ordenadores 3D-CAD. Constantes mejoras en los procedimientos y en los equipos que garantizan y aseguran la reconocida y alta calidad FROMM.

Producción de máquinas manuales y automáticas

FROMM produce y fabrica los 24 horas del día. Equipos especializados altamente cualificados, controlan mediante ordenadores la producción de productos FROMM diseñados específicamente para cumplir con las demandas de calidad. Todas las máquinas manuales y automáticas son verificadas antes de salir de fabrica. FROMM cuenta con la certificación ISO 9001.

Producción del fleje de Poliéster STARstrap™

En nuestra fábrica de fleje de poliéster STARstrap™ se fabrica en líneas de extrusión de alta tecnología. Estos flejes de poliéster garantizan una constante y alta calidad de embalaje para el uso en flejadoras FROMM y máquinas automáticas. La planta de producción cuenta con las certificaciones ISO 9001 e ISO 14000.

Planta de reciclado de poliéster

En la planta recicladora de poliéster Fromm produce a partir de botellas de PET usadas, materiales molidos y aglomerados de alta calidad para ser procesados en la industria del plástico así como también regranulados para la fabricación de flejes de PET, películas plásticas para alimentos y botellas de bebida. La planta cuenta con las certificaciones ISO 9001 e ISO 14001.

Desarrollo, fabricación propia, venta y asistencia en todo el mundo proporciona el respaldo bajo el mismo techo.

Aprovéchate de nuestra experiencia esa sera tu ventaja.

04/2015 – 18.8325 – www.fromm-stretch.com

FROMM | WRAPPING SYSTEMS

Serie FS390
Máquinas envolvedoras con film
Pre-estiro del 400%

Especificaciones técnicas standard

Plataforma

Ø 1.650mm / Ø1.800mm / Ø2.200mm

Formato máximo del palet

1.100 x 1.200mm para Ø 1.650mm
1.250 x 1.250mm para Ø 1.800mm
1.550 x 1.550mm para Ø 2.200mm

Peso máximo del palet

2.000kg

Altura máxima del palet

2250mm /2500mm/2800mm/3050mm

Suministro de energía

1 fase 200-240 V – 50/60 Hz

Versión standard extremadamente completa, incluyendo:

- Inicio y paro progresivos en posición 0;
- Señal auditiva para inicio de ciclo
- Vueltas inferiores ajustables;
- Vueltas superiores ajustables;
- Célula fotoeléctrica para la detección automática de la altura del palet;
- Velocidad de la plataforma ajustable (controlada por variador);
- Velocidad de subida / bajada del carro de film ajustable (controlada por variador);
- Primer / Segundo motor de pre-estiro ajustable (controlado por variador);
- Contador de número de palets envueltos por programa;
- Contador de metros de film utilizado por programa;
- Contador de metros de film utilizado en modo manual;
- Contador para el total de palets envueltos como resultado de un mantenimiento;
- Fácil de utilizar mediante un panel de botones táctil, basado en microprocesador, para el ajuste de parámetros y la selección previa de programas. Pantalla gráfica , con iconos para un aprendizaje fácil de las funciones;
- Posición cero a 90, 180 o 270 grados.
- Columna con bisagras fijada diagonalmente, instalación sencilla, solución de ahorro de espacio (PATENTE FROMM);
- Carro accionado por cinta con sistema de seguridad para prevenir un descenso accidental.

Desplazamiento de la máquina

Es fácil de mover usando una carretilla elevadora.

Breve lista de beneficios:

- Fácil de usar y extremadamente flexible gracias a los programas de envoltura que hacen que esta máquina sea ideal para la mayoría de formatos de palet y cargas imaginables;
- La envoltura se puede iniciar a nivel de la plataforma (ajustable automáticamente);
- Gracias al sistema de cambio Ultra-rápido de FROMM, el cambio de la bobina de film se realiza en pocos segundos , es pan comido. Abrir la puerta, quitar la bobina vacía, colocar la bobina nueva, cerrar la puerta y ya está ;
- Los dos motores de pre-estiro posibilitan alcanzar más de un 400% de pre-estiro (1 metro se convierte en 5 metros);
- Utilizando la botonera táctil integrada en el panel de control, es posible seleccionar cualquier programa de envoltura que desee;
- Bloqueando estos ajustes mediante un password, aseguramos que cada tipo de palet es envuelto de la forma más económica una y otra vez;
- Programa de pie ajustable para una fijación extra de las mercancías al palet;
- Programa de Alturas de parada ajustables para una fijación extra de las mercancías a diferentes alturas;
- Máquina de bajo mantenimiento con la gran calidad habitual de FROMM;
- El diseño cumple completamente con todos los standares actuales de calidad y seguridad europeos, incluyendo CE.

Vueltas de envoltura inferiores a nivel de plataforma

La posición más baja del carro de film es fácil de seleccionar. Esto permite empezar a envolver a nivel de la plataforma. En este caso el palet y el producto serán envueltos completamente al mismo tiempo

Opciones:

- Altura del palet 2250mm / 2500mm / 2800mm / 3050mm;
- plataforma Ø1.800mm;
- plataforma Ø2.200mm;
- plataforma abierta (herradura) Ø1.650mm;
- plataforma con sistema de báscula integrado Ø1650mm / Ø1800mm
- unidad de corte de film;
- plato de presión superior;
- control remoto;
- rampa de acceso;
- rampa de acceso para carretilla eléctrica;
- Foso para empotrar la máquina en el suelo;
- Célula fotoeléctrica para film opaco y product opaco;
- Kit de calefacción para el panel de control que permite trabajar a bajas temperaturas.

Plataforma abierta para ahorrar espacio

La opción de plataforma abierta hace sencilla la carga del palet con una carretilla manual , especialmente cuando el espacio es limitado. Equipado con un Sistema de seguridad walk-on integrado

2-Unidades de motor de pre-estiro

Los 2 motores de pre-estiro motorizados son fáciles de operar mediante la botonera táctil del panel, consiguiendo un pre-estiro entre el 100% y el 400%. Un alto pre.-estiro reduce el consumo de film, permitiendo conseguir los mejores resultados con los mínimos costes posibles y una óptima estabilización y protección del producto.
En el caso de que el palet tenga unas esquinas especialmente cortantes, la máquina se puede ajustar de modo que con un film de calidad media no se rasgue o se rompa. De este modo aseguramos una óptima fiabilidad combinada con unos beneficios económicos.

Panel de control con botonera táctil integrada con código de bloqueo de seguridad y pantalla gráfica para ajustar:

- 30 Programas seleccionables directamente (botones verdes);
- Posible bloqueo de parámetros;
- Tension del film en 4 posiciones;
- pre-estiro en 4 posiciones;
- Velocidad de la plataforma en 4 momentos;
- Número de vueltas arriba / abajo;
- Velocidad de subida / bajada del carro de film;
- Fotocélula electronica para la detección de la altura del palet y superposición en la parte superior del palet calculada en cm;
- Programa pie de palet;
- Diferentes alturas de parada para envolver con capas extra de film si fuera necesario;
- Programación libre de 30 programas de envoltura , 4 funciones especiales de 11, seleccionables por programa;
- programa multi-capa;
- Fácil de leer los códigos de error mediante símbolos gráficos.

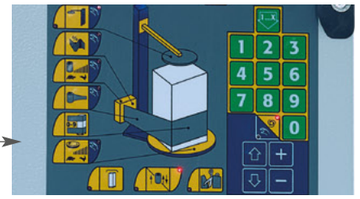

Cambio de film Ultra rápida

El cambio de la bobina de film y su alimentación es tan fácil que cualquiera lo puede hacer en pocos segundos

DISC	Ø1500	Ø1650	Ø1800	Ø2200
A	2065	2225	2375	2775
B	2535	2695	2845	3245
C	73	75	75	75
D	1634	1714	1789	1989

H Max FILM	2250	2500	2800	3050
E	2237	2487	2787	3037
F	2540	2790	3090	3340

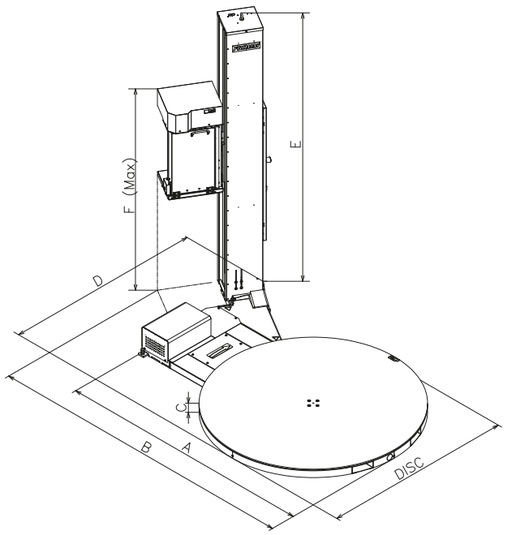

FROMM FS390 Máquinas envolvedoras con film

Máquinas envolvedoras Semi-automáticas con 30 programas de envoltura, equipadas con dos motores con sistema de pre-estiro