INSTALLATION SAFETY GUIDE ROBOT

FROMM WRAPPING SOLUTIONS

https://qrco.de/bcO45P

Fromm Holding AG
Hinterbergstrasse 26
6312 Steinhausen
Switzerland

CS - PREZENTOVANÝ PRŮVODCE V ŽÁDNÉM PŘÍPADĚ NENAHRAZUJE ORIGINÁLNÍ NÁVODU K OBSLUZE A ÚDRŽBĚ STROJE

Prosím přečtěte pozorně tohoto PRŮVODCE, který zahrnuje všechny kroky potřebné pro bezpečnou instalaci.

DA - DENNE VEJLEDNING ERSTATTER PÅ INGEN MÅDE BRUGS- OG VEDLIGEHOLDELSESMANUALEN

Læs denne VEJLEDNING, som omfatter alle trin for en sikker installation.

DE - DIE VORLIEGENDE ANLEITUNG ERSETZT IN KEINSTER WEISE DAS GEBRAUCHS- UND INSTANDHALTUNGS-HANDBUCH

Lesen Sie die vorliegende ANLEITUNG, welche die Schritte zur sicheren Installation zusammenfasst.

EN - THE PRESENT GUIDE MEANS IN NO WAY TO REPLACE THE USE AND MAINTENANCE MANUAL

Please read the present GUIDE, which summarizes all steps required for safe installation.

ES - LA PRESENTE GUÍA NO SUSTITUYE EN MODO ALGUNO EL MANUAL DE USO Y MANTENIMIENTO

Leer la presente GUÍA que resume los pasos para una instalación segura.

FI - TÄMÄ OHJE EI MILLÄÄN TAVOIN KORVAA KÄYTTÖ- JA HUOLTO-OPASTA

Lue tämä opas, jossa on yhteenveto kaikista turvallisen asennuksen edellyttämistä vaiheista.

FR - LE PRÉSENT GUIDE NE REMPLACE EN AUCUN CAS LE MANUEL D'UTILISATION ET D'ENTRETIEN

Lire ce GUIDE qui résume les passages liés à une installation sûre.

HU - A JELEN ÚTMUTATÓ SEMMIKÉPPEN SEM PÓTOLJA A HASZNÁLATI ÉS KARBANTARTÁSI KÉZIKÖNYVET

Kérjük, olvassa el a jelen ÚTMUTATÓT, amely összefoglalja a biztonságos telepítéshez szükséges összes lépést.

IT - LA PRESENTE GUIDA NON SOSTITUISCE IN ALCUN MODO IL MANUALE USO E MANUTENZIONE

Leggere la presente GUIDA che riassume i passaggi per la sicura installazione.

NL - DEZE GLOBALE INFORMATIE IS OP GEEN ENKELE WIJZE EEN VERVANGING VAN DE GEBRUIKS EN SERVICEMANUAL

In deze verkorte installatiehandleiding worden alle stappen voor een veilige inbedrijfstelling aangegeven.

NO - DENNE VEILEDNINGEN VIL IKKE PÅ NOEN MÅTE KUNNE ERSTATTE HÅNDBOKEN FOR BRUK OG VEDLIKEHOLD

Les denne VEILEDNINGEN som gir et sammendrag av avsnittene om sikker installasjon.

PL - NINIEJSZA INSTRUKCJA NIE ZWALNIA UŻYTKOWNIKA ZE STOSOWANIA SIĘ DO ZALECEŃ INSTRUKCJI OBSŁUGI I KONSERWACJI URZĄDZENIA

Prosimy o uważne zapoznanie się z instrukcją. Stosowanie się do zaleceń instrukcji pozwala bezpiecznie przeprowadzić instalację maszyny.

PT - ESTE GUIA NÃO SUBSTITUI O MANUAL DE UTILIZAÇÃO E MANUTENÇÃO DO EQUIPAMENTO

Leia por favor o presente Guia que faz um sumário de todos os passos necessários para uma instalação segura.

RO - ACEST GHID NU INLOCUIESTE MANUALUL DE UTILIZARE SI INTRETINERE

Va rugam sa cititi acest GHID care sumarizeaza toti pasii necesari instalarii in siguranta.

RU - ДАННОЕ ПОСОБИЕ НИКОИМ ОБРАЗОМ НЕ ЗАМЕНЯЕТ РУКОВОДСТВО ПО ЭКСПЛУАТАЦИИ И ТЕХОБСЛУЖИВАНИЮ

Прочитайте настоящее ПОСОБИЕ, содержащее краткое описание этапов безопасной установки.

SK - PREZENTOVANÁ PRÍRUČKA V ŽIADNOM PRÍPADE NENAHRÁDZA ORIGINÁLNY NÁVOD NA OBSLUHU A ÚDRŽBU STROJA

Prečítajte si pozorne túto príručku, ktorá obsahuje všetky kroky potrebné pre bezpečnú inštaláciu.

SV - DENNA GUIDE ERSÄTTER INTE ANVÄNDAR- OCH SERVICEGUIDEN

Läs denna guide, som sammanfattar alla steg som krävs för säker installation.

TR - MEVCUT REHBER KULLANIM VE BAKIM KILAVUZU YERINE GECMEZ

Lutfen mevcut REHBER'i okuyun, bu REHBER emniyetli kurulumun tum asamalarini ayrintili anlatir.

ET - KÄESOLEV JUHEND EI ASENDA MINGIL JUHUL KASUTUS- JA HOODUSJUHENDIT

Palun lugege käesolevat JUHENDIT, milles on kokku võetud kõik ohutuks paigalduseks vajalikud toimingud.

CN - 本指南并不可取代使用和维护手册

请阅读本指南，了解安全安装所需的所有步骤。

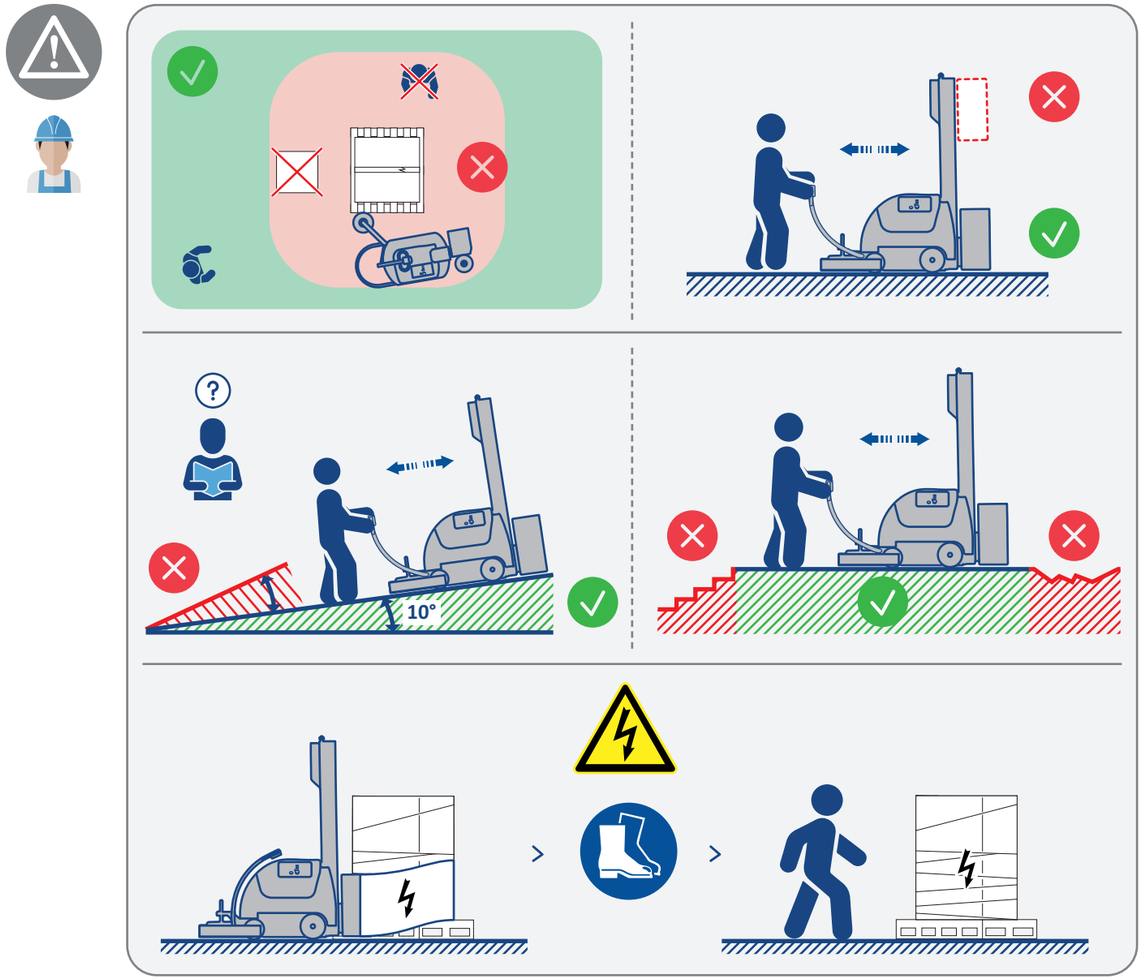

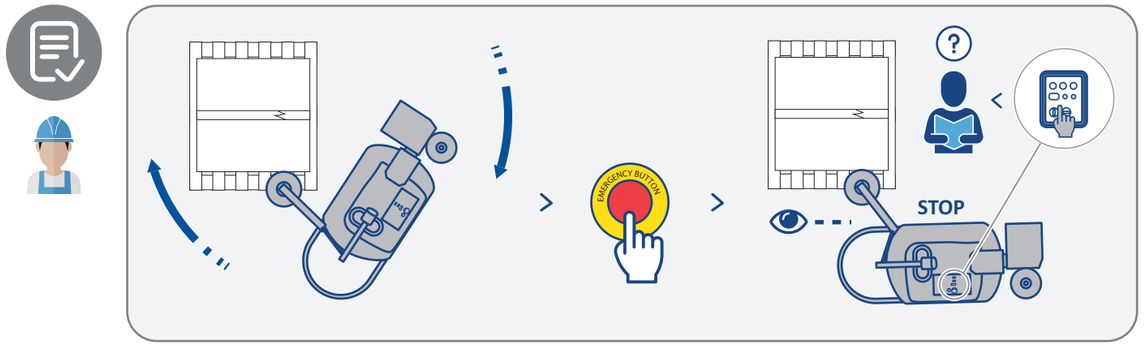

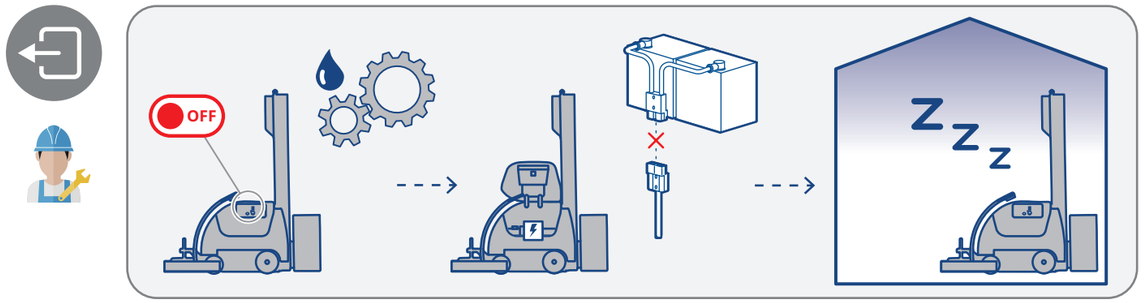

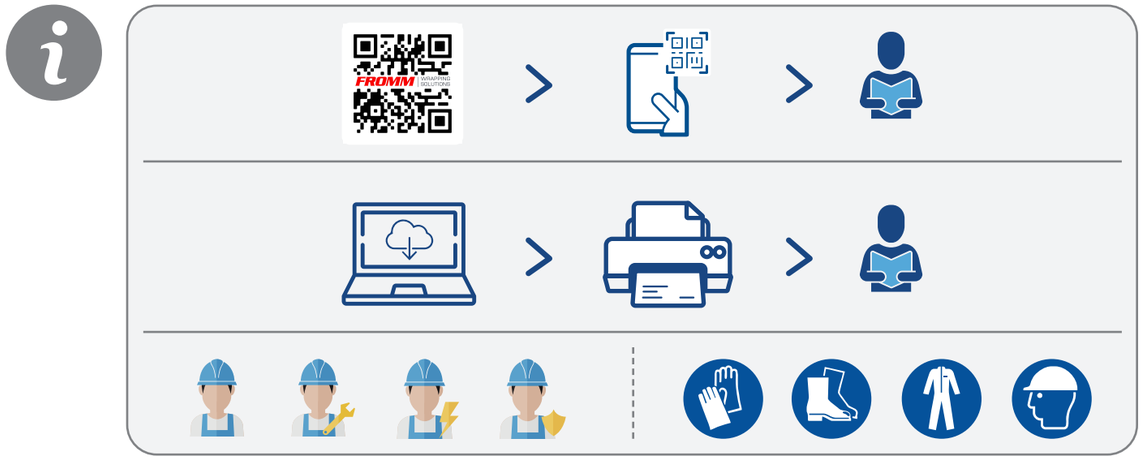

Cod. 12020048956 | Rev. 01

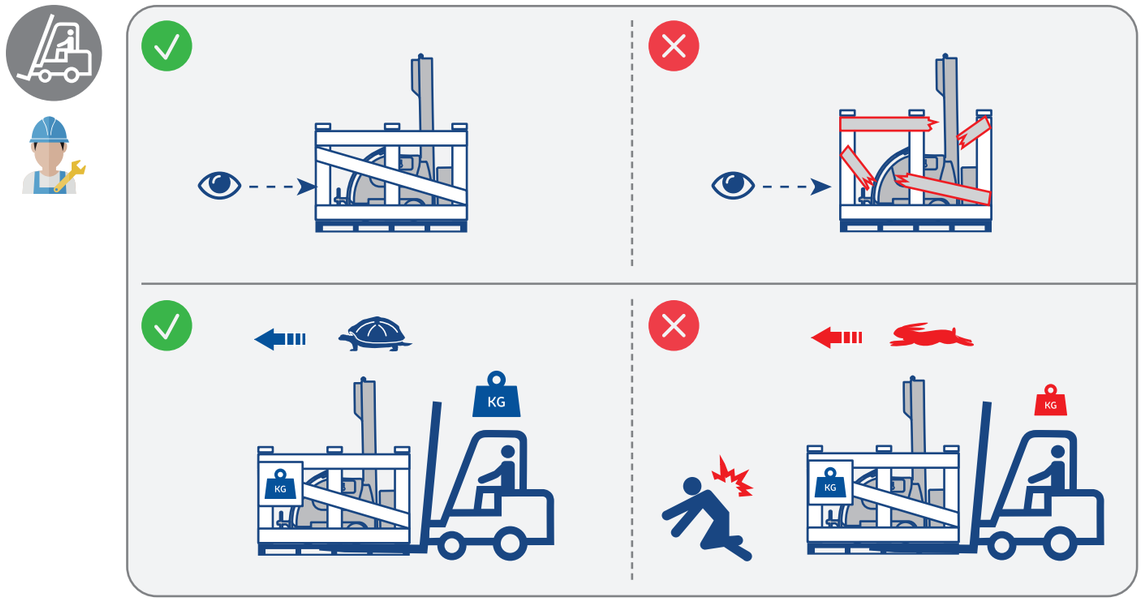
KG

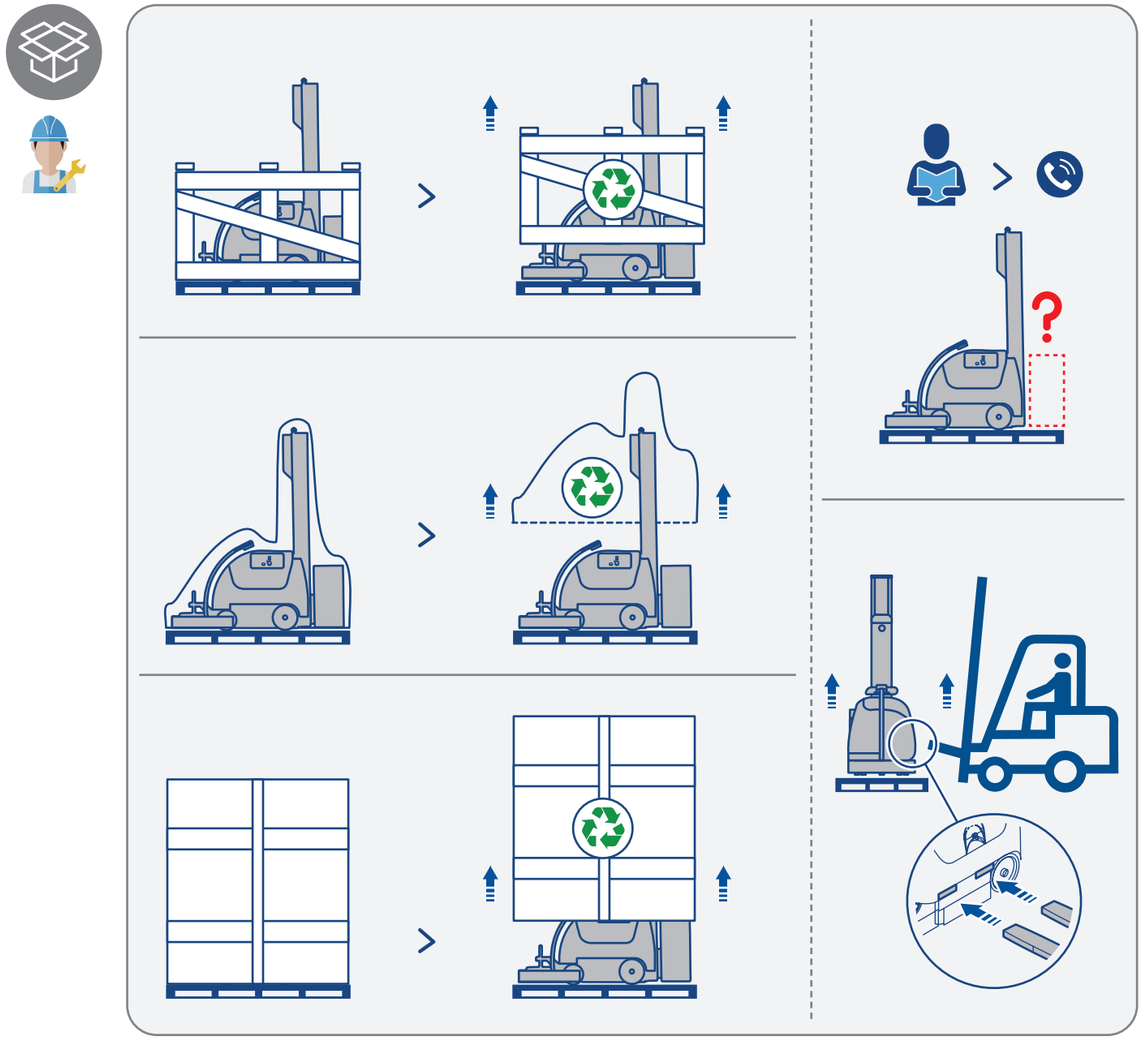
?

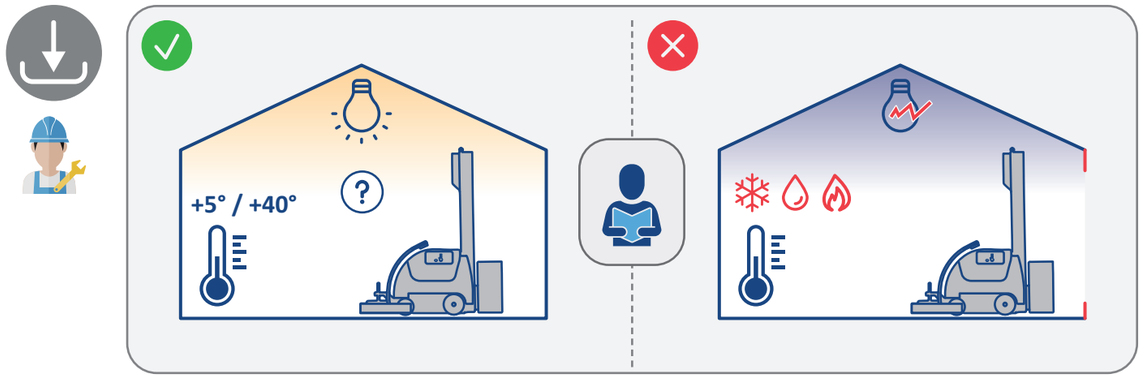
+5° / +40°
?

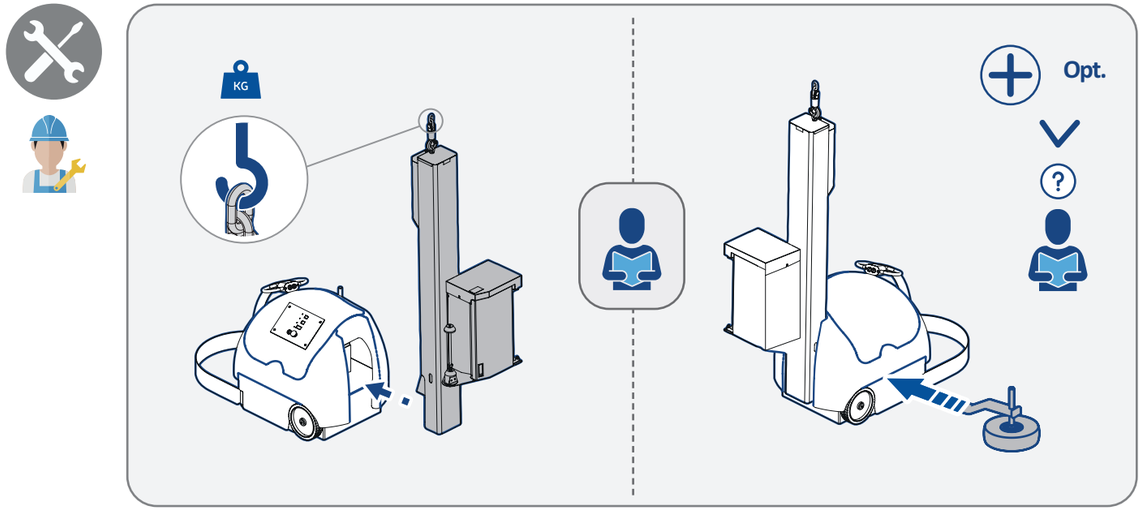
KG
Opt.
?

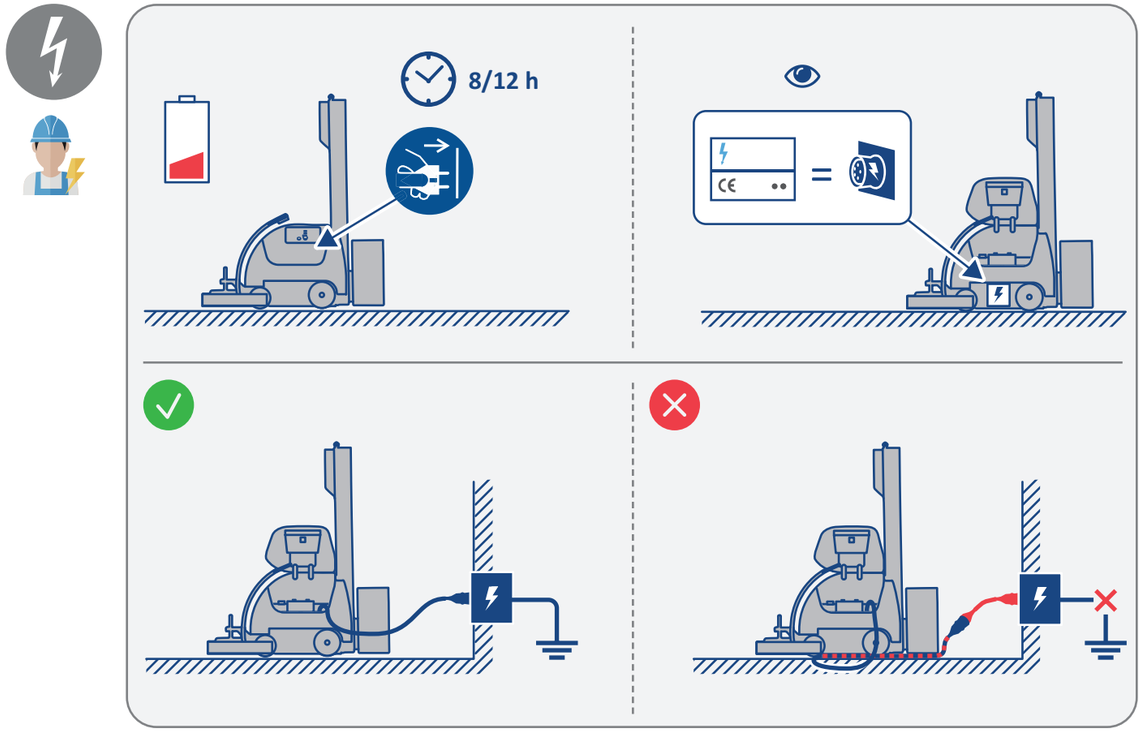
8/12 h