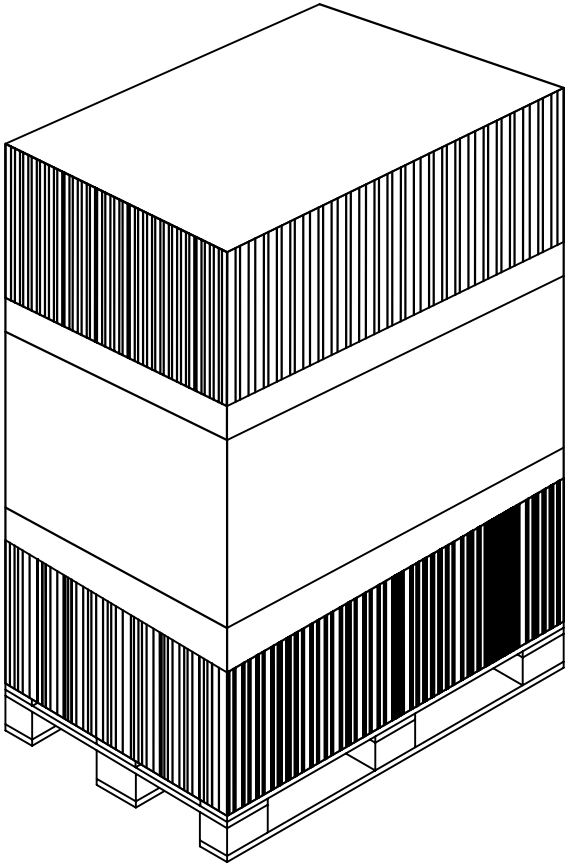

SCALE 1:2

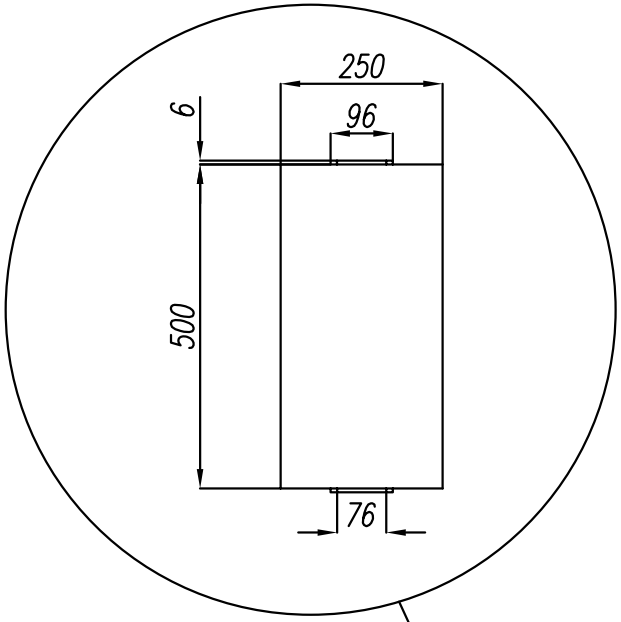

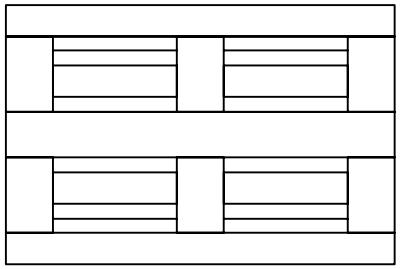

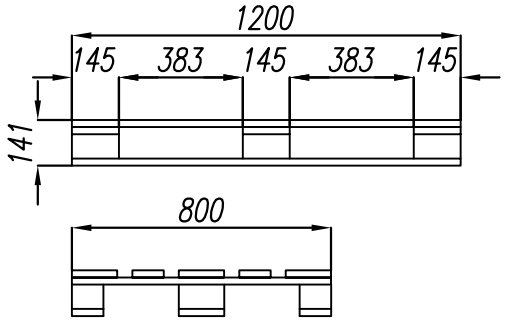

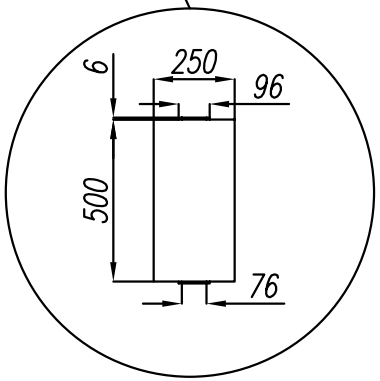

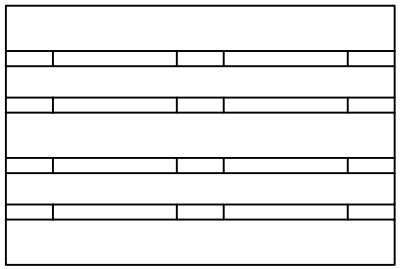

EUROPALLET 3 LAYERS X 15 ROLLS = 45 ROLLS

Weight:

Per Roll Aprox. 17/kg

Core 1000 Grams

Gross Weight Pallet Approx. 785/kg

Nett Weight total Pallet Approx 765/kg

Quality Check Ref: Technical data Sheet FAR4

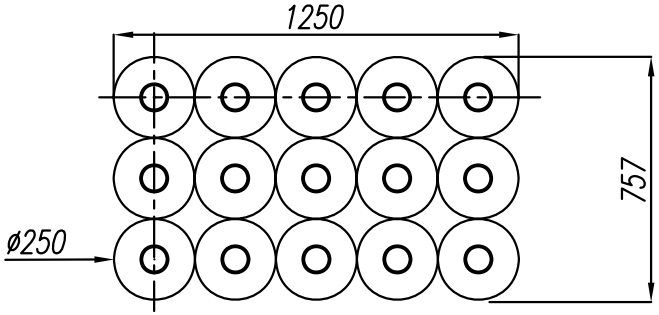

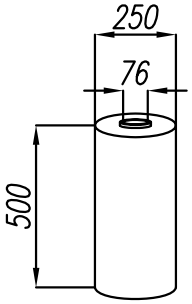

Thickness 23 Micron

Gegenstand Oggetto	Pos.	Werkstoff Materiale		Benennt. Nr. Elemento Nr.	Bemerkungen Osservazioni
Änderungen: Modifiche: a)				Ersetzt durch Sostituito da	
Ersatz für Sostituisce					
Type STARstretch 20My			Massstab Scala –	Gezeichnet Disegnato	Pennings 13.05.05
D-375203.01				Geprüft Controllato	
				Genehmigt Data	
FROMM				37.5203	

Änderungen: Modifiche:

Gebrauch Zdg. Uso del disegno