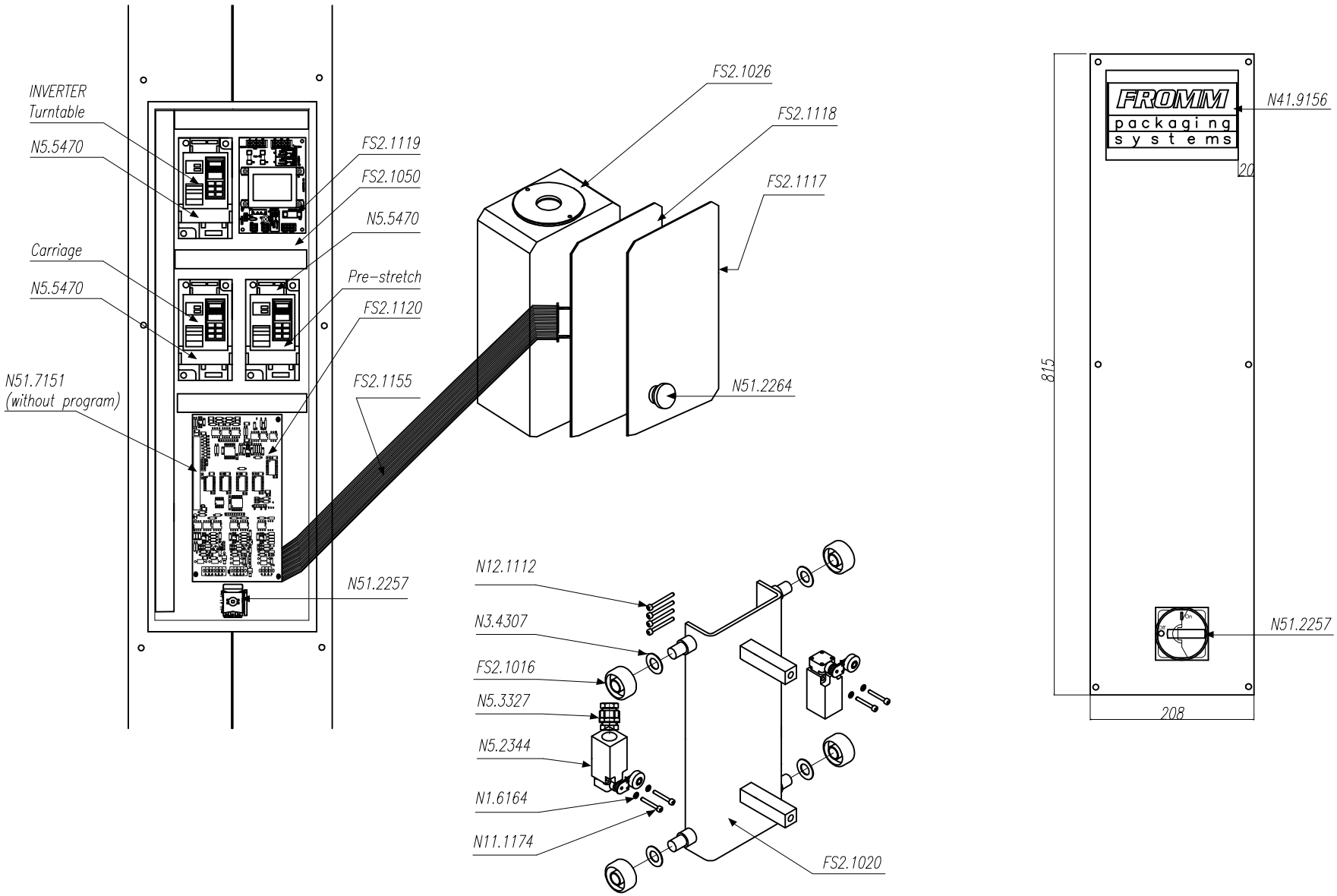

Aenderungen:
Modifiche:
a) Aggiunto N51.7151

Gebrauch Zchg.
Uso del disegno

Gegenstand / Oggetto	Pos.	Werkstoff / Materiale	Bestandt. Nr. / Elemento Nr.	Bemerkungen / Osservazioni	
Aenderungen: a) / Modifiche:			Ersetzt durch / Sostituito da / Ersatz fuer / Sostituisce		
Typ: / Tipo: Electrical components			Massstab / Scala: –	Gezeichnet / Disegnato: Pennings	30.03.05
D-Quadro_Electrico_FS250.01 Version 02				Geprueft / Controllato: Servisi	25-05-09
FROMM			Cabinet FS25x Series		