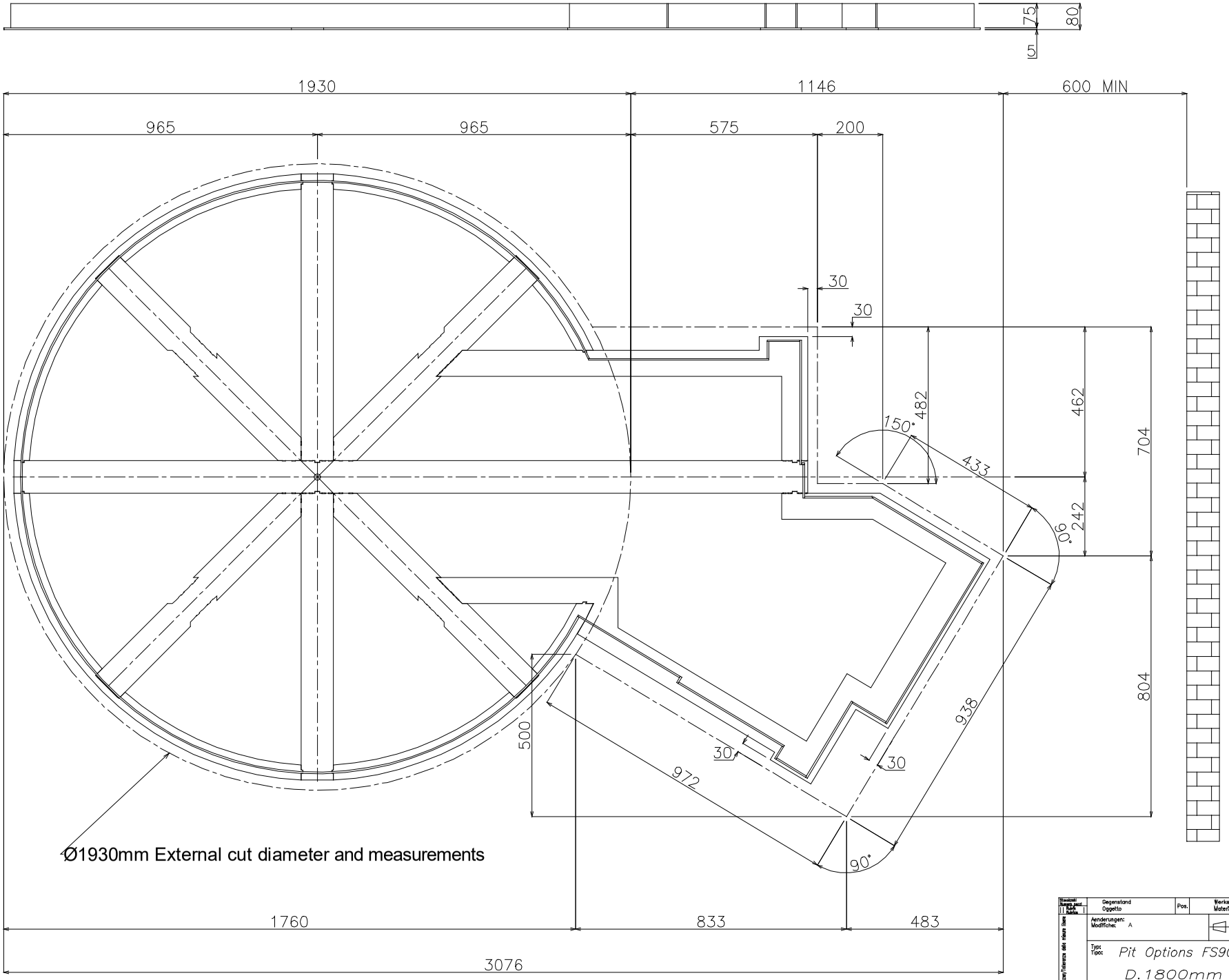

Ø1930mm External cut diameter and measurements

Gegenstand / Oggetto	Pos.	Werkstoff / Materiale	Bestandt. Nr. / Elemento Nr.	Bemerkungen / Osservazioni	
Aenderungen: / Modifiche: A			Ersetzt durch / Sostituito da / Ersatz fuer / Sostituisce		
Typ: / Tipo: Pit Options FS90 D.1800mm			Massstab / Scala //	Gezeichnet / Disegnato	Servisi 31-07-15
				Geprüft / Controllato	Servisi 03/09/16
FROMM				FS7.1622	

This material is produced and therefore owned by manufacturer, it is not allowed to publish, reproduce any means or even show to third parties without permission of manufacturer

NON E' PERMESSO CONSEGNARE A TERZI O RIPRODURRE QUESTO DOCUMENTO NE' UTILIZZARE IL CONTENUTO O RENDERLO COMUNQUE NOTO A TERZI SENZA LA NOSTRA AUTORIZZAZIONE ESPLICITA. OGNI INFRAZIONE COMPORTA IL RISARCIMENTO DEI DANNI SUBITI. E' FATTA RISERVA DI TUTTI I DIRITTI DERIVANTI DA BREVETTI O MODELLI

Aenderungen: / Modifiche:

Gebrauch Zshg. / Uso del disegno