This material is produced and therefore owned by manufacturer, it is not allowed to publish, reproduce any means or even show to third parties without permission of manufacturer

NON E' PERMESSO CONSEGNARE A TERZI O RIPRODURRE QUESTO DOCUMENTO NE' UTILIZZARE IL CONTENUTO O RENDERLO COMUNQUE NOTO A TERZI SENZA LA NOSTRA AUTORIZZAZIONE ESPLICITA. OGNI INFRAZIONE COMPORTA IL RISARCIMENTO DEI DANNI SUBITI. E' FATTA RISERVA DI TUTTI I DIRITTI DERIVANTI DA BREVETTI O MODELLI

Aenderungen:
Modifiche:

Gebrauch Zchg.
Uso del disegno

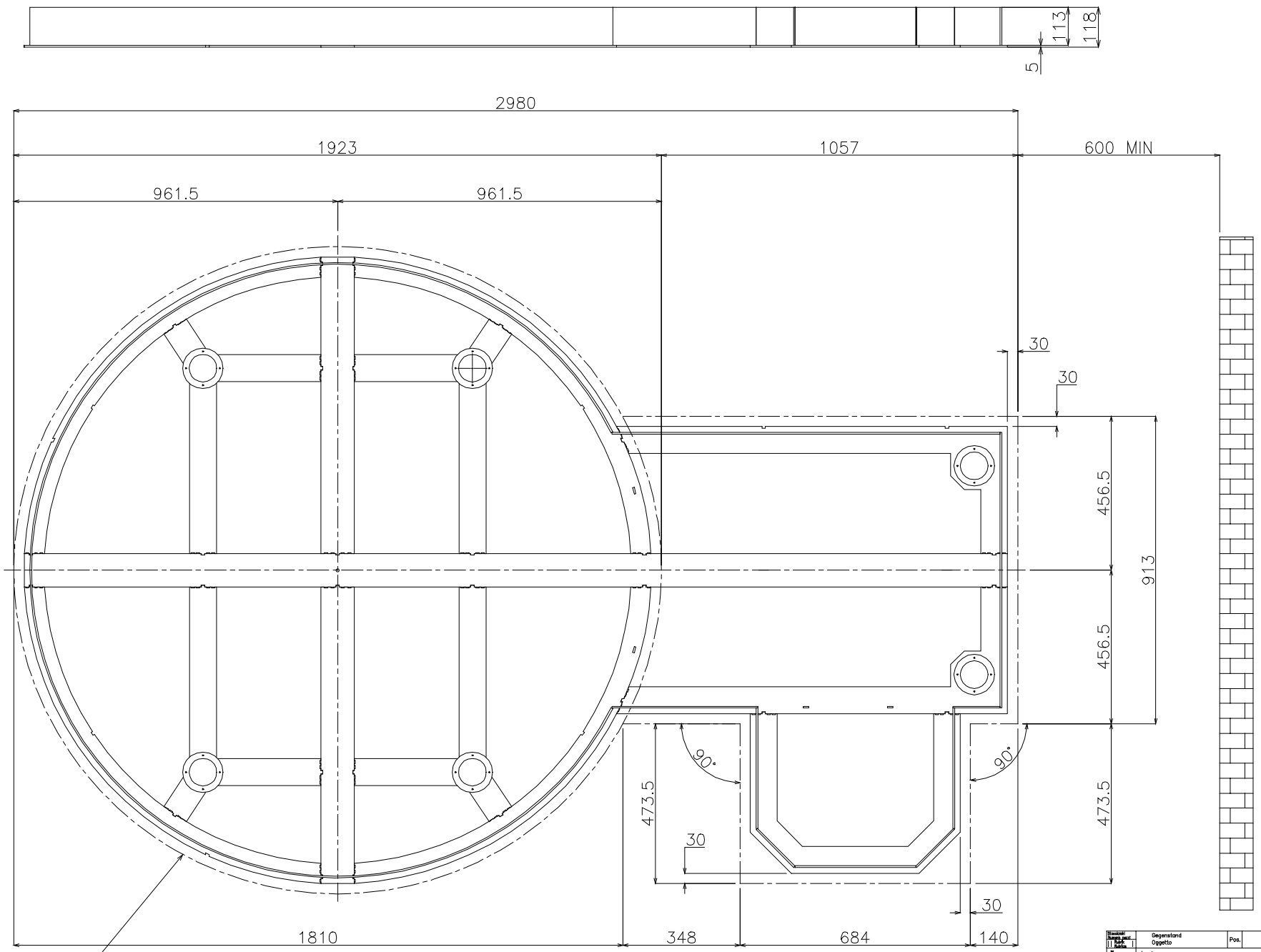

Ø1925mm External cut diameter and measurements

Gegenstand / Oggetto	Pos.	Werkstoff / Materiale	Bestandt. Nr. / Elemento Nr.	Bemerkungen / Osservazioni	
Aenderungen: / Modifiche:			Ersetzt durch / Sostituito da / Ersatz fuer / Sostituisce		
Typ: / Tipo: Pit Options FS4xx d.1800 scale unit			Massstab / Scala	Servisi	16-11-15
FROMM			Instructions FS3.2810		