FROMM | WRAPPING SOLUTIONS

Avvolgitore manuale

FM 50

Manual Dispensador Manual
Manuel Dévidoir Manuel
Handbuch Abwickler Manuell
Handleiding Uitrollers Handmatig
Instrukcja Odwijarka Ręczna
Manual Desenrolador Manual
Руководство Ручной Размотчик
Az eredeti fordítása

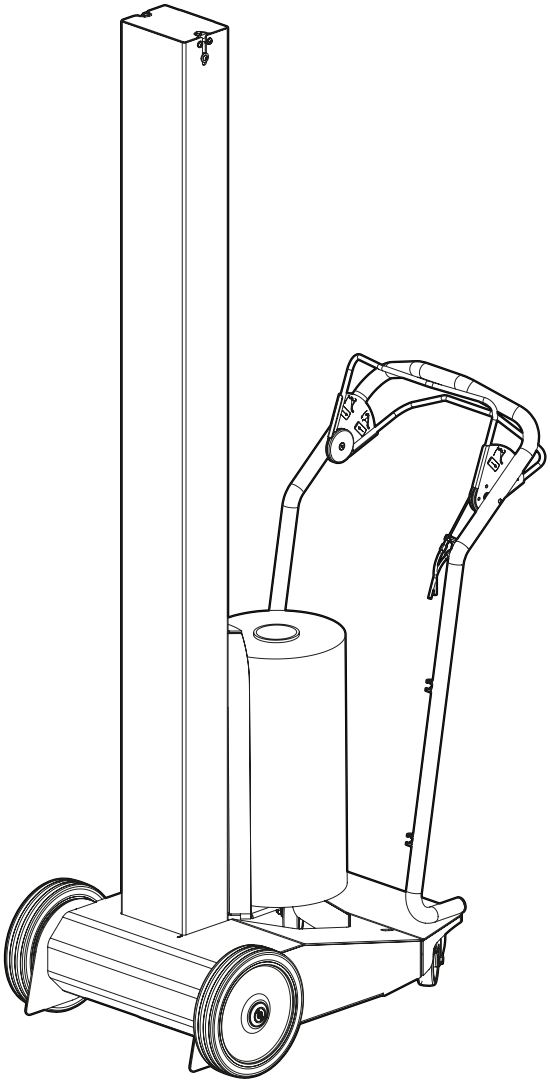

Fromm Holding AG

Hinterbergstrasse 26
6312 Steinhausen
Switzerland

CE

Rev.0 24/10/2019

1 [redacted] 3

1.1 [redacted] 3

1.1.1 [redacted] 3

1.1.2 [redacted] 3

1.1.3 [redacted] 3

1.1.4 [redacted] 4

1.1.5 [redacted] 4

1.1.6 [redacted] 4

1.1.7 [redacted] 5

1.2 [redacted] 6

1.1 OBSŁUGI - JELENTÉSE ÉS ALKALMAZÁSA 5

1.2 AZ ÚTMUTATÓ AZ ALÁBBI SZEMÉLYEK SZÁMÁRA ÍRÓDOTT 6

2 [redacted] 7

2 BEZPIECZEŃSTWO I ŚRODKI ZAPOBIEGAWCZE 7

2.1 [redacted] 7

2 BIZTONSÁG ÉS BALESETMEGELŐZÉS 7

2.2 [redacted] 8

2.3 [redacted] 10

2.4 [redacted] 10

2.5 [redacted] 12

2.6 [redacted] 12

2.4 BEZPIECZEŃSTWO RESZTKOWE 10

2.6 SERWIS TECHNICZNY 12

2.5 EGYÉNI VÉDŐFELSZERELÉSEK 12

2.6 VEVŐSZOLGÁLAT 12

3 [redacted] 13

3.1 [redacted] 13

3.2 [redacted] 14

3 A GÉP LEÍRÁSA ÉS MŰSZAKI ADATOK 13

3.3 [redacted] 15

3.4 [redacted] 16

3.5 [redacted] 16

3.5 [redacted] 17

3.6 [redacted] 18

3.7 [redacted] 19

3.7 [redacted] 19

3.7.3 [redacted] 20

3.7.3 [redacted] 20

3.7.3 STREFY PRACY 20

3.7 [illegible] 19
3.7.1 [illegible] 19
3.7.2 GÉP-EMBER INTERFÉSZ 19
3.7.3 MUNKATERÜLETEK 20
3.7.4 [illegible] 20
3.7.5 [illegible] 20
3.7.6 [illegible] 21
3.7.7 [illegible] 21
3.7.8 [illegible] 21
3.7.9 [illegible] 21
3.7.10 [illegible] 22
3.7.11 [illegible] 22
3.7.12 [illegible] 22
3.7.13 [illegible] 22
3.7.14 [illegible] 22
3.7.15 [illegible] 22
3.7.16 [illegible] 22
3.7.17 [illegible] 22
3.7.18 [illegible] 22
3.7.19 [illegible] 22
3.7.20 [illegible] 22
3.7.21 [illegible] 22
3.7.22 [illegible] 22
3.7.23 [illegible] 22
3.7.24 [illegible] 22
3.7.25 [illegible] 22
3.7.26 [illegible] 22
3.7.27 [illegible] 22
3.7.28 [illegible] 22
3.7.29 [illegible] 22
3.7.30 [illegible] 22
3.7.31 [illegible] 22
3.7.32 [illegible] 22
3.7.33 [illegible] 22
3.7.34 [illegible] 22
3.7.35 [illegible] 22
3.7.36 [illegible] 22
3.7.37 [illegible] 22
3.7.38 [illegible] 22
3.7.39 [illegible] 22
3.7.40 [illegible] 22
3.7.41 [illegible] 22
3.7.42 [illegible] 22
3.7.43 [illegible] 22
3.7.44 [illegible] 22
3.7.45 [illegible] 22
3.7.46 [illegible] 22
3.7.47 [illegible] 22
3.7.48 [illegible] 22
3.7.49 [illegible] 22
3.7.50 [illegible] 22
3.7.51 [illegible] 22
3.7.52 [illegible] 22
3.7.53 [illegible] 22
3.7.54 [illegible] 22
3.7.55 [illegible] 22
3.7.56 [illegible] 22
3.7.57 [illegible] 22
3.7.58 [illegible] 22
3.7.59 [illegible] 22
3.7.60 [illegible] 22
3.7.61 [illegible] 22
3.7.62 [illegible] 22
3.7.63 [illegible] 22
3.7.64 [illegible] 22
3.7.65 [illegible] 22
3.7.66 [illegible] 22
3.7.67 [illegible] 22
3.7.68 [illegible] 22
3.7.69 [illegible] 22
3.7.70 [illegible] 22
3.7.71 [illegible] 22
3.7.72 [illegible] 22
3.7.73 [illegible] 22
3.7.74 [illegible] 22
3.7.75 [illegible] 22
3.7.76 [illegible] 22
3.7.77 [illegible] 22
3.7.78 [illegible] 22
3.7.79 [illegible] 22
3.7.80 [illegible] 22
3.7.81 [illegible] 22
3.7.82 [illegible] 22
3.7.83 [illegible] 22
3.7.84 [illegible] 22
3.7.85 [illegible] 22
3.7.86 [illegible] 22
3.7.87 [illegible] 22
3.7.88 [illegible] 22
3.7.89 [illegible] 22
3.7.90 [illegible] 22
3.7.91 [illegible] 22
3.7.92 [illegible] 22
3.7.93 [illegible] 22
3.7.94 [illegible] 22
3.7.95 [illegible] 22
3.7.96 [illegible] 22
3.7.97 [illegible] 22
3.7.98 [illegible] 22
3.7.99 [illegible] 22
3.7.100 [illegible] 22
3.7.101 [illegible] 22
3.7.102 [illegible] 22
3.7.103 [illegible] 22
3.7.104 [illegible] 22
3.7.105 [illegible] 22
3.7.106 [illegible] 22
3.7.107 [illegible] 22
3.7.108 [illegible] 22
3.7.109 [illegible] 22
3.7.110 [illegible] 22
3.7.111 [illegible] 22
3.7.112 [illegible] 22
3.7.113 [illegible] 22
3.7.114 [illegible] 22
3.7.115 [illegible] 22
3.7.116 [illegible] 22
3.7.117 [illegible] 22
3.7.118 [illegible] 22
3.7.119 [illegible] 22
3.7.120 [illegible] 22
3.7.121 [illegible] 22
3.7.122 [illegible] 22
3.7.123 [illegible] 22
3.7.124 [illegible] 22
3.7.125 [illegible] 22
3.7.126 [illegible] 22
3.7.127 [illegible] 22
3.7.128 [illegible] 22
3.7.129 [illegible] 22
3.7.130 [illegible] 22
3.7.131 [illegible] 22
3.7.132 [illegible] 22
3.7.133 [illegible] 22
3.7.134 [illegible] 22
3.7.135 [illegible] 22
3.7.136 [illegible] 22
3.7.137 [illegible] 22
3.7.138 [illegible] 22
3.7.139 [illegible] 22
3.7.140 [illegible] 22
3.7.141 [illegible] 22
3.7.142 [illegible] 22
3.7.143 [illegible] 22
3.7.144 [illegible] 22
3.7.145 [illegible] 22
3.7.146 [illegible] 22
3.7.147 [illegible] 22
3.7.148 [illegible] 22
3.7.149 [illegible] 22
3.7.150 [illegible] 22
3.7.151 [illegible] 22
3.7.152 [illegible] 22
3.7.153 [illegible] 22
3.7.154 [illegible] 22
3.7.155 [illegible] 22
3.7.156 [illegible] 22
3.7.157 [illegible] 22
3.7.158 [illegible] 22
3.7.159 [illegible] 22
3.7.160 [illegible] 22
3.7.161 [illegible] 22
3.7.162 [illegible] 22
3.7.163 [illegible] 22
3.7.164 [illegible] 22
3.7.165 [illegible] 22
3.7.166 [illegible] 22
3.7.167 [illegible] 22
3.7.168 [illegible] 22
3.7.169 [illegible] 22
3.7.170 [illegible] 22
3.7.171 [illegible] 22
3.7.172 [illegible] 22
3.7.173 [illegible] 22
3.7.174 [illegible] 22
3.7.175 [illegible] 22
3.7.176 [illegible] 22
3.7.177 [illegible] 22
3.7.178 [illegible] 22
3.7.179 [illegible] 22
3.7.180 [illegible] 22
3.7.181 [illegible] 22
3.7.182 [illegible] 22
3.7.183 [illegible] 22
3.7.184 [illegible] 22
3.7.185 [illegible] 22
3.7.186 [illegible] 22
3.7.187 [illegible] 22
3.7.188 [illegible] 22
3.7.189 [illegible] 22
3.7.190 [illegible] 22
3.7.191 [illegible] 22
3.7.192 [illegible] 22
3.7.193 [illegible] 22
3.7.194 [illegible] 22
3.7.195 [illegible] 22
3.7.196 [illegible] 22
3.7.197 [illegible] 22
3.7.198 [illegible] 22
3.7.199 [illegible] 22
3.7.200 [illegible] 22
3.7.201 [illegible] 22
3.7.202 [illegible] 22
3.7.203 [illegible] 22
3.7.204 [illegible] 22
3.7.205 [illegible] 22
3.7.206 [illegible] 22
3.7.207 [illegible] 22
3.7.208 [illegible] 22
3.7.209 [illegible] 22
3.7.210 [illegible] 22
3.7.211 [illegible] 22
3.7.212 [illegible] 22
3.7.213 [illegible] 22
3.7.214 [illegible] 22
3.7.215 [illegible] 22
3.7.216 [illegible] 22
3.7.217 [illegible] 22
3.7.218 [illegible] 22
3.7.219 [illegible] 22
3.7.220 [illegible] 22
3.7.221 [illegible] 22
3.7.222 [illegible] 22
3.7.223 [illegible] 22
3.7.224 [illegible] 22
3.7.225 [illegible] 22
3.7.226 [illegible] 22
3.7.227 [illegible] 22
3.7.228 [illegible] 22
3.7.229 [illegible] 22
3.7.230 [illegible] 22
3.7.231 [illegible] 22
3.7.232 [illegible] 22
3.7.233 [illegible] 22
3.7.234 [illegible] 22
3.7.235 [illegible] 22
3.7.236 [illegible] 22
3.7.237 [illegible] 22
3.7.238 [illegible] 22
3.7.239 [illegible] 22
3.7.240 [illegible] 22
3.7.241 [illegible] 22
3.7.242 [illegible] 22
3.7.243 [illegible] 22
3.7.244 [illegible] 22
3.7.245 [illegible] 22
3.7.246 [illegible] 22
3.7.247 [illegible] 22
3.7.248 [illegible] 22
3.7.249 [illegible] 22
3.7.250 [illegible] 22
3.7.251 [illegible] 22
3.7.252 [illegible] 22
3.7.253 [illegible] 22
3.7.254 [illegible] 22
3.7.255 [illegible] 22
3.7.256 [illegible] 22
3.7.257 [illegible] 22
3.7.258 [illegible] 22
3.7.259 [illegible] 22
3.7.260 [illegible] 22
3.7.261 [illegible] 22
3.7.262 [illegible] 22
3.7.263 [illegible] 22
3.7.264 [illegible] 22
3.7.265 [illegible] 22
3.7.266 [illegible] 22
3.7.267 [illegible] 22
3.7.268 [illegible] 22
3.7.269 [illegible] 22
3.7.270 [illegible] 22
3.7.271 [illegible] 22
3.7.272 [illegible] 22
3.7.273 [illegible] 22
3.7.274 [illegible] 22
3.7.275 [illegible] 22
3.7.276 [illegible] 22
3.7.277 [illegible] 22
3.7.278 [illegible] 22
3.7.279 [illegible] 22
3.7.280 [illegible] 22
3.7.281 [illegible] 22
3.7.282 [illegible] 22
3.7.283 [illegible] 22
3.7.284 [illegible] 22
3.7.285 [illegible] 22
3.7.286 [illegible] 22
3.7.287 [illegible] 22
3.7.288 [illegible] 22
3.7.289 [illegible] 22
3.7.290 [illegible] 22
3.7.291 [illegible] 22
3.7.292 [illegible] 22
3.7.293 [illegible] 22
3.7.294 [illegible] 22
3.7.295 [illegible] 22
3.7.296 [illegible] 22
3.7.297 [illegible] 22
3.7.298 [illegible] 22
3.7.299 [illegible] 22
3.7.300 [illegible] 22
3.7.301 [illegible] 22
3.7.302 [illegible] 22
3.7.303 [illegible] 22
3.7.304 [illegible] 22
3.7.305 [illegible] 22
3.7.306 [illegible] 22
3.7.307 [illegible] 22
3.7.308 [illegible] 22
3.7.309 [illegible] 22
3.7.310 [illegible] 22
3.7.311 [illegible] 22
3.7.312 [illegible] 22
3.7.313 [illegible] 22
3.7.314 [illegible] 22
3.7.315 [illegible] 22
3.7.316 [illegible] 22
3.7.317 [illegible] 22
3.7.318 [illegible] 22
3.7.319 [illegible] 22
3.7.320 [illegible] 22
3.7.321 [illegible] 22
3.7.322 [illegible] 22
3.7.323 [illegible] 22
3.7.324 [illegible] 22
3.7.325 [illegible] 22
3.7.326 [illegible] 22
3.7.327 [illegible] 22
3.7.328 [illegible] 22
3.7.329 [illegible] 22
3.7.330 [illegible] 22
3.7.331 [illegible] 22
3.7.332 [illegible] 22
3.7.333 [illegible] 22
3.7.334 [illegible] 22
3.7.335 [illegible] 22
3.7.336 [illegible] 22
3.7.337 [illegible] 22
3.7.338 [illegible] 22
3.7.339 [illegible] 22
3.7.340 [illegible] 22
3.7.341 [illegible] 22
3.7.342 [illegible] 22
3.7.343 [illegible] 22
3.7.344 [illegible] 22
3.7.345 [illegible] 22
3.7.346 [illegible] 22
3.7.347 [illegible] 22
3.7.348 [illegible] 22
3.7.349 [illegible] 22
3.7.350 [illegible] 22
3.7.351 [illegible] 22
3.7.352 [illegible] 22
3.7.353 [illegible] 22
3.7.354 [illegible] 22
3.7.355 [illegible] 22
3.7.356 [illegible] 22
3.7.357 [illegible] 22
3.7.358 [illegible] 22
3.7.359 [illegible] 22
3.7.360 [illegible] 22
3.7.361 [illegible] 22
3.7.362 [illegible] 22
3.7.363 [illegible] 22
3.7.364 [illegible] 22
3.7.365 [illegible] 22
3.7.366 [illegible] 22
3.7.367 [illegible] 22
3.7.368 [illegible] 22
3.7.369 [illegible] 22
3.7.370 [illegible] 22
3.7.371 [illegible] 22
3.7.372 [illegible] 22
3.7.373 [illegible] 22
3.7.374 [illegible] 22
3.7.375 [illegible] 22
3.7.376 [illegible] 22
3.7.377 [illegible] 22
3.7.378 [illegible] 22
3.7.379 [illegible] 22
3.7.380 [illegible] 22
3.7.381 [illegible] 22
3.7.382 [illegible] 22
3.7.383 [illegible] 22
3.7.384 [illegible] 22
3.7.385 [illegible] 22
3.7.386 [illegible] 22
3.7.387 [illegible] 22
3.7.388 [illegible] 22
3.7.389 [illegible] 22
3.7.390 [illegible] 22
3.7.391 [illegible] 22
3.7.392 [illegible] 22
3.7.393 [illegible] 22
3.7.394 [illegible] 22
3.7.395 [illegible] 22
3.7.396 [illegible] 22
3.7.397 [illegible] 22
3.7.398 [illegible] 22
3.7.399 [illegible] 22
3.7.400 [illegible] 22
3.7.401 [illegible] 22
3.7.402 [illegible] 22
3.7.403 [illegible] 22
3.7.404 [illegible] 22
3.7.405 [illegible] 22
3.7.406 [illegible] 22
3.7.407 [illegible] 22
3.7.408 [illegible] 22
3.7.409 [illegible] 22
3.7.410 [illegible] 22
3.7.411 [illegible] 22
3.7.412 [illegible] 22
3.7.413 [illegible] 22
3.7.414 [illegible] 22
3.7.415 [illegible] 22
3.7.416 [illegible] 22
3.7.417 [illegible] 22
3.7.418 [illegible] 22
3.7.419 [illegible] 22
3.7.420 [illegible] 22
3.7.421 [illegible] 22
3.7.422 [illegible] 22
3.7.423 [illegible] 22
3.7.424 [illegible] 22
3.7.425 [illegible] 22
3.7.426 [illegible] 22
3.7.427 [illegible] 22
3.7.428 [illegible] 22
3.7.429 [illegible] 22
3.7.430 [illegible] 22
3.7.431 [illegible] 22
3.7.432 [illegible] 22
3.7.433 [illegible] 22
3.7.434 [illegible] 22
3.7.435 [illegible] 22
3.7.436 [illegible] 22
3.7.437 [illegible] 22
3.7.438 [illegible] 22
3.7.439 [illegible] 22
3.7.440 [illegible] 22
3.7.441 [illegible] 22
3.7.442 [illegible] 22
3.7.443 [illegible] 22
3.7.444 [illegible] 22
3.7.445 [illegible] 22
3.7.446 [illegible] 22
3.7.447 [illegible] 22
3.7.448 [illegible] 22
3.7.449 [illegible] 22
3.7.450 [illegible] 22
3.7.451 [illegible] 22
3.7.452 [illegible] 22
3.7.453 [illegible] 22
3.7.454 [illegible] 22
3.7.455 [illegible] 22
3.7.456 [illegible] 22
3.7.457 [illegible] 22
3.7.458 [illegible] 22
3.7.459 [illegible] 22
3.7.460 [illegible] 22
3.7.461 [illegible] 22
3.7.462 [illegible] 22
3.7.463 [illegible] 22
3.7.464 [illegible] 22
3.7.465 [illegible] 22
3.7.466 [illegible] 22
3.7.467 [illegible] 22
3.7.468 [illegible] 22
3.7.469 [illegible] 22
3.7.470 [illegible] 22
3.7.471 [illegible] 22
3.7.472 [illegible] 22
3.7.473 [illegible] 22
3.7.474 [illegible] 22
3.7.475 [illegible] 22
3.7.476 [illegible] 22
3.7.477 [illegible] 22
3.7.478 [illegible] 22
3.7.479 [illegible] 22
3.7.480 [illegible] 22
3.7.481 [illegible] 22
3.7.482 [illegible] 22
3.7.483 [illegible] 22
3.7.484 [illegible] 22
3.7.485 [illegible] 22
3.7.486 [illegible] 22
3.7.487 [illegible] 22
3.7.488 [illegible] 22
3.7.489 [illegible] 22
3.7.490 [illegible] 22
3.7.491 [illegible] 22
3.7.492 [illegible] 22
3.7.493 [illegible] 22
3.7.494 [illegible] 22
3.7.495 [illegible] 22
3.7.496 [illegible] 22
3.7.497 [illegible] 22
3.7.498 [illegible] 22
3.7.499 [illegible] 22
3.7.500 [illegible] 22
3.7.501 [illegible] 22
3.7.502 [illegible] 22
3.7.503 [illegible] 22
3.7.504 [illegible] 22
3.7.505 [illegible] 22
3.7.506 [illegible] 22
3.7.507 [illegible] 22
3.7.508 [illegible] 22
3.7.509 [illegible] 22
3.7.510 [illegible] 22
3.7.511 [illegible] 22
3.7.512 [illegible] 22
3.7.513 [illegible] 22
3.7.514 [illegible] 22
3.7.515 [illegible] 22
3.7.516 [illegible] 22
3.7.517 [illegible] 22
3.7.518 [illegible] 22
3.7.519 [illegible] 22
3.7.520 [illegible] 22
3.7.521 [illegible] 22
3.7.522 [illegible] 22
3.7.523 [illegible] 22
3.7.524 [illegible] 22
3.7.525 [illegible] 22
3.7.526 [illegible] 22
3.7.527 [illegible] 22
3.7.528 [illegible] 22
3.7.529 [illegible] 22
3.7.530 [illegible] 22
3.7.531 [illegible] 22
3.7.532 [illegible] 22
3.7.533 [illegible] 22
3.7.534 [illegible] 22
3.7.535 [illegible] 22
3.7.536 [illegible] 22
3.7.537 [illegible] 22
3.7.538 [illegible] 22
3.7.539 [illegible] 22
3.7.540 [illegible] 22
3.7.541 [illegible] 22
3.7.542 [illegible] 22
3.7.543 [illegible] 22
3.7.544 [illegible] 22
3.7.545 [illegible] 22
3.7.546 [illegible] 22
3.7.547 [illegible] 22
3.7.548 [illegible] 22
3.7.549 [illegible] 22
3.7.550 [illegible] 22
3.7.551 [illegible] 22
3.7.552 [illegible] 22
3.7.553 [illegible] 22
3.7.554 [illegible] 22
3.7.555 [illegible] 22
3.7.556 [illegible] 22
3.7.557 [illegible] 22
3.7.558 [illegible] 22
3.7.559 [illegible] 22
3.7.560 [illegible] 22
3.7.561 [illegible] 22
3.7.562 [illegible] 22
3.7.563 [illegible] 22
3.7.564 [illegible] 22
3.7.565 [illegible] 22
3.7.566 [illegible] 22
3.7.567 [illegible] 22
3.7.568 [illegible] 22
3.7.569 [illegible] 22
3.7.570 [illegible] 22
3.7.571 [illegible] 22
3.7.572 [illegible] 22
3.7.573 [illegible] 22
3.7.574 [illegible] 22
3.7.575 [illegible] 22
3.7.576 [illegible] 22
3.7.577 [illegible] 22
3.7.578 [illegible] 22
3.7.579 [illegible] 22
3.7.580 [illegible] 22
3.7.581 [illegible] 22
3.7.582 [illegible] 22
3.7.583 [illegible] 22
3.7.584 [illegible] 22
3.7.585 [illegible] 22
3.7.586 [illegible] 22
3.7.587 [illegible] 22
3.7.588 [illegible] 22
3.7.589 [illegible] 22
3.7.590 [illegible] 22
3.7.591 [illegible] 22
3.7.592 [illegible] 22
3.7.593 [illegible] 22
3.7.594 [illegible] 22
3.7.595 [illegible] 22
3.7.596 [illegible] 22
3.7.597 [illegible] 22
3.7.598 [illegible] 22
3.7.599 [illegible] 22
3.7.600 [illegible] 22
3.7.601 [illegible] 22
3.7.602 [illegible] 22
3.7.603 [illegible] 22
3.7.604 [illegible] 22
3.7.605 [illegible] 22
3.7.606 [illegible] 22
3.7.607 [illegible] 22
3.7.608 [illegible] 22
3.7.609 [illegible] 22
3.7.610 [illegible] 22
3.7.611 [illegible] 22
3.7.612 [illegible] 22
3.7.613 [illegible] 22
3.7.614 [illegible] 22
3.7.615 [illegible] 22
3.7.616 [illegible] 22
3.7.617 [illegible] 22
3.7.618 [illegible] 22
3.7.619 [illegible] 22
3.7.620 [illegible] 22
3.7.621 [illegible] 22
3.7.622 [illegible] 22
3.7.623 [illegible] 22
3.7.624 [illegible] 22
3.7.625 [illegible] 22
3.7.626 [illegible] 22
3.7.627 [illegible] 22
3.7.628 [illegible] 22
3.7.629 [illegible] 22
3.7.630 [illegible] 22
3.7.631 [illegible] 22
3.7.632 [illegible] 22
3.7.633 [illegible] 22
3.7.634 [illegible] 22
3.7.635 [illegible] 22
3.7.636 [illegible] 22
3.7.637 [illegible] 22
3.7.638 [illegible] 22
3.7.639 [illegible] 22
3.7.640 [illegible] 22
3.7.641 [illegible] 22
3.7.642 [illegible] 22
3.7.643 [illegible] 22
3.7.644 [illegible] 22
3.7.645 [illegible] 22
3.7.646 [illegible] 22
3.7.647 [illegible] 22
3.7.648 [illegible] 22
3.7.649 [illegible] 22
3.7.650 [illegible] 22
3.7.651 [illegible] 22
3.7.652 [illegible] 22
3.7.653 [illegible] 22
3.7.654 [illegible] 22
3.7.655 [illegible] 22
3.7.656 [illegible] 22
3.7.657 [illegible] 22
3.7.658 [illegible] 22
3.7.659 [illegible] 22
3.7.660 [illegible] 22
3.7.661 [illegible] 22
3.7.662 [illegible] 22
3.7.663 [illegible] 22
3.7.664 [illegible] 22
3.7.665 [illegible] 22
3.7.666 [illegible] 22
3.7.667 [illegible] 22
3.7.668 [illegible] 22
3.7.669 [illegible] 22
3.7.670 [illegible] 22
3.7.671 [illegible] 22
3.7.672 [illegible] 22
3.7.673 [illegible] 22
3.7.674 [illegible] 22
3.7.675 [illegible] 22
3.7.676 [illegible] 22
3.7.677 [illegible] 22
3.7.678 [illegible] 22
3.7.679 [illegible] 22
3.7.680 [illegible] 22
3.7.681 [illegible] 22
3.7.682 [illegible] 22
3.7.683 [illegible] 22
3.7.684 [illegible] 22
3.7.685 [illegible] 22
3.7.686 [illegible] 22
3.7.687 [illegible] 22
3.7.688 [illegible] 22
3.7.689 [illegible] 22
3.7.690 [illegible] 22
3.7.691 [illegible] 22
3.7.692 [illegible] 22
3.7.693 [illegible] 22
3.7.694 [illegible] 22
3.7.695 [illegible] 22
3.7.696 [illegible] 22
3.7.697 [illegible] 22
3.7.698 [illegible] 22
3.7.699 [illegible] 22
3.7.700 [illegible] 22
3.7.701 [illegible] 22
3.7.702 [illegible] 22
3.7.703 [illegible] 22
3.7.704 [illegible] 22
3.7.705 [illegible] 22
3.7.706 [illegible] 22
3.7.707 [illegible] 22
3.7.708 [illegible] 22
3.7.709 [illegible] 22
3.7.710 [illegible] 22
3.7.711 [illegible] 22
3.7.712 [illegible] 22
3.7.713 [illegible] 22
3.7.714 [illegible] 22
3.7.715 [illegible] 22
3.7.716 [illegible] 22
3.7.717 [illegible] 22
3.7.718 [illegible] 22
3.7.719 [illegible] 22
3.7.720 [illegible] 22
3.7.721 [illegible] 22
3.7.722 [illegible] 22
3.7.723 [illegible] 22
3.7.724 [illegible] 22
3.7.725 [illegible] 22
3.7.726 [illegible] 22
3.7.727 [illegible] 22
3.7.728 [illegible] 22
3.7.729 [illegible] 22
3.7.730 [illegible] 22
3.7.731 [illegible] 22
3.7.732 [illegible] 22
3.7.733 [illegible] 22
3.7.734 [illegible] 22
3.7.735 [illegible] 22
3.7.736 [illegible] 22
3.7.737 [illegible] 22
3.7.738 [illegible] 22
3.7.739 [illegible] 22
3.7.740 [illegible] 22
3.7.741 [illegible] 22
3.7.742 [illegible] 22
3.7.743 [illegible] 22
3.7.744 [illegible] 22
3.7.745 [illegible] 22
3.7.746 [illegible] 22
3.7.747 [illegible] 22
3.7.748 [illegible] 22
3.7.749 [illegible] 22
3.7.750 [illegible] 22
3.7.751 [illegible] 22
3.7.752 [illegible] 22
3.7.753 [illegible] 22
3.7.754 [illegible] 22
3.7.755 [illegible] 22
3.7.756 [illegible] 22
3.7.757 [illegible] 22
3.7.758 [illegible] 22
3.7.759 [illegible] 22
3.7.760 [illegible] 22
3.7.761 [illegible] 22
3.7.762 [illegible] 22
3.7.763 [illegible] 22
3.7.764 [illegible] 22
3.7.765 [illegible] 22
3.7.766 [illegible] 22
3.7.767 [illegible] 22
3.7.768 [illegible] 22
3.7.769 [illegible] 22
3.7.770 [illegible] 22
3.7.771 [illegible] 22
3.7.772 [illegible] 22
3.7.773 [illegible] 22
3.7.774 [illegible] 22
3.7.775 [illegible] 22
3.7.776 [illegible] 22
3.7.777 [illegible] 22
3.7.778 [illegible] 22
3.7.779 [illegible] 22
3.7.780 [illegible] 22
3.7.781 [illegible] 22
3.7.782 [illegible] 22
3.7.783 [illegible] 22
3.7.784 [illegible] 22
3.7.785 [illegible] 22
3.7.786 [illegible] 22
3.7.787 [illegible] 22
3.7.788 [illegible] 22
3.7.789 [illegible] 22
3.7.790 [illegible] 22
3.7.791 [illegible] 22
3.7.792 [illegible] 22
3.7.793 [illegible] 22
3.7.794 [illegible] 22
3.7.795 [illegible] 22
3.7.796 [illegible] 22
3.7.797 [illegible] 22
3.7.798 [illegible] 22
3.7.799 [illegible] 22
3.7.800 [illegible] 22
3.7.801 [illegible] 22
3.7.802 [illegible] 22
3.7.803 [illegible] 22
3.7.804 [illegible] 22
3.7.805 [illegible] 22
3.7.806 [illegible] 22
3.7.807 [illegible] 22
3.7.808 [illegible] 22
3.7.809 [illegible] 22
3.7.810 [illegible] 22
3.7.811 [illegible] 22
3.7.812 [illegible] 22
3.7.813 [illegible] 22
3.7.814 [illegible] 22
3.7.815 [illegible] 22
3.7.816 [illegible] 22
3.7.817 [illegible] 22
3.7.818 [illegible] 22
3.7.819 [illegible] 22
3.7.820 [illegible] 22
3.7.821 [illegible] 22
3.7.822 [illegible] 22
3.7.823 [illegible] 22
3.7.824 [illegible] 22
3.7.825 [illegible] 22
3.7.826 [illegible] 22
3.7.827 [illegible] 22
3.7.828 [illegible] 22
3.7.829 [illegible] 22
3.7.830 [illegible] 22
3.7.831 [illegible] 22
3.7.832 [illegible] 22
3.7.833 [illegible] 22
3.7.834 [illegible] 22
3.7.835 [illegible] 22
3.7.836 [illegible] 22
3.7.837 [illegible] 22
3.7.838 [illegible] 22
3.7.839 [illegible] 22
3.7.840 [illegible] 22
3.7.841 [illegible] 22
3.7.842 [illegible] 22
3.7.843 [illegible] 22
3.7.844 [illegible] 22
3.7.845 [illegible] 22
3.7.846 [illegible] 22
3.7.847 [illegible] 22
3.7.848 [illegible] 22
3.7.849 [illegible] 22
3.7.850 [illegible] 22
3.7.851 [illegible] 22
3.7.852 [illegible] 22
3.7.853 [illegible] 22
3.7.854 [illegible] 22
3.7.855 [illegible] 22
3.7.856 [illegible] 22
3.7.857 [illegible] 22
3.7.858 [illegible] 22
3.7.859 [illegible] 22
3.7.860 [illegible] 22
3.7.861 [illegible] 22
3.7.862 [illegible] 22
3.7.863 [illegible] 22
3.7.864 [illegible] 22
3.7.865 [illegible] 22
3.7.866 [illegible] 22
3.7.867 [illegible] 22
3.7.868 [illegible] 22
3.7.869 [illegible] 22
3.7.870 [illegible] 22
3.7.871 [illegible] 22
3.7.872 [illegible] 22
3.7.873 [illegible] 22
3.7.874 [illegible] 22
3.7.875 [illegible] 22
3.7.876 [illegible] 22
3.7.877 [illegible] 22
3.7.878 [illegible] 22
3.7.879 [illegible] 22
3.7.880 [illegible] 22
3.7.881 [illegible] 22
3.7.882 [illegible] 22
3.7.883 [illegible] 22
3.7.884 [illegible] 22
3.7.885 [illegible] 22
3.7.886 [illegible] 22
3.7.887 [illegible] 22
3.7.888 [illegible] 22
3.7.889 [illegible] 22
3.7.890 [illegible] 22
3.7.891 [illegible] 22
3.7.892 [illegible] 22
3.7.893 [illegible] 22
3.7.894 [illegible] 22
3.7.895 [illegible] 22
3.7.896 [illegible] 22
3.7.897 [illegible] 22
3.7.898 [illegible] 22
3.7.899 [illegible] 22
3.7.900 [illegible] 22
3.7.901 [illegible] 22
3.7.902 [illegible] 22
3.7.903 [illegible] 22
3.7.904 [illegible] 22
3.7.905 [illegible] 22
3.7.906 [illegible] 22
3.7.907 [illegible] 22
3.7.908 [illegible] 22
3.7.909 [illegible] 22
3.7.910 [illegible] 22
3.7.911 [illegible] 22
3.7.912 [illegible] 22
3.7.913 [illegible] 22
3.7.914 [illegible] 22
3.7.915 [illegible] 22
3.7.916 [illegible] 22
3.7.917 [illegible] 22
3.7.918 [illegible] 22
3.7.919 [illegible] 22
3.7.920 [illegible] 22
3.7.921 [illegible] 22
3.7.922 [illegible] 22
3.7.923 [illegible] 22
3.7.924 [illegible] 22
3.7.925 [illegible] 22
3.7.926 [illegible] 22
3.7.927 [illegible] 22
3.7.928 [illegible] 22
3.7.929 [illegible] 22
3.7.930 [illegible] 22
3.7.931 [illegible] 22
3.7.932 [illegible] 22
3.7.933 [illegible] 22
3.7.934 [illegible] 22
3.7.935 [illegible] 22
3.7.936 [illegible] 22
3.7.937 [illegible] 22
3.7.938 [illegible] 22
3.7.939 [illegible] 22
3.7.940 [illegible] 22
3.7.941 [illegible] 22
3.7.942 [illegible] 22
3.7.943 [illegible] 22
3.7.944 [illegible] 22
3.7.945 [illegible] 22
3.7.946 [illegible] 22
3.7.947 [illegible] 22
3.7.948 [illegible] 22
3.7.949 [illegible] 22
3.7.950 [illegible] 22
3.7.951 [illegible] 22
3.7.952 [illegible] 22
3.7.953 [illegible] 22
3.7.954 [illegible] 22
3.7.955 [illegible] 22
3.7.956 [illegible] 22
3.7.957 [illegible] 22
3.7.958 [illegible] 22
3.7.959 [illegible] 22
3.7.960 [illegible] 22
3.7.961 [illegible] 22
3.7.962 [illegible] 22
3.7.963 [illegible] 22
3.7.964 [illegible] 22
3.7.965 [illegible] 22
3.7.966 [illegible] 22
3.7.967 [illegible] 22
3.7.968 [illegible] 22
3.7.969 [illegible] 22
3.7.970 [illegible] 22
3.7.971 [illegible] 22
3.7.972 [illegible] 22
3.7.973 [illegible] 22
3.7.974 [illegible] 22
3.7.975 [illegible] 22
3.7.976 [illegible] 22
3.7.977 [illegible] 22
3.7.978 [illegible] 22
3.7.979 [illegible] 22
3.7.980 [illegible] 22
3.7.981 [illegible] 22
3.7.982 [illegible] 22
3.7.983 [illegible] 22
3.7.984 [illegible] 22
3.7.985 [illegible] 22
3.7.986 [illegible] 22
3.7.987 [illegible] 22
3.7.988 [illegible] 22
3.7.989 [illegible] 22
3.7.990 [illegible] 22
3.7.991 [illegible] 22
3.7.992 [illegible] 22
3.7.993 [illegible] 22
3.7.994 [illegible] 22
3.7.995 [illegible] 22
3.7.996 [illegible] 22
3.7.997 [illegible] 22
3.7.998 [illegible] 22
3.7.999 [illegible] 22
3.7.1000 [illegible] 22

8 [redacted] 37

7.2.3.2 [redacted] 36

8.1 [redacted] 37

7.2.3.2 EXTRÉMITÉ KÉPEZÉSÉNEK ELLENŐRZÉSE 36

8.2 [redacted] 37

7.2.3.1 ÉVFÁRKATOK [redacted] 36

8.3 [redacted] 37

7.2.3.1 AZ OSZLOP FALAINAK ZSÍROZÁSA 36

8.3 [redacted] 37

8.1 PERSONELE BEMORZAOO ABOPERARE 37

8.3 [redacted] 37

8.2 [redacted] 39

8 MEGHIBÁSODÁSOK KERESÉSE 37

9.2 [redacted] 39

9.1 [redacted] 39

9.3 [redacted] 39

9.1 [redacted] 39

8.3 [redacted] 37

9.1 [redacted] 39

8.2 НЕСПРАВНОСТЕЙ И ИХ УСТРАНЕНИЯ 37

9 BUITENBEDRIJFSTELLING 39

8.3 ОПЕРАЦИИ ПО ВОССТАНОВЛЕНИЮ НОРМАЛЬНОЙ РАБОТЫ 37

9 MESSA FUORI SERVIZIO 39

9.1 ONTMANTELING, SLOOP EN VERWERKING 39

9.1 SMANTELLAMENTO, ROTTAMAZIONE E SMALTIMENTO 39

9 ВЫВОД ИЗ ЭКСПЛУАТАЦИИ 39

9.1 ДЕМОНТАЖ, СПИСАНИЕ И УТИЛИЗАЦИЯ 39

9.1 LESZERELÉS, HULLADÉKBA HELYEZÉS 39

FROMM | WRAPPING SOLUTIONS

IT DICHIARAZIONE CE DI CONFORMITA' **EN** EC DECLARATION OF CONFORMITY **DE** EG-KONFORMITÄTSERKLÄRUNG **FR** DECLARATION DE CONFORMITE CE **ES** DECLARACIÓN DE CONFORMIDAD CE	**RU** CE ДЕКЛАРАЦИЯ О СООТВЕТСТВИИ **HU** EK MEGFELELÉSI NYILATKOZAT **PL** DEKLARACJA ZGODNOŚCI WE **DA** EF-OVERENSSTEMMELSESERKLÆRING	**SE** EG-FÖRSÄKRAN OM ÖVERENSSTÄMMELSE **NL** EG-VERKLARING VAN OVEREENSTEMMING **CZ** ES PROHLÁŠENÍ O SHODĚ CONFORMIDADE **FI** EY-VAATIMUSTENMUKAISUUSVAKUUTUS **PT** DECLARAÇÃO CE DE CONFORMIDADE

IT IL FABBRICANTE E PERSONA AUTORIZZATA A COSTITUIRE IL FASCICOLO TECNICO: **EN** THE MANUFACTURER AND AUTHORISED PERSON TO COMPILE THE TECHNICAL FILE: **DE** DER HERSTELLER IST DIE ZUR ERSTELLUNG DER TECHNISCHEN UNTERLAGEN BEFUGTE PERSON: **FR** LE FABRICANT ET LA PERSONNE AUTORISÉE À CONSTITUER LE DOSSIER TECHNIQUE: **ES** EL FABRICANTE Y LA PERSONA AUTORIZADA PARA ELABORAR EL INFORME TÉCNICO:	**RU** ИЗГОТОВИТЕЛЬ И ЛИЦО, УПОЛНОМОЧЕННОЕ СОСТАВИТЬ ТЕХНИЧЕСКУЮ ДОКУМЕНТАЦИЮ: **HU** A MŰSZAKI DOKUMENTÁCIÓ ÖSSZEÁLLÍTÁSÁVAL MEGBÍZOTT SZEMÉLY: **PL** PRODUCENT I OSOBA UPOWAŻNIONA DO PRZYGOTOWANIA DOKUMENTACJI TECHNICZNEJ: **DK** PRODUCENTEN ER AUTORISERET TIL AT UDFØRE DEN TEKNISKE DOKUMENTATION:	**SE** TILLVERKAREN OCH PERSON SOM ÄR BEHÖRIG ATT SAMMANSTÄLLA DEN TEKNISKA DOKUMENTATIONEN: **NL** DE FABRIKANT EN PERSOON DIE GEAUTORISEERD IS OM HET TECHNISCH DOSSIER OP TE STELLEN: **CZ** VÝROBCE A OSOBA OPRÁVNĚNÁ K SESTAVENÍ TECHNICKÉHO SOUBORU: **FI** VALMISTAJA JA TEKNISEN TIEDOTTEEN LAADINTAAN VALTUUTETTU HENKILÖ: **PT** O FABRICANTE E PESSOA AUTORIZADA A CONSTITUIR FASCÍCULO TÉCNICO:
Fromm Holding AG, Hinterbergstrasse 26 - 6312 Steinhausen Switzerland		

IT DICHIARA SOTTO LA PROPRIA RESPONSABILITÀ CHE LA MACCHINA IDENTIFICATA **EN** DECLARES ON HIS OWN RESPONSIBILITY' THAT THE MACHINE IDENTIFIED AS FOLLOW **DE** ERKLÄRT UNTER EIGENER VERANTWORTUNG DASS DIE IDENTIFIZIERTE MASCHINE **FR** DECLARE SOUS SA RESPONSABILITE QUE LA MACHINE IDENTIFIEE **ES** DECLARA BAJO SU RESPONSABILIDAD QUE LA MÁQUINA IDENTIFICADA	**RU** ЗАЯВЛЯЕТ,ЧТО ОБМОТЧИК СООТВЕТСТВУЕТ ТРЕБОВАНИЯМ **HU** SAJÁT FELELŐSSÉGÉRE KIJELENTI, HOGY AZ ALÁBBIAK SZERINT AZONOSÍTOTT **PL** OŚWIADCZA NA WŁASNĄ ODPOWIEDZIALNOŚĆ IŻ OZNACZONA MASZYNA GÉP **DK** ERKLÆRER PÅ EGET ANSVAR, AT MASKINEN IDENTIFICERET SOM	**SE** FÖRSÄKRAR HÄRMED ATT MASKINEN MED FÖLJANDE EGENSKAPER **NL** VERKLAART VOOR EIGEN VERANTWOORDELIJKHEID, DAT DE GEÏDENTIFICEERDE MACHINE **CZ** PROHLAŠUJI NA SVOU ZODPOVĚDNOST ŽE STROJ S NÁSLEDUJÍCÍM OZNAČENÍM **FI** VAKUUTTAA OMALLA VASTUULLAAN, ETTÄ ILMOITETTU LAITE **PT** DECLARA SOB SUA PRÓPRIA RESPONSABILIDADE' QUE A MÁQUINA IDENTIFICADA

IT TIPO: AVVOLGITORE **EN** TYPE: WRAPPING MACHINE **DE** TYP: WICKELMASCHINE **FR** TYPE: BANDEROLEUSE **ES** TIPO: ENFARDADORA	**RU** ТИП: ОБМОТЧИК **HU** TÍPUS:TEKERCSELŐ **PL** TYP: OWIJARKA **DK** TYPE: VIKLEMASKINE	**SE** TYP: STRÄCKFILMSMASKIN **NL** TYPE: BANDEROLEUSE **CZ** TYP: BALÍCÍ STROJ **FI** TYYPPI: LAVAKÄÄRINTÄLAITE **PT** TYPE: ENVOLVEDOR

IT MODELLO **EN** MODEL **DE** MODELL **FR** MODÈLE **ES** MODELO	**RU** МОДЕЛЬ **HU** MODELL **PL** MODEL **DK** MODEL	**SE** MODELL **NL** MODEL **CZ** MODEL **FI** MALLI **PT** MODELO

IT MATRICOLA **EN** SERIAL NUMBER **DE** SERIENNUMMER **FR** NUMÉRO DE SÉRIE **ES** N° SERIE	**RU** СЕРИЙНЫЙ НОМЕР **HU** SOROZATSZÁMA **PL** NUMER FABRYCZNY **DK** SERIENUMMER	**SE** SERIENUMMER **NL** SERIENUMMER **CZ** SÉRIOVÉ ČÍSLO **FI** SARJANUMERO **PT** Nº DE SÉRIE

IT E' CONFORME ALLE DIRETTIVE COMUNITARIE **EN** IN CONFORMITY WITH THE FOLLOWING DIRECTIVES **DE** IS DEN FOLGENDEN EU-RICHTLINIEN ENTSPRICHT **FR** EST CONFORME AUX DIRECTIVES COMMAUTAIRES RELATIVES AUX/A **ES** ES CONFORME A LAS DIRECTIVAS COMUNITARIAS SOBRE	**RU** СООТВЕТСТВУЕТ ДИРЕКТИВАМ ЕВРОПЕЙСКОГО СООБЩЕСТВА **HU** MEGFELEL A VONATKOZÓ EURÓPAI IRÁNYELVEKNEK **PL** JEST ZGODNA Z ODPOWIEDNIMI DYREKTYWAMI WSPÓLNOTOWYMI **DK** ER UDARBEJDET I OVERENSSTEMMELSE MED DE GÆLDENDE EU-DIREKTIVER	**SE** ÄR TILLVERKAD I ÖVERENSSTÄMMEISE MED GÄLLANDE EU-DIREKTIV **NL** CONFORM IS MET COMMUNAUTAIRE RICHTLIJNEN INZAKE **CZ** JE V SOULADU S NÁSLEDUJÍCÍ SMĚRNICÍ **FI** ON SEURAAVIEN YHTEISÖN DIREKTIIVIEN MUKAINEN **PT** ESTÁ EM CONFORMIDADE COM AS DIRETIVASOMUNITÁRIAS
2006/42/CE & 2014/30/UE		

IT E NORME **EN** AND STANDARDS **DE** UND NORMEN **FR** ET NORMES **ES** Y NORMAS	**RU** И НОРМЫ **HU** ÉS NORMÁK **PL** I NORMY **DK** OG STANDARDER	**SE** OCH STANDARDER **NL** EN NORMEN **CZ** A NORMY **FI** JA MÄÄRÄYKSET **PT** E NORMAS
EN ISO 12100:2010 & EN 60204-1:2006 + A1:2009		

IT DICHIARAZIONE ORIGINALE IN LINGUA ITALIANA. **EN** TRANSLATION OF ORIGINAL DECLARATION IN ITALIAN. **DE** ÜBERSETZUNG DER ORIGINALERKLÄRUNG AUF ITALIENISCH. **FR** TRADUCTION DES DÉCLARATION ORIGINALE EN LANGUE ITALIENNE. **ES** TRADUCCIÓN DE DECLARACIÓN ORIGINAL ENALIANO.	**RU** ПЕРЕВОД ОРИГИНАЛА ДЕКЛАРАЦИИ НА ИТАЛЬЯНСКОМ ЯЗЫКЕ. **HU** FORDÍTÁS AZ EREDETI NYILATKOZAT OLASZ NYELVŰ. **PL** TRANSLACJA ORYGINALNE OŚWIADCZENIE W JĘZYKU WŁOSKIM. **DK** OVERSÆTTELSE ORIGINAL ERKLÆRING PÅ ITALIENSK.	**SE** ÖVERSÄTTNING ORIGINALDEKLARATION PÅ ITALIENSKA. **NL** VERTALING VAN DE ORIGINELE VERKLARING IN HET ITALIAANS. **CZ** PŘEKLAD ORIGINÁLNÍ PROHLÁŠENÍ V ITALSKÉM JAZYKU. **FI** KÄÄNNÖS ALKUPERÄINEN ILMOITUS. **PT** TRADUÇÃO DECLARAÇÃO ORIGINAL EM ITALIANO.

IT LUOGO E DATA: **EN** PLACE AND DATE: **DE** ORT UND DATUM: **FR** LIEU ET DATE : **ES** LUGAR Y FECHA:	**RU** МЕСТО И ДАТА: **HU** KELT: **PL** MIEJSCE I DATA: **DK** DATO OG STED:	**SE** ORT OCH DATUM: **NL** PLAATS EN DATUM: **CZ** MÍSTO A DATUM: **FI** PAIKKA JA PÄIVÄYS: **PT** LOCAL E DATA:
Steinhausen		

IT IL LEGALE RAPPRESENTANTE (ANGELO FORNI) **EN** LEGAL REPRESENTATIVE (ANGELOFORNI) **DE** GESETZLICHER VERTRETER (ANGELO FORNI) **FR** LE REPRÉSENTANT LÉGAL (ANGELO FORNI) **ES** EL REPRESENTANTE LEGAL (ANGELO FORNI)	**RU** ЮРИДИЧЕСКИЙ ПРЕДСТАВИТЕЛЬ (ANGELO FORNI) **HU** A TÖRVÉNYES KÉPVISELŐ (ANGELOFORNI) **PL** PRZEDSTAWICIEL USTAWOWY (ANGELOFORNI) **DK** DEN ADMINISTRERENDE DIREKTØR (ANGELO FORNI)	**SE** JURIDISKT OMBUD (ANGELO FORNI) **NL** DE WETTELIJKE VERTEGENWOORDIGER(ANGELO FORNI) **CZ** PRÁVNÍ ZÁSTUPCE (ANGELO FORNI) **FI** LAILLINEN EDUSTAJA (ANGELO FORNI) **PT** O REPRESENTANTE LEGAL (ANGELO FORNI)
Fromm Holding AG		

1 [redacted]

1.1 [redacted] INSTRUCÕESNES [redacted]

1.1.1 BEDEUTUNG DES HANDBUCHS [redacted]

1.1.1 IMPORTÂNCIA DEL MANUAL [redacted]

[redacted]

1.2 [redacted]

1.3 [redacted]

1.3.1 [redacted]

1.3.2 [redacted]

1.3.3 [redacted]

1.3.4 [redacted]

1.3.5 [redacted]

1.3.6 [redacted]

1.3.7 [redacted]

1.3.8 [redacted]

1.3.9 [redacted]

1.3.10 [redacted]

1.3.11 [redacted]

1.3.12 [redacted]

Se ha [redacted]
частей:

- [redacted]
- [redacted]
- [redacted]

1.1.4 [redacted]A

[redacted] собственностью ПРОИЗВОДИТЕЛЯ.

[redacted] другими законами о правах собственности.

[redacted] разрешения ПРОИЗВОДИТЕЛЯ.

1.1.5 ÁBRAKKAL ÉS TARTALMAKKAL

[redacted] toestemming van de FABRIKANT is verboden.

1.1.5 [redacted]S

1.1.5 [redacted]

1.1.5 [redacted]ER AFBEELDINGEN EN INHOUD

[redacted]

1.1.6 [redacted]

1.1.6 [redacted]

1.1.6 [redacted]ANUAL DE INSTRUCCIONES

[redacted] или же в силу необходимостей конструкторского или коммерческого характера.

1.1.7

aux biens et à l'environnement.

PERICOL

DANGER

Indica un pericol cu risc de accident, chiar şi mortal.

здоровья оператора и/или подверженных опасности людей.

ПРЕДУПРЕЖДЕНИЕ

Maschine zur Folge haben.

эксплуатации станка в различных режимах работы.

1.2 [redacted]

[redacted]

[redacted]

Operator, który po uprzednim odpowiednim przeszkoleniu z użytkowania maszyny jest w stanie wykonywać najprostsze regulacje.

[redacted]

Pracownik techniczny posiadający uprawnienia do wykonywania czynności na instalacji elektrycznej będącej pod napięciem.

[redacted]

Pätevä tekniikka, joka pystyy käyttämään laitetta kuten laitteen ohjaaja ja [redacted] wykonywać regulacje oraz czynności na instalacji elektrycznej w celu [redacted] Einstellungen und elektrischen.

[redacted]

[redacted] z użytkownikiem.

[redacted]

[redacted] znajdują się w całości lub częściowo w strefie niebezpieczeństwa.

[redacted] sich gänzlich oder teilweise in einem Gefahrenbereich anhält.

[redacted] полностью или частично находится в опасной зоне.

2

2.1

[illegible]

PERICOLO

... CONTEMPORANEAMENTE IN PIÙ DI UN OPERATORE.

2.2 SEGNALETICA DI SICUREZZA

» Se Figur 1 - s. 9
» Vedi Figura 1 - pag. 9
» Vea Figura 1 - pág. 9
» Zie Figuur 1 - page 9

Las etiquetas adhesivas puestas en la máquina deben mantenerse limpias y legibles.

De plaketiketten op de machine moeten steeds schoon en leesbaar gehouden worden.

	- [redacted]steids.
	- Es ist verboten, die fest installierten Schutzverkleidungen zu entfernen. - [redacted].
	- [redacted]gen.
	- [redacted] - [redacted] käyttöä.
	- [redacted]ile.

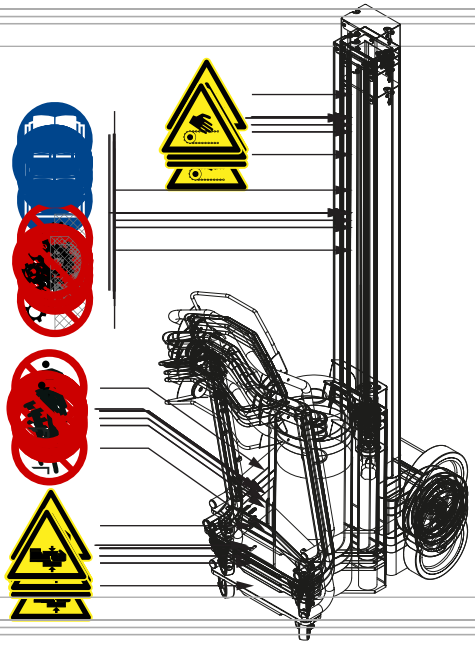

Figura 1
[redacted]
Rys. 1

2.3 [redacted]

[redacted]

DANGER
GEFAHR
[redacted]
PERICOLO
ZAGROŻENIE
DANGER
GEFAHR
[redacted]
PERICOLO
ZAGROŻENIE
DANGER
[redacted]
DANGER
[redacted]
PERICOLO
ZAGROŻENIE
DANGER
[redacted]
[redacted]
NEBEZPEČÍ
[redacted]
VAARA
[redacted]
GEVAAR
PELIGRO
PERICOLO
NIEBEZPIECZEŃSTWO

RISQUE D'ECRASEMENT

[redacted] *de la machine pour la coucher*

[redacted] *istnieje ryzyko uderzenia i zgniecenia*

[redacted] *Przeprowadzać operację powoli.*

[redacted] *Nrs du mouvement vers l'arrière*

[redacted] *maszyny zwracać uwagę szczególnie*

[redacted] *istnieje ryzyko uderzenia i zgniecenia*

[redacted] *przemieszczania*

[redacted] *uderzenia i zgniecenia*

[redacted]

odpowiedzialności za szkody wyrządzone osobom, zwierzętom lub rzeczom z powodu naruszenia urządzeń bezpieczeństwa.

[redacted]

[redacted]

[redacted]

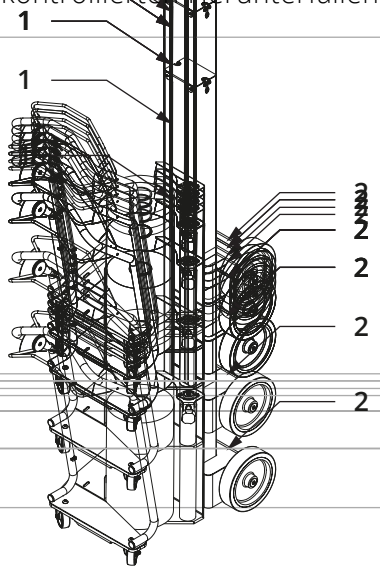

[redacted]

Figura 2

рис. 2

Fig. 2

2.5 DISPOSITIVI DI PROTEZIONE INDIVIDUALE (DPI)

- Compulsory use of gloves.
- Safety shoes required.
- Protective clothing required.
- Compulsory use of helmet.

2.6 ...NY

Только при использовании оригинальных запасных частей можно гарантировать сохранение наивысшей отдачи от работы наших станков.

3

3:1

See ... DATA

sehen DECKBLATT MIT KENNZEICHNUNG DER MASCHINE

Zie OMSLAG MET IDENTIFICATIE VAN DE MACCHINE

Vedi copertina con identificazione della macchina

Identifikationsskiltet ... holder

... maschinenrahmen befestigt und enthält

... machineframe is bevestigd, zijn de

La targhetta di identificazione, fissata al telaio della macchina, riporta

- ... des Herstellers
- ... do Construtor
- ... van de fabrikant
- ... del Costruttore
- ... matricula
- Ano de construção
- Gewicht (kg)
- Peso (kg)

» See Fig. 3 - side 13

» Véase Figura 3 - pág. 13

» Siehe Fig. 3 - seite 13

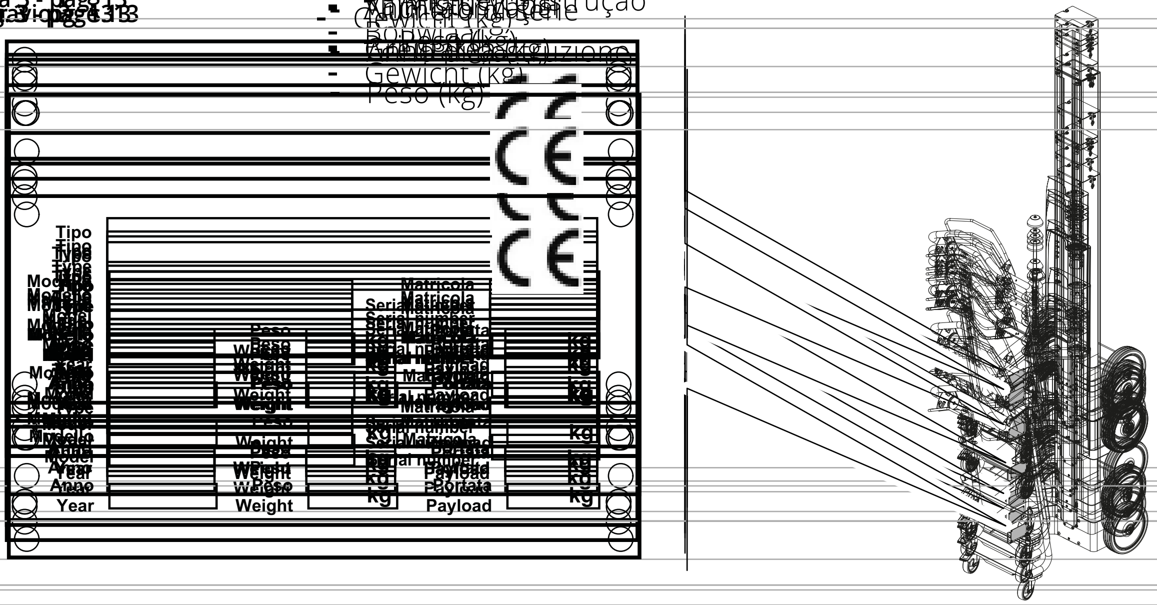

Fig. 3

Figur 3

Figura 3

3.2

» Véase Figura 4 - pág. 14

aus folgenden Bauteilen:

из следующих компонентов:

» Véase Figura 4 - pág. 14

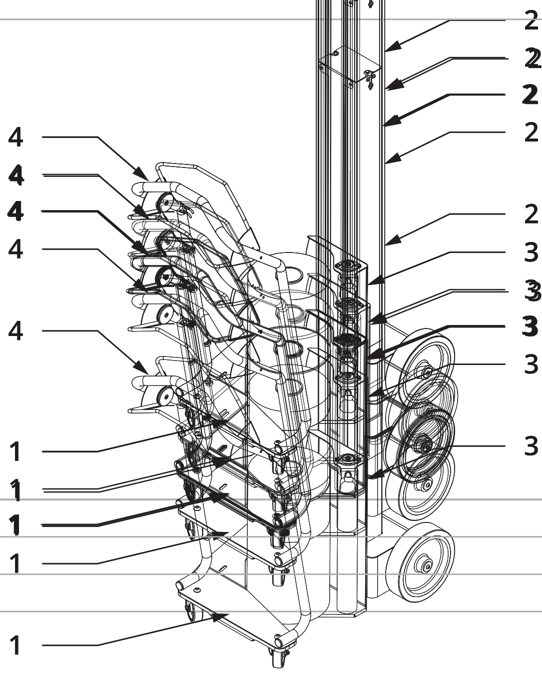

Figura 4

3.3 …ИНЫ

» Véase Figura 5 - pág. 15

Med vredet (2) regleras bromsens verkan och därmed filmsträckningen.

Vid igångsättningen ska filmen lastas på vagnen enligt följande:

Sänk rullvaggan för att underlätta införingen av rullen.

För in rullen på centreringsstiftet (3).

O esquema (A) está gravado no carro.

contraporca (4).

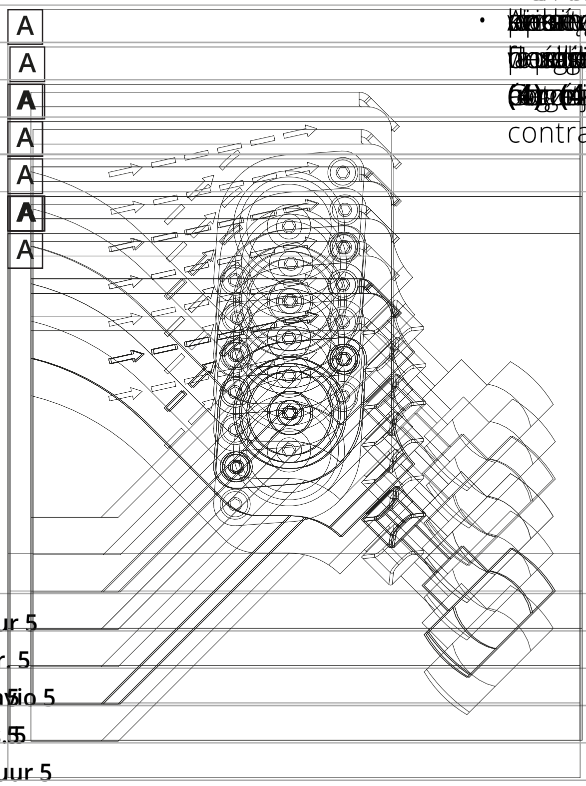

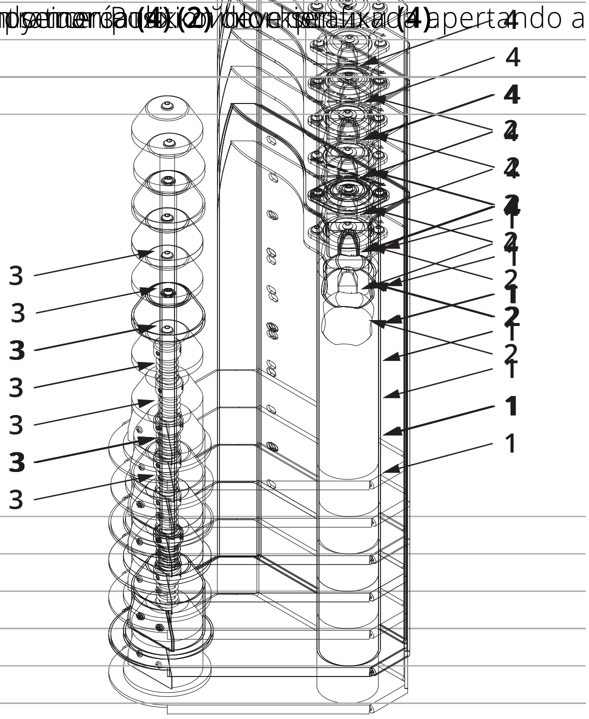

Figur 5

Obr. 5

Figura 5

3.4

3.5

- НИКОГДА не использовать станок с удаленными или вскрытыми ограждениями.
- НИКОГДА не использовать покупные устройства в целях, отличных от целей, предусмотренных Производителем.

3.6 [redacted]

- [redacted]
- [redacted] 74 kg
- [redacted]
- Filmstärke 17/30 µm
- [redacted] 17/30 µm
- [redacted] Ø 76 mm
- [redacted] 76 mm
- [redacted] 500 mm
- [redacted] 76 mm
- Max. Bobinengewicht 16 kg
- [redacted]
- [redacted]
- [redacted]
- [redacted]
- [redacted]

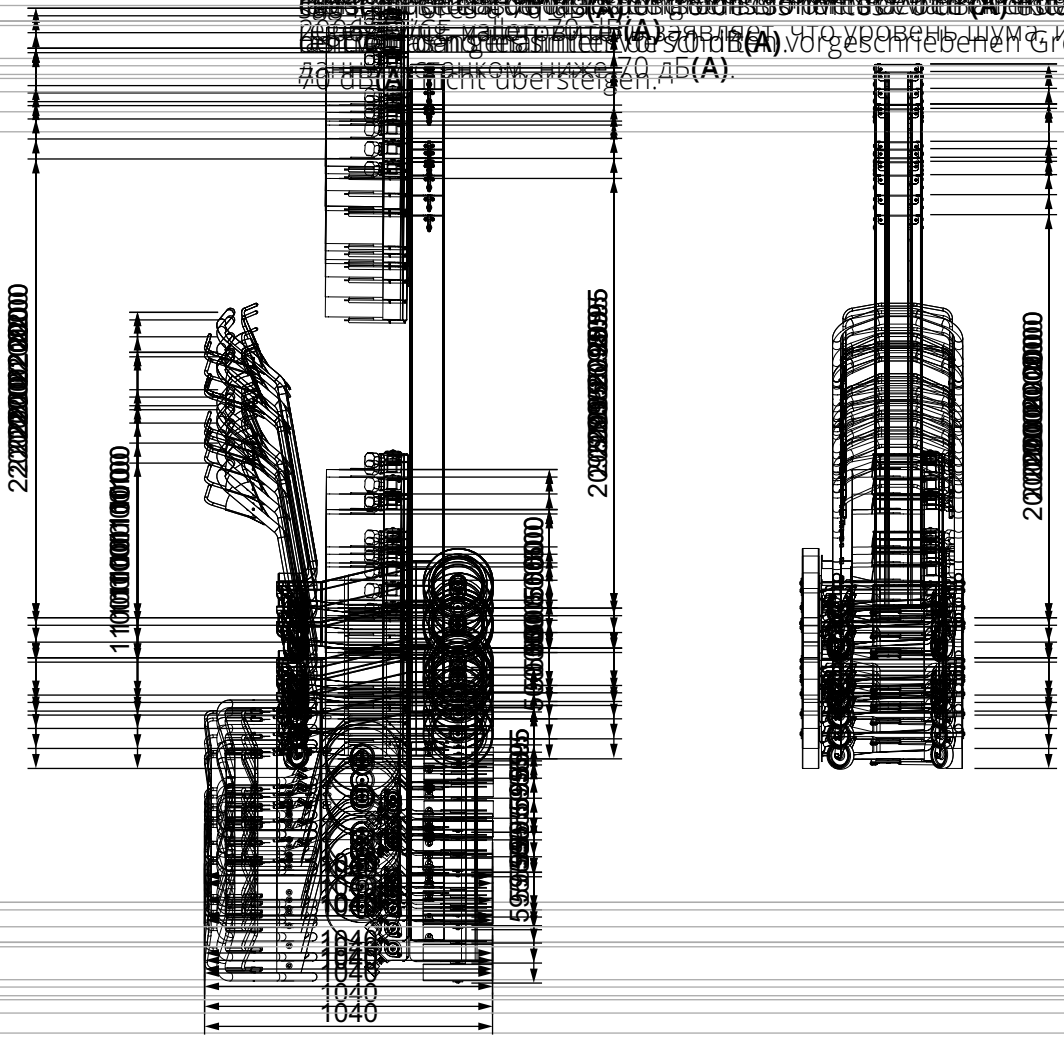

Figura 6
Fig. 6
Figura 6
Figure 6
Fig. 6
Figura 6
Figure 6
Figure 6
рис. 6
Fig. 6

3.7 [redacted]O MUNKAVÉGZÉS KÖZBEN

3.7.1 [redacted]AL

» [redacted]
» [redacted]
» Lát Àbra 7 - old. 19

[redacted]

A gépkezelő helye a veszélyes területeken kívül van.

3.7.2 [redacted]ER (HMI)

3.7.2 [redacted]Ä

» [redacted]
» Vedea Fig. 7 - pg. 19
» [redacted]
» Lát Àbra 7 - old. 19
» [redacted]

[redacted]

A vezérlőkar (B) a gép kézi kormányára van felszerelve, és a kapcsolgató funkciók megfelelő helyazonosítására van karakterekkel magának a karnak az oldalára gravírozott kódokkal. A fő vezérlőpendzelek a kocsi mozgatás kézi mechanizmusának bekapcsolására szolgáló kar alakú, ergonomikus és fizikai felépítésének köszönhetően biztosítja a gépkezelő megfelelő és biztonságos munkakörnyezetét. A vezérlőegységek a veszélyes területektől távol és a talajszint felett olyan magasan kell elhelyezni, hogy a kezelőnek ne kelljen bizonytalan és veszélyes helyzetben dolgoznia.

A vezérlőpendzelek a gépet csak szándékos műveletekkel biztosítják, és elkerülik a nem kívánt működést és a kezelő számára veszélyes helyzeteket.

A operación del operador. Evitan movimientos indeseados y situaciones peligrosas para el operador.

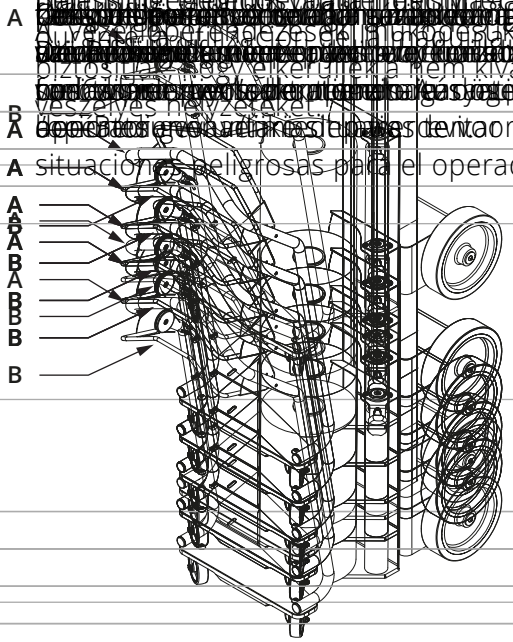

Obr. 7

Figur 7

Figure 7

Figura 7

Figure 7

Figura 7

3.7.3

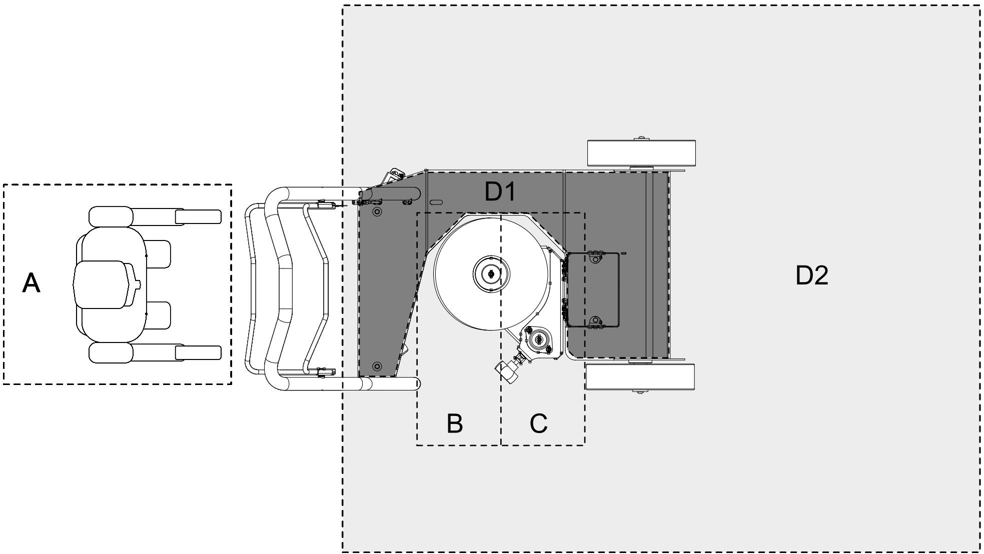

... betjäning

... arbetscykeln. ... Arbeitszyklus durchzuführen.

... overvåge hvert Wickelzyklus ... наблюдение за работой.

BÓSTLÁS B - Zona de lucru

În zona de lucru operatorul execută următoarele operaţii:

STANDPLATZ B - Arbeitsbereich

- ... am Beginn des Arbeitszyklus.
- ... de lucru.
- Abschneiden der Folie am Ende des Wickelzyklus.

PELIGRO

NIEBEZPIECZEŃSTWO

DANGER

PERICOLO

ОПАСНОСТЬ

El enganche y el corte del film deben efectuarse con la máquina ...

Zaczepienie i przecięcie folii musi być wykonywane przy ...

... Folie müssen bei stillstehender Maschine durchgeführt werden.

» Vedi Figura 8 - pag. 20

[redacted]

» Vedea Fig. 8 - pg. 20

[redacted]

operations:

- [redacted] film;
- cambio della bobina del film;
- [redacted]
- regulación de la tirantez del film, si está montada en el borde del carro.
- [redacted]

[redacted]TÉS

ADVERTENCIA

[redacted]

Wszystkie energie do wykonania w pozycji "G", muszą być [redacted] Mikrodim durchgeführt werden.

[redacted]EĚÍ

[redacted]IECZEŃSTWO

[redacted]ŚĆ

[redacted] DER MASCHINE (D2) ZU BETRETEN.

4 [redacted]

[redacted]ОДИРОВАНИЕ

4.1 [redacted]ASA

4.1 [redacted]

Die Verpackung wird auf einer Palette verpackt versendet.

[redacted]

The lifting and transport means must be chosen based on the

[redacted]

персонала и использования несоответствующих средств.

VAARA
DANGER
[redacted]ZIECZEŃSTWO
[redacted]
[redacted]
FA[redacted]

VAROITUS
WARNING
[redacted]
[redacted]
OSTRZEŻENIE
AVVERTENZA
[redacted]
WARNING
U[redacted]ORNĚNÍ
A[redacted]ISMENT
[redacted]
AVVERTENZA
[redacted]
ПРЕДУПРЕЖДЕНИЕ

4.2 [redacted]

[redacted]

[redacted]

[redacted] SCHÄDEN AN DER MASCHINE ZUR FOLGE.

[redacted]

THE WEIGHT OF THE PACKAGING IS GENERALLY INDICATED ON THE [redacted] DAS GEWICHT DER VERPACKUNG IST IM ALLGEMEINEN AUF DER KISTE ANGEGEBEN.

[redacted]

[redacted] MACHINEDELEN ALS GEVAARZONE BESCHOUWD WORDEN).

Rozměry balení: 800x600x2200 mm
Package dimensions: 800x600x2200 mm
[redacted]
[redacted]
[redacted]

4.3 [redacted]ET [redacted]NEJ

[redacted]

[redacted] wyżej wymienione informacje.

5 [illegible]NE

5.1 [illegible] CONSENTIDAS [illegible] ОКРУЖАЮЩЕЙ СРЕДЫ

[illegible]

[illegible]

[illegible]

5.3 [redacted]

» [redacted]

[redacted] continuación:

A) [redacted]

B) [redacted]

C) [redacted] wheels.

C) [redacted] wheels.

FORSIGTIG

[redacted]

ADVERTENZA

WARNING

Hvis det ikke er muligt at få alle de nødvendige redskaber til [redacted]

Manufacturer in order to avoid jeopardising the operator's health and/or that of persons as well as damaging the machine.

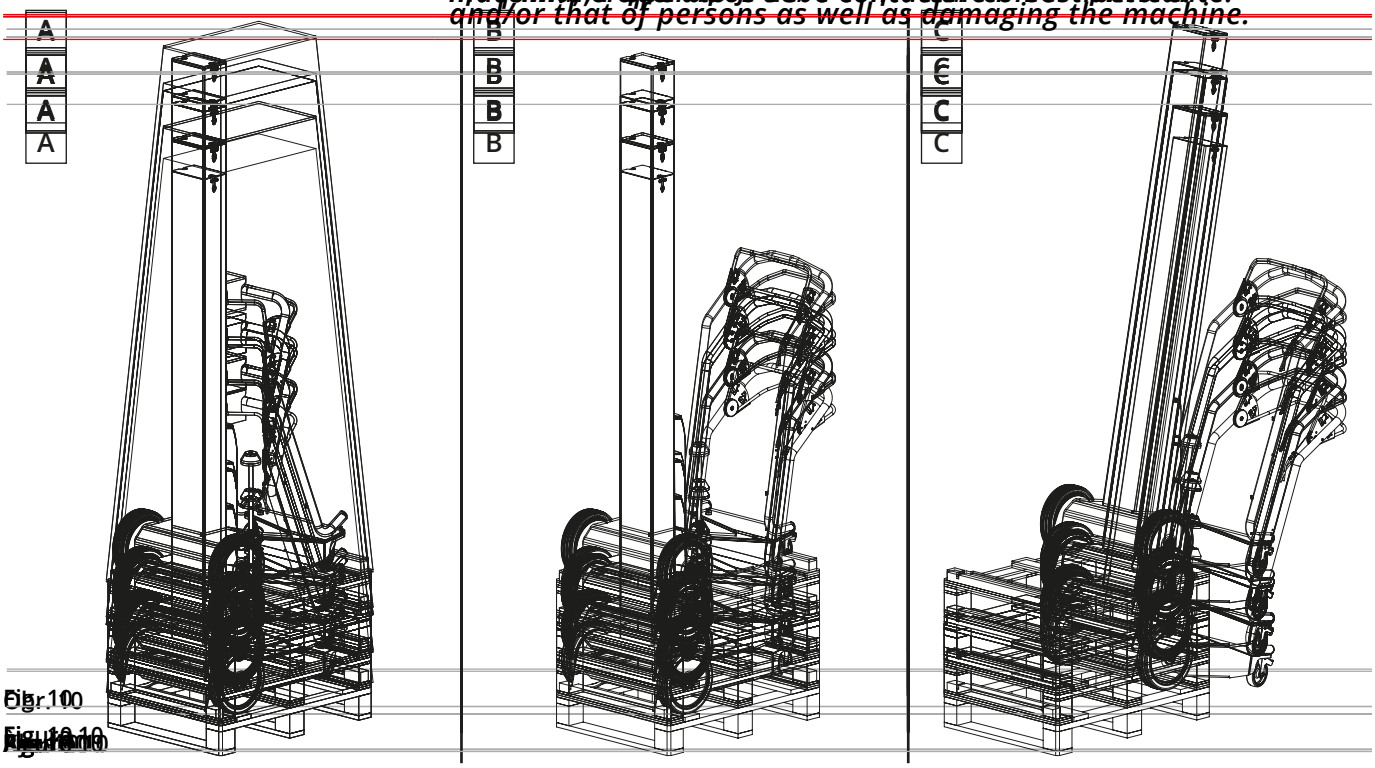

Fig. 10
Figura 10
Figure 10
Abbildung 10
Picture 10

6 [redacted]HINE

6.1 [redacted]NINGER

1) [redacted]
1) [redacted]
des Folienschlittens:
1) [redacted]
[redacted] Folienschlittens.
[redacted] Folienschlittens.
[redacted] bewust wordt bedend
2) [redacted]
2) [redacted]
2) [redacted]
2) [redacted]
2) [redacted]
2) [redacted]
[redacted] ongewenste werking en voor de operator gevaarlijke situaties te voorkomen.
[redacted] исключить ситуации, опасные для оператора.

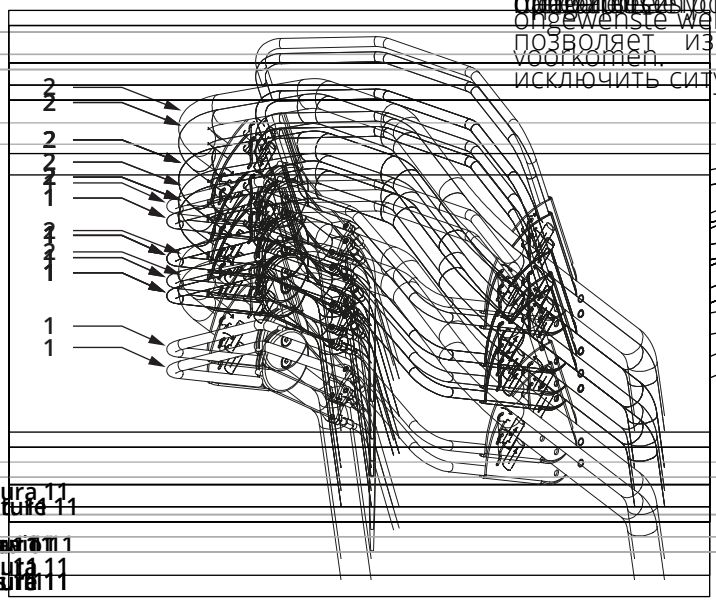

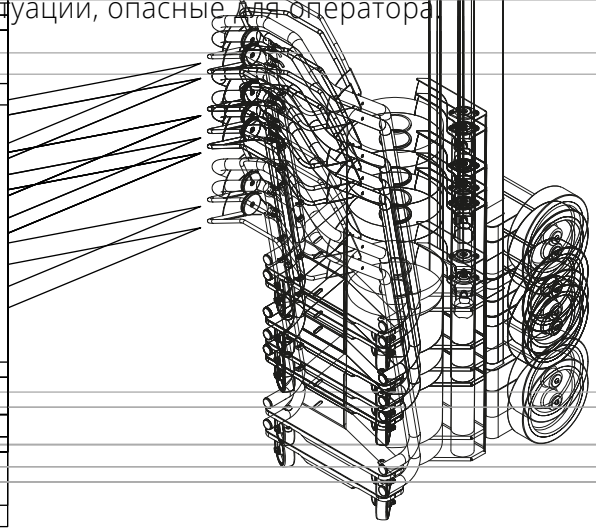

Figura 11
[redacted]
Figuur 11
рис. 11

6.2 [redacted]

6.2.1 [redacted]

» [redacted]

A) [redacted]
B) [redacted] Bügelverschlussschnallen.
B) [redacted]
C) [redacted] (2) [redacted] (3).
C) [redacted] (3).
D) [redacted] (3).schieben.
D) [redacted]

[redacted]

[redacted]

[redacted] Bewegung (Folienschlitten) in Berührung kommt.

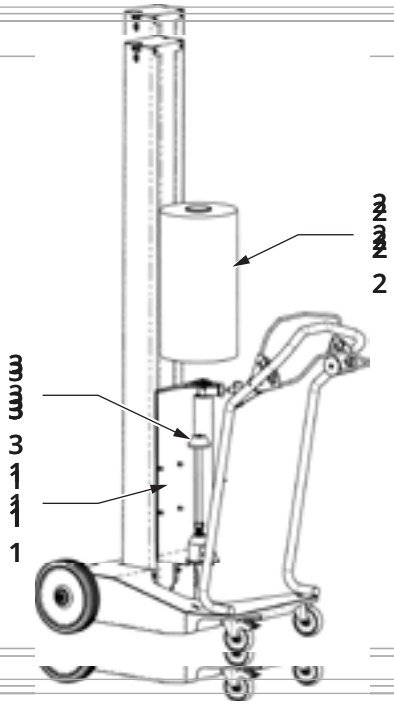

Abb.12
Figura 12
Figure 12
Figura 12

6.2.2

» see Picture 13, page 29

- Die Maschine am Griff (1) zu dem Packgut schieben, das umwickelt werden soll, … (2) …
- … (2) … soll, und die Maschine um das Packgut schieben, um mit dem Umwickeln zu beginnen.
- … den Hebel (2) drücken …
- … bis der Folienschlitten (3) den unteren Endanschlag erreicht hat. Dann den Hebel (2) loslassen und die Maschine zum Stillstand bringen.

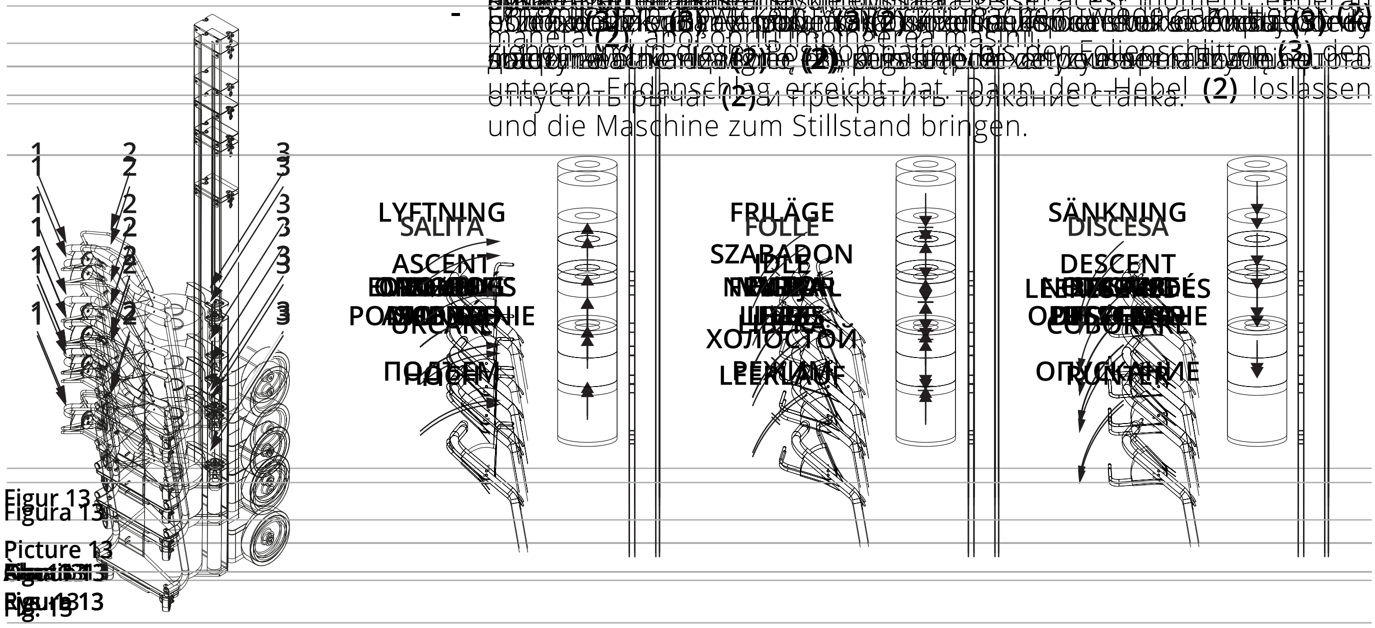

Figur 13
Figura 13
Picture 13
Fig. 13
рис. 13

» [redacted]

» [redacted]
» Vedi Figura 14 - pag. 30
» [redacted]
» Zobacz Rys. 14 – str. 30
» Siehe Figur 14 - Seite 30

[redacted]

- [redacted]
- Den Sterngriff im Uhrzeigersinn drehen, um die Folienspannung zu erhöhen.
- [redacted]
- Den Sterngriff im Gegenuhrzeigersinn drehen, um die Folienspannung zu verringern.

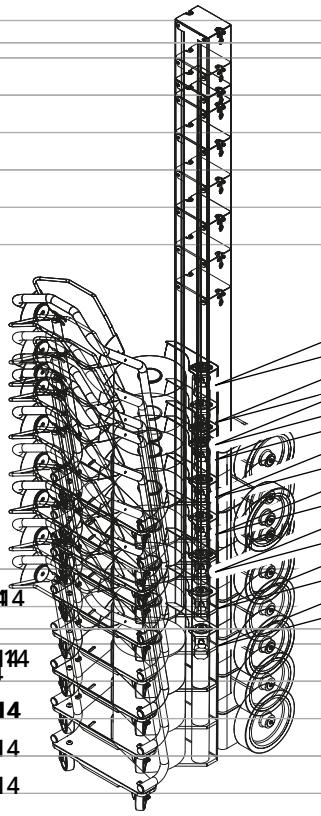

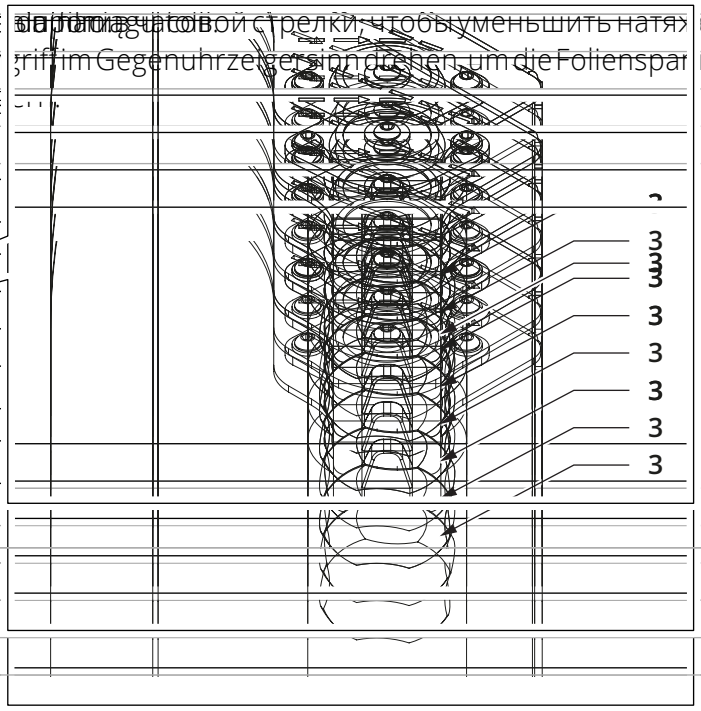

Figura 14
Fig. 14
Figure 14
Abb. 14
Figura 14
Figura 14
Figure 14
рис. 14
Fig. 14

6.2.4 [redacted]

» [redacted]31

[redacted]

- [redacted]
- [redacted]
- [redacted]

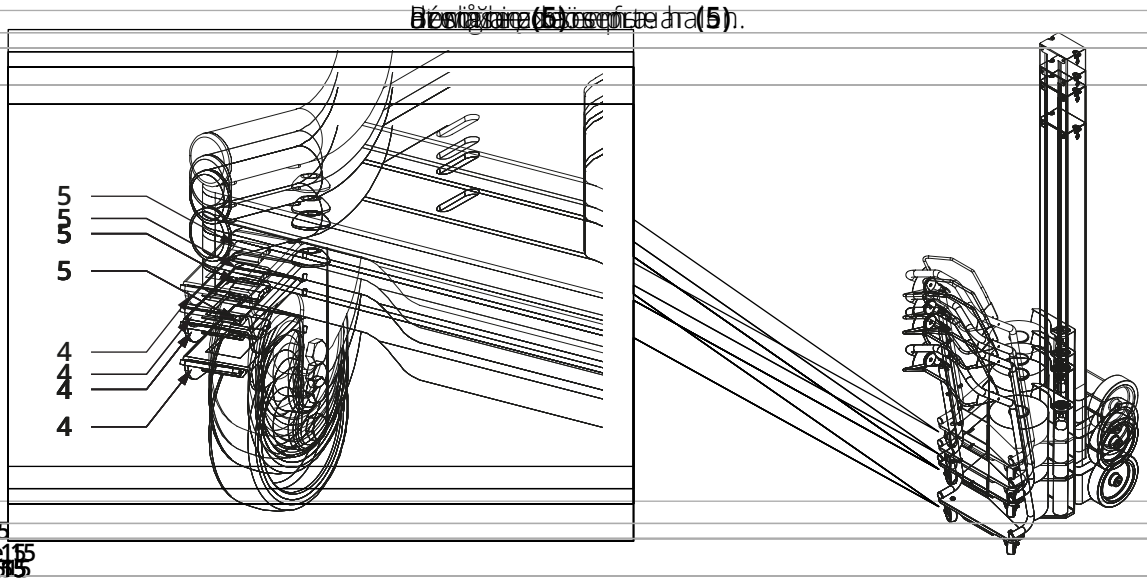

Àbra 15
Picture 15
Figure 15
Fig. 15

7 [redacted]ОБСЛУЖИВАНИЕ

7.1 [redacted]ВИЛА ПРЕДОСТОРОЖНОСТИ

GEFAHR
[redacted]**ЕЧЕЗЕНСТВО**
[redacted]**ЕСТЬ**

Das Wartungspersonal, das die Wartungseingriffe an der Maschine [redacted] *Wartungsarbeiten.*

ÜBERZEUGENDE HANDLETS [redacted]**ЕНИЕ**

O[redacted] Wartungsarbeiten, die Eingriffe an mechanischen und elektrischen [redacted] *Schoonmaakwerkzaamheden en visuele controles uitvoeren.* [redacted] *очистки и визуального контроля на приборной оснастке станка.*

INFORMATIE
INFORMATIONEN
INFORMATION
INFORMATIE
ИНФОРМАЦИЯ

Wartungsarbeiten [redacted] *ИНФОРМАЦИЯ* [redacted] *обслуживания* [redacted] *спецодежды* [redacted]

- [redacted]
- [redacted]
- [redacted]
- [redacted]
- [redacted] Insieme con l'installazione ungeeigneten Werkzeugen und ungeeigneter Ausrüstung Gebrauch zu machen. [redacted] материалы, которые в любых условиях гарантируют безопасность станка. Используются только инструменты, пригодные для выполняемых работ. Ненадлежащее использование инструментов или приспособлений категорически запрещается.

7.1.1 [redacted]

[redacted]

- [redacted]
- [redacted]
- [redacted]

7.2 [redacted]NA

ОБСЛУЖИВАНИЕ

[redacted]

AVERTISSEMENT
[redacted]
WARNSCHWING
AVVERTIMENTO

INFORMATIONS
INFORMATIONEN
INFORMACJON
INFORMACIÓN
ИНФОРМАЦИЯ

[redacted]

7.2.1 [redacted]NA

[redacted]

Limpieza. Eliminar todo rastro de suciedad de las superficies de la máquina. Utilizar un trapo limpio y húmedo.

Чистка. Аккуратно устранить все следы грязи на всей поверхности станка. Использовать чистую влажную тряпку.

7.2.2 [redacted]ПОЛГОДА

7.2.2.1 [redacted]

7.2.2.1 [redacted]ВЕРТИКАЛЬНЫХ ЦЕПЕЙ

» [redacted]35

» увидеть рис. 16 - стр. 35

A) [redacted]

B) [redacted]

B) [redacted]

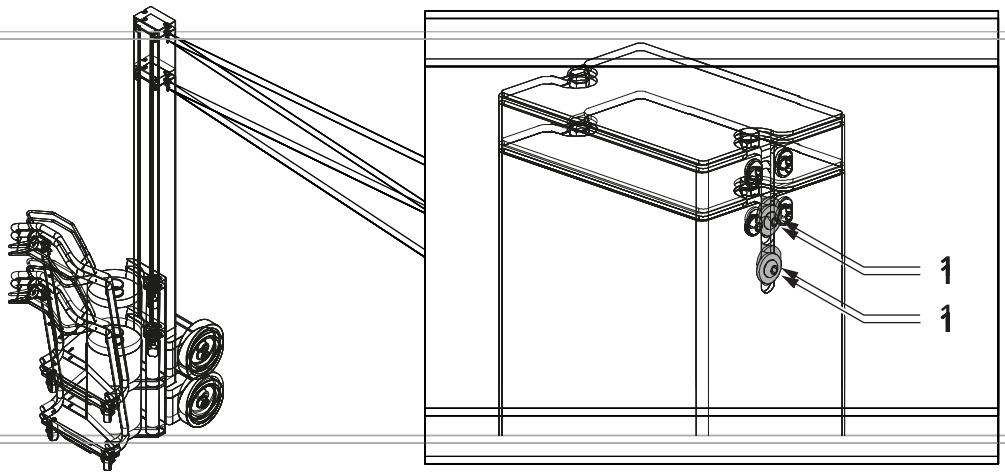

Fig. 16
Figura 16
Figura 16

» [redacted]35

» [redacted]35

7.2.2.2 [redacted]

7.2.2.2 [redacted]

A) [redacted]

B) [redacted]

A) [redacted]

B) [redacted]

B) [redacted]

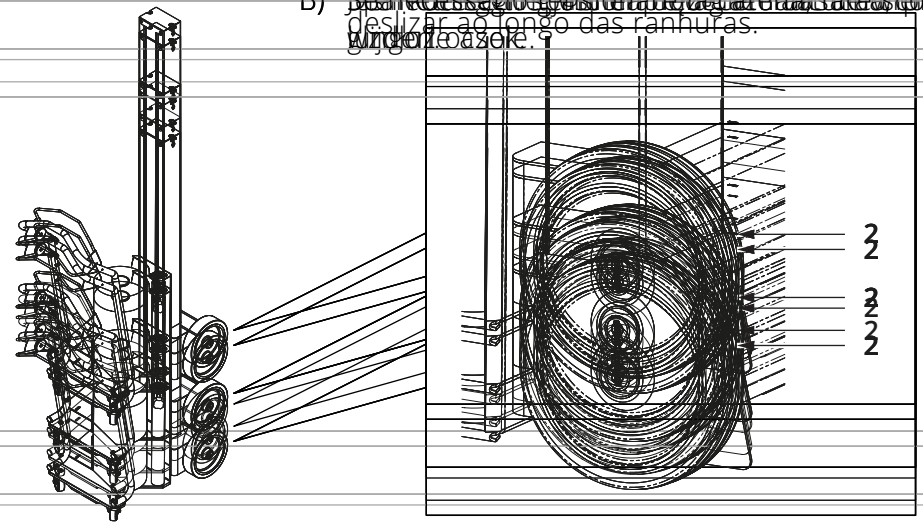

Fig. 17
Figura 17
Figura 17

7.2.3 [redacted]

7.2.3.1 [redacted]

» [redacted] continuación:

A) [redacted] (1).

B) [redacted] (2).

C) [redacted] laufen.

INFORMATIONEN
INFORMAZIONI
INFORMACIÓN

[redacted] multifuncional.
[redacted] multifuncionais.
[redacted] смазку.

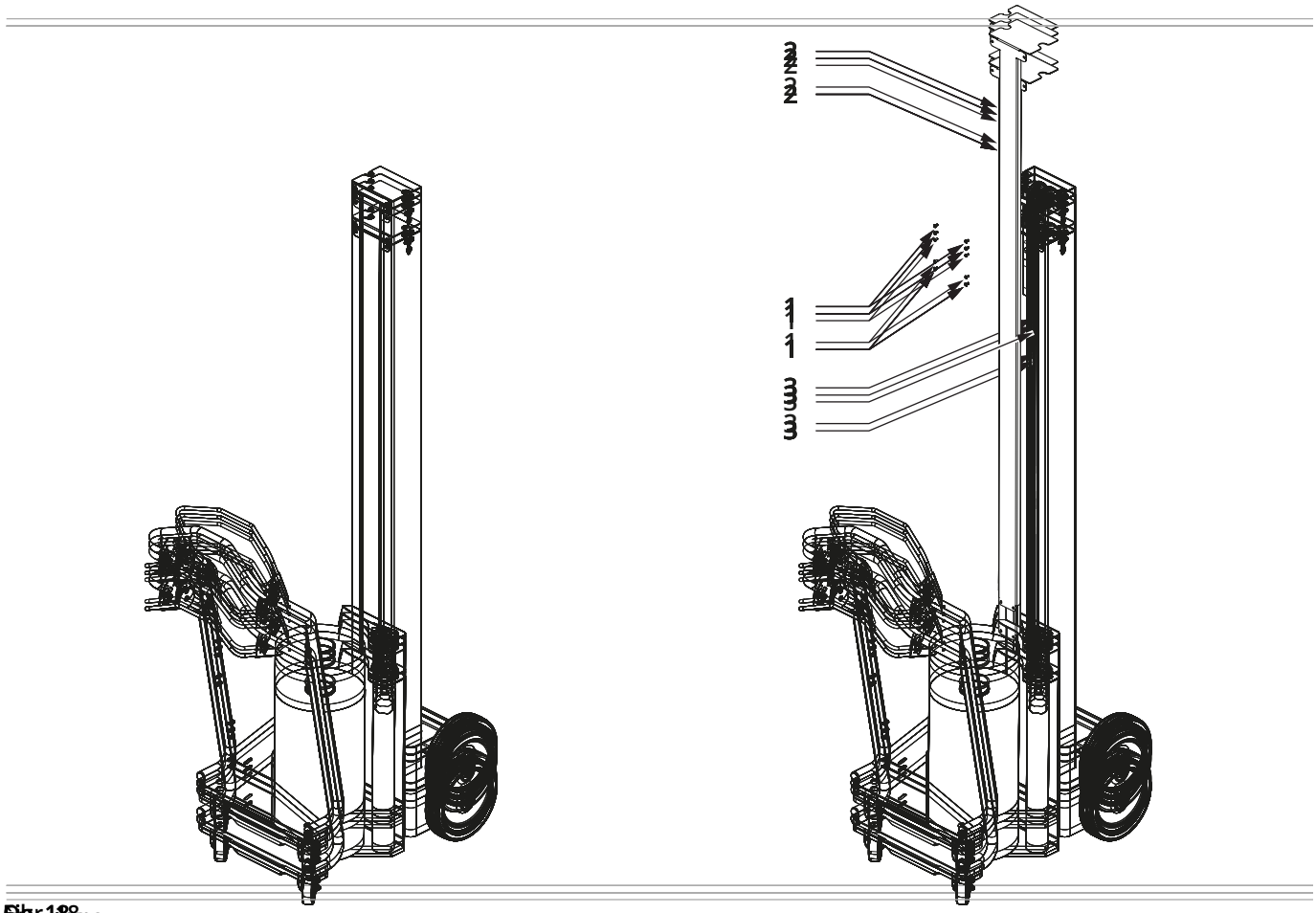

Abb. 18
Figura 18
Figura 18
Figura 18

8 ПОИСК НЕИСПРАВНОСТЕЙ

8.1 PERSONALE AUTORIZZATO AD OPERARE IN FASE DI RICERCA GUASTI

Ha [illegible] работе только [illegible] обслуживание станка.
A meghibásodások keresési fázisában való munkavégzésre csak a gép karbantartását végző alkalmazott jogosult.

ПРЕДУПРЕЖДЕНИЕ

FIGYELMEZTETÉS

[illegible] overhaul.
A gépkezelő nem végezhet munkát a gépen a meghibásodások keresési szakaszában.

PERICOLO

ОПАСНОСТЬ

[illegible]NIEBEZPIECZEŃSTWO

VESZÉLY

Durante la ricerca guasti è vietato fare avvicinare persone non [illegible] ingranaggi.
A meghibásodások keresése alatt az engedélyel nem rendelkező személyeknek tilos a géphez közelednük.

8.2 TABELLA RIASSUNTIVA

8.2 SOLUZIONI

MALFUNZIONAMENTO / RICERCA GUASTI / DEFECT / НЕИСПРАВНОСТЬ / MALFUNCIONAMIENTO / DOLIŲ PAIEŠKA / ПОРЯДОК ОБНАРУЖЕНИЯ НЕИСПРАВНОСТЕЙ / PORUCHA / PANNE	CAUSA PROBABILE / PŘÍČINA / MOŽNÁ PRÍČINA / ВОЗМОЖНАЯ ПРИЧИНА / CAUSE PROBABLE / MOGELIJKE OORZAAK / MÖGLICHE URSACHE / CAUSA PROBABILE / CAUSA PROBABLE / VIKAULUKKO	INTERVENZIONE / ZASAHY / INGREP / ВМЕШАТЕЛЬСТВО / INTERVENTION / ЗАСТРАНЕНИЕ / INTERVENTIE / EINGRIFF / INTERVENTO / INTERVENCIÓN / VIKAUTUKSEN / ИСТРАНЕНИЕ НЕИСПРАВНОСТЕЙ И ИХ УСТРАНЕНИЯ
[illegible]	[illegible]	[illegible]
[illegible]	[illegible]	[illegible]
[illegible]	[illegible]	[illegible]

E) [redacted]
[redacted]на не будет уложена на пол.

[redacted]ECZEŃSTWO
PERICOLO
[redacted]СТЬ

[redacted]

F) [redacted]
E) [redacted]
G) [redacted]
H) [redacted]
I) [redacted]
J) [redacted]
[redacted]
[redacted]
[

9 [redacted]

9.1 [redacted]

PELIGRO
[redacted]PIECZEŃSTWO
[redacted]ЧТЬ
[redacted]O

EN CASO DE QUE LA MÁQUINA O SUS COMPONENTES POD ESTAR [redacted]

FARA
PERICOL
GEFAHR
FARE
VESZÉLY
PELIGRO
NEBEZPEČÍ
NIEBEZPIECZEŃSTWO
GEVAAR
PERIGOLO
O[redacted]НОСТЬ

[redacted] ПОВТОРНО ИСПОЛЬЗОВАТЬ ЧАСТИ ИЛИ КОМПОНЕНТЫ СТАНКА, КАЖУЩИЕСЯ ПРИГОДНЫМИ, ПОСЛЕ ТОГО, КАК ОНИ БЫЛИ ОБЪЯВЛЕНЫ НЕПРИГОДНЫМИ.

Fromm Holding AG

Hinterbergstrasse 26
6312 Steinhausen
Switzerland