FS 510 / 515

FROMM WRAPPING SOLUTIONS

IT

MANUALE DI INSTALLAZIONE USO E MANUTENZIONE

SV

INSTALLATIONSMANUAL DRIFT OCH UNDERHÅLL

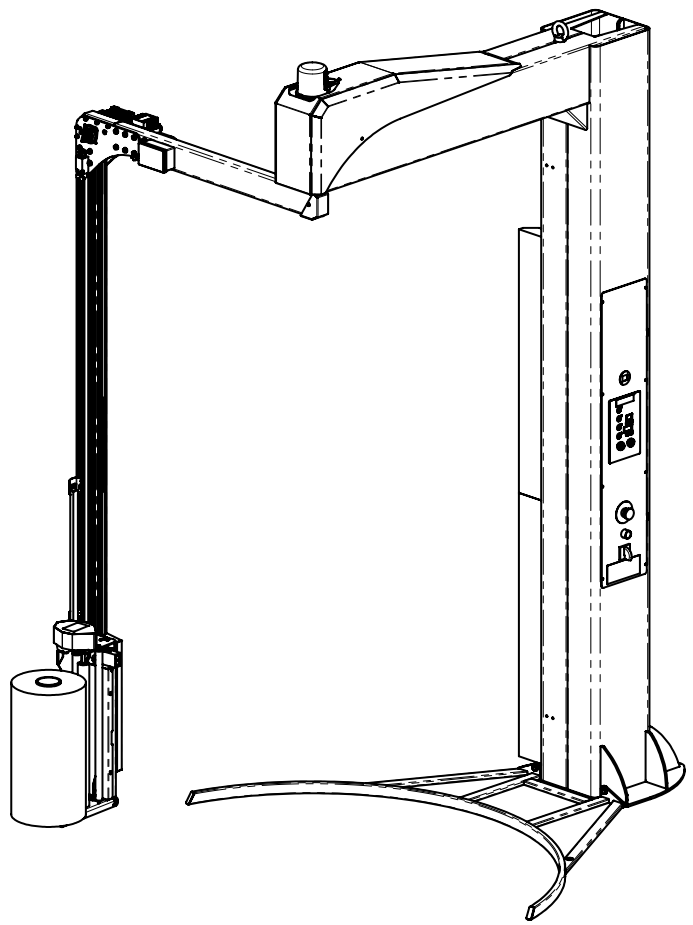

Codice manuale Manualens kod	

Revisione Revidering	00

Edizione Upplaga	

Istruzioni originali in lingua italiana.
Leggere con attenzione e conservare per futuri riferimenti.

Originalinstruktioner på italienska.
Läs med noggrannhet och förvara som framtida referensmaterial.

INDICE

0 INFORMAZIONI PRELIMINARI 6
0.1 COME LEGGERE ED UTILIZZARE IL MANUALE ISTRUZIONI 6
0.1.1 IMPORTANZA DEL MANUALE 6
0.1.2 CONSERVAZIONE DEL MANUALE..... 6
0.1.3 CONSULTZIONE DEL MANUALE 6
0.1.4 COPYRIGHT 6
0.1.5 INFORMAZIONI SULLE IMMAGINI E CONTENUTI 7
0.1.6 AGGIORNAMENTO DEL MANUALE DI ISTRUZIONI..... 7
0.1.7 SIMBOLI- SIGNIFICATO ED IMPIEGO..... 7
0.2 DESTINATARI DEL MANUALE 8
1 SICUREZZA E ANTINFORTISTICA..... 9
1.1 AVVERTENZE GENERALI DI SICUREZZA9
1.2 SEGNALETICA DI SICUREZZA..... 11
1.2.1 AVVERTENZE IN MERTOAI RISCHI RESIDUO..... 12
1.3 DISPOSITIVI DI SICUREZZA..... 13
1.4 SERVIZIO DI ASSISTENZA 14
2 DESCRIZIONE DELLA MACCHINA 15
2.1 DATI DI IDENTIFICAZIONE DEL COSTRUTTORE E DELLA MACCHINA ... 15
2.2 DESCRIZIONE GENERALE 16
2.3 USOINTESO-USOPREVISTO-DESTNAZIONE D'USO 18
2.4 USO NON PREVISTO E NON CONSENTITO-USO IMPROPRIO PREVEDIBILE E NON PREVEDIBILE..... 19
2.5 DATI TECNICI E RUMORE 19
2.6 POSTAZIONI DI LAVORO E DI OMANDO. 21
2.7 PROCEDURA DI LAVORO..... 23
2.8 CARRELLI PORTA-BOBINA 24
3 TRASPORTO MOVIMENTAZIONE IMMAGAZZINAMENTO..... 26
3.1 IMBALLO E DISIMBALLO 26
3.2 TRASPORTO E MOVIMENTAZIONEMACCHINA IMBALLATA..... 27
3.3 IMMAGAZZINAMENTO MACCHINA IMBALLATA E DISIMBALLATA..... 28
4 INSTALLAZIONE..... 28

INDEX

0 INLEDANDE INFORMATION.....6
0.1 HUR MAN LÄSER OCH ANVÄNDER INSTRUKTIONSMANUALEN 6
0.1.1 MANUALENS BETYDELSE 6
0.1.2 MANUALENS FÖRVARING 6
0.1.3 KONSULTATION AV MANUALEN 6
0.1.4 COPYRIGHT 6
0.1.5 INFORMATION ANGÅENDE BILDER OCH INNEHÅLL.....7
0.1.6 INSTRUKTIONSMANUALENS UPPDATERING 7
0.1.7 SYMBOLER - BETYDELSE OCH ANVÄNDNING 7
0.2 MANUALENS MOTTAGARE.....8
1 SÄKERHET OCH OLYCKSFÖREBYGGANDE.....9
1.1 ALLMÄNNA SÄKERHETSFÖRESKRIFTER. 9
1.2 SÄKERHETSSKYLTAR 11
1.2.1 VARNINGAR FÖR KVARSTÅENDE RISKER.....12
1.3 SÄKERHETSANORDNINGAR.....13
1.4 KUNDTJÄNST.....14
2 MASKINBESKRIVNING 15
2.1 IDENTIFIKATIONSUPPGIFTER OM TILLVERKAREN OCH MASKINEN.....15
2.2 ALLMÄN BESKRIVNING.....16
2.3 AVSEDD ANVÄNDNING-AVSETT ÄNDAMÅL 18
2.4 EJ AVSEDD OCH OTILLÅTEN ANVÄNDNING-FÖRUTSÄGBAR OCH OFÖRUTSÄGBAR FELAKTIG ANVÄNDNING 19
2.5 TEKNISKA DATA OCH BULLER 19
2.6 ARBETS- OCH MANÖVERSTATIONER...21
2.7 ARBETSMOMENT 23
2.8 SPOLHÅLLARVAGNAR 24
3 TRANSPORT FLYTTNING LAGRING.....26
3.1 FÖRPACKNING OCH UPPACKNING 26
3.2 TRANSPORT OCH FÖRFLYTTNING AV FÖRPACKAD MASKIN 27
3.3 LAGRING AV FÖRPACKAD OCH UPPACKAD MASKIN.....28
4 INSTALLATION.....28

4.1 CONDIZIONI AMBIENTALI CONSENTITE 28
4.2 SPAZIO NECESSARIO PER L'USO E LA MANUTENZIONE 29
4.3 PIAZZAMENTO DELLA MACCHINA..... 30
4.4 ALLACCIAMENTO ELETTRICO 32
5 MESSA IN SERVIZIO 33
5.1 QUADRO ELETTRICO..... 33
5.2. PANNELLO COMANDI 34
5.3 FUNZIONI PANNELLO COMANDI 38
5.4 CICLI OPERATIVI AUTOMATICI 43
5.5 CICLO OPERATIVO SEMIAUTOMATICO 44
5.6 CARICAMENTO BOBINA FILM..... 45
5.7 AVVIAMENTO MACCHINA 46
5.8 ARRESTO CICLO 46
5.9 ARRESTO MACCHINA A FINE LAVORAZIONE..... 47
5.10 ARRESTO DI EMERGENZA..... 47
6 MANUTENZIONE 48
6.1 AVVERTENZE GENERALI..... 48
6.1.1 ISOLAMENTO DELLA MACCHINA..... 48
6.1.2 PRECAUZIONI PARTICOLARI 48
6.1.3 PULIZIA 48
6.2 MANUTENZIONE PROGRAMMATA..... 48
6.2.1 MANUTENZIONE PROTEZIONI ATTIVE 49
6.2.2 MANUTENZIONE SETTIMANALE..... 50
6.2.3 manutenzione mensile..... 51
7 MESSA FUORI SERVIZIO..... 52
7.1 SMANTELLAMENTO, ROTTAMAZIONE E SMALTIMENTO 52
8 CATALOGO RICAMBI..... 55

4.1 TILLÅTNA MILJÖFÖRHÅLLANDEN 28
4.2 NÖDVÄNDIGT UTRYMME FÖR DRIFT OCH UNDERHÅLL 29
4.3 PLACERING AV MASKINEN.....30
4.4 ELANSLUTNING 32
5 IDRIFTTAGNING.....33
5.1 ELSKÅP.....33
5.2. MANÖVERPANEL.....34
5.3 MANÖVERPANELENS FUNKTIONER 38
5.4 AUTOMATISKA DRIFTSCYKLER.....43
5.5 HALVAUTOMATISK DRIFTSCYKEL 44
5.6 LADDNING AV FILMSPOLEN.....45
5.7 START AV MASKINEN 46
5.8 STOPP AV CYKEL.....46
5.9 STOPP AV MASKINEN VID AVSLUTAD BEARBETNING 47
5.10 NÖDSTOPP 47
6 UNDERHÅLL 48
6.1 ALLMÄNNA ANVISNINGAR.....48
6.1.1 MASKINENS ISOLERING.....48
6.1.2 SÄRSKILDA FÖRSIKTIGHETSÅTGÄRDER 48
6.1.3 RENGÖRING.....48
6.2 PROGRAMMERAT UNDERHÅLL 48
6.2.1 UNDERHÅLL AV AKTIVA SKYDD 49
6.2.2 UNDERHÅLL VECKOVIST 50
6.2.3 månadsvist underhåll.....51
7 URDRIFTTAGNING.....52
7.1 AVVECKLING, SKROTNING OCH OMHÄNDERTAGNING 52
8 RESERVDELSKATALOG 55

0 INFORMAZIONI PRELIMINARI

0.1 COME LEGGERE ED UTILIZZARE IL MANUALE ISTRUZIONI

0.1.1 IMPORTANZA DEL MANUALE

Il manuale istruzioni è parte integrante della macchina e deve essere conservato per tutta la durata della stessa e trasmesso a eventuale altro utente o successivo proprietario.

Tutte le istruzioni contenute nel manuale sono rivolte sia all'operatore che al tecnico qualificato per compiere l'installazione, la messa in marcia, l'utilizzo e la manutenzione della macchina in modo corretto e sicuro.
In caso di dubbi o problemi contattare l'assistenza.

0.1.2 CONSERVAZIONE DEL MANUALE

Maneggiare il manuale con cura e mani pulite, per evitare di danneggiarne i contenuti.

Non asportare, o strappare o riscrivere per alcun motivo parti del manuale.

Conservare il manuale in zone protette da umidità e calore.

Conservare il presente manuale e con tutte le pubblicazioni allegate in un luogo accessibile e noto a tutti gli Operatori.

Tutte le operazioni di Uso e Manutenzione dei componenti commerciali della macchina non riportati nel presente Manuale sono contenute nelle relative pubblicazioni allegate alla presente.

0.1.3 CONSULTZIONE DEL MANUALE

Questo manuale istruzioni è composto da:

- COPERTINA CON IDENTIFICAZIONE DELLA MACCHINA
- INSTALLAZIONE E MONTAGGIO DEL PRODOTTO
- AVVERTENZE, ISTRUZIONI SULLA SICUREZZA E SUL FUNZIONAMENTO DEL PRODOTTO
- ALLEGATI

0.1.4 COPYRIGHT

Il presente manuale contiene informazioni industriali riservate di proprietà del COSTRUTTORE.

Tutti i diritti sono riservati e possono essere tutelati dal Copyright da altre leggi e trattati sulla proprietà.

È vietata la riproduzione, completa o in parte, dei testi e delle illustrazioni presenti nel manuale d'istruzioni, senza l'autorizzazione scritta del COSTRUTTORE.

0 INLEDANDE INFORMATION

0.1 HUR MAN LÄSER OCH ANVÄNDER INSTRUKTIONSMANUALEN

0.1.1 MANUALENS BETYDELSE

Instruktionsmanualen är en integrerad del av maskinen och måste förvaras under maskinens hela livslängd och eventuellt överlämnas till någon annan användare eller ägare.

Instruktionerna i manualen vänder sig till både operatörer och kvalificerade tekniker för att korrekt och säkert kunna utföra installation, idrifttagning, drift och underhåll av maskinen.
Vid osäkerhet eller problem kontakta kundtjänst.

0.1.2 MANUALENS FÖRVARING

Hantera manualen varsamt och med rena händer, för att undvika skador på innehållet.

Riv inte ut, ta inte bort och skriv inte över någon del av manualen.

Förvara manualen på en plats skyddad från fukt och värme.

Förvara denna manual tillsammans med alla bifogade publikationer på en plats som är tillgänglig och känd av alla operatörer.

Alla förfaranden för Drift och Underhåll av maskinens kommersiella delar som inte återges i denna manual, beskrivs i de tillhörande publikationerna som medföljer.

0.1.3 KONSULTATION AV MANUALEN

Denna instruktionsmanual består av:

- FRAMSIDA MED MASKINIDENTIFIERING
- PRODUKTENS INSTALLATION OCH MONTERING
- VARNINGAR, SÄKERHETS- OCH DRIFTINSTRUKTIONER
- BILAGOR

0.1.4 COPYRIGHT

Denna manual innehåller affärskonfidentiella uppgifter som ägs av TILLVERKAREN.

Alla rättigheter är reserverade och kan skyddas av upphovsrättslagar och andra ägandeavtal.

DET ÄR förbjudet att reproducera, helt eller delvis, de texter och bilder som används i instruktionsmanualen, utan ett skriftligt tillstånd från TILLVERKAREN.

0.1.5 INFORMAZIONI SULLE IMMAGINI E CONTENUTI

Le immagini contenute nel presente manuale sono fornite a scopo esemplificativo in modo da rendere all'utente maggiormente chiara la trattazione di quanto è esposto. La presente documentazione può essere soggetta a variazioni senza alcun preavviso da parte del Costruttore, ma le informazioni sulla sicurezza d'impiego restano comunque garantite.

0.1.6 AGGIORNAMENTO DEL MANUALE DI ISTRUZIONI

Ferme restando le caratteristiche essenziali del tipo di macchina descritta, il Costruttore si riserva in futuro il diritto di apportare in qualunque momento eventuali modifiche di organi, dettagli ed accessori che riterrà convenienti per un miglioramento del prodotto, o per esigenze di carattere costruttivo o commerciale.

0.1.7 SIMBOLI-SIGNIFICATO ED IMPIEGO

Nel presente manuale vengono utilizzati alcuni simboli per richiamare l'attenzione del lettore e sottolineare alcuni aspetti particolarmente importanti nella trattazione.

PERICOLO

Indica un pericolo con rischio di infortunio anche mortale.
Il mancato rispetto delle avvertenze contrassegnate con questo simbolo può comportare una situazione di grave pericolo per l'incolumità dell'operatore e/o delle persone esposte.

AVVERTENZA

Indica un pericolo con rischio di danneggiamento della macchina o del prodotto in lavorazione.
Il mancato rispetto delle avvertenze contrassegnate con questo simbolo può comportare un malfunzionamento o un danno alla macchina.

INFORMAZIONI

Indica note e consigli per l'uso pratico della macchina nelle varie modalità operative.

0.1.5 INFORMATION ANGÅENDE BILDER OCH INNEHÅLL

De bilder som finns i denna manual ges som exempel för att förtydliga de förfaranden som operatören ska utföra. Denna dokumentation kan komma att ändras utan föregående meddelande från tillverkaren, men informationen angående säkerhetsföreskrifter kan dock alltid garanteras.

0.1.6 INSTRUKTIONSMANUALENS UPPDATERING

Tillverkaren förbehåller sig rätten att i framtiden, när som helst, utföra eventuella ändringar av komponenter, detaljer och tillbehör om det anses vara nödvändigt för en förbättring av produkten, eller för att uppfylla tillverknings- eller kommersiella behov, utan att det påverkar de grundläggande egenskaperna hos den typ av maskin som beskrivs.

0.1.7 SYMBOLER - BETYDELSE OCH ANVÄNDNING

I denna manual används ett antal symboler för att påkalla läsarens uppmärksamhet och framhäva vissa aspekter som är särskilt viktiga i under hanteringen.

FARA

Indikerar en fara med risk för skador, även dödliga.
Underlåtenhet att följa de instruktioner som är markerade med denna symbol kan resultera i en allvarlig fara för operatörens och/eller utsatta personers säkerhet.

VARNING

Indikerar en fara med risk för skador på maskinen eller produkten som behandlas.
Underlåtenhet att följa de instruktioner som är markerade med den här symbolen kan leda till fel eller skador på maskinen.

INFORMATION

Indikerar anteckningar och råd för en praktisk användning av maskinen i de olika driftslägena.

0.2 DESTINATARI DEL MANUALE

OPERATORE CONDUTTORE DI MACCHINA:

Operatore addestrato. Previo un opportuno corso d'addestramento all'utilizzo della macchina, è in grado di svolgere le più semplici regolazioni sulla macchina.

MANUTENTORE MECCANICO:

Tecnico qualificato in grado di fare funzionare la macchina come il conduttore, di intervenire sugli organi meccanici per regolazioni, manutenzioni, riparazioni. Non è abilitato ad interventi su impianti elettrici sotto tensione.

MANUTENTORE ELETTRICISTA:

Tecnico qualificato in grado di fare funzionare la macchina come il conduttore, di intervenire sulle regolazioni e sugli impianti elettrici per manutenzione e riparazione.

TECNICO SPECIALIZZATO DEL COSTRUTTORE:

Tecnico qualificato del costruttore o del suo distributore in grado di fare funzionare la macchina come il conduttore, di intervenire sugli organi meccanici e sugli impianti elettrici per regolazioni, manutenzioni, riparazioni e per operazioni complesse, quando concordato con l'utilizzatore.

PERSONA ESPOSTA:

Qualsiasi persona che si trovi interamente o in parte in una zona pericolosa.

0.2 MANUALENS MOTTAGARE

OPERATÖR SOM STYR MASKINEN:

Utbildad operatör. Som har en lämplig utbildning i maskinens drift, samt förmågan att utföra de mest enkla justeringarna på maskinen.

OPERATÖR FÖR MEKANISKT UNDERHÅLL:

Kvalificerad tekniker med förmågan att sätta maskinen i drift och göra ingrepp på mekaniska organ för att utföra justeringar, underhåll och reparationer. Ej auktoriserad för ingrepp på elektriska och spänningssatta anordningar.

OPERATÖR FÖR ELEKTRISKT UNDERHÅLL:

Kvalificerad tekniker med förmågan att sätta maskinen i drift och göra ingrepp på elektriska anordningar för underhåll och reparationer.

TILLVERKARENS SPECIALISERADE TEKNIKER:

Tillverkarens kvalificerade tekniker eller dess leverantörs, har förmågan att sätta maskinen i drift, göra ingrepp på mekaniska organ och elektriska anordningar för justeringar, underhåll, reparationer och komplexa åtgärder, enligt överenskommelse med användaren.

UTSATT PERSON:

En person som helt eller delvis befinner sim inom ett riskområde.

1 SICUREZZA E ANTINFORTISTICA

1.1 AVVERTENZE GENERALI DI SICUREZZA

- Prima di iniziare il lavoro l'operatore deve essere perfettamente a conoscenza della posizione e del funzionamento di tutti i comandi e delle caratteristiche della macchina; verificare quotidianamente tutti i dispositivi di sicurezza presenti sulla macchina.
- L'operatore, prima di procedere alla partenza del ciclo di lavorazione, deve assicurarsi dell'assenza di PERSONE ESPOSTE nelle ZONE PERICOLOSE.
- Il datore di lavoro deve disporre e fare impiegare dispositivi di protezione individuale conformemente a quanto indicato sulla Direttiva 89/391/CEE (e successive modifiche). Durante l'uso e la manutenzione della macchina è Obbligatorio l'uso di dispositivi di protezione individuale (DPI) quali calzature e tuta di sicurezza, approvati per fini antinfortunistici.
- Le zone di stazionamento dell'operatore vanno mantenute sempre sgombre e pulite da eventuali residui oleosi.
- È vietato avvicinarsi agli elementi mobili della macchina, quali carrello e braccio rotante, quando la macchina è in lavorazione.
- È assolutamente vietato far funzionare la macchina in modo automatico con le protezioni fisse e/o mobili smontate.
- È assolutamente vietato inibire le sicurezze installate sulla macchina.
- Le operazioni di regolazione a sicurezze ridotte devono essere effettuate da una sola persona e durante il loro svolgimento è necessario vietare l'accesso alla macchina a persone non autorizzate.
- Il locale di installazione della macchina non deve avere zone d'ombra, luci abbaglianti fastidiose, nè effetti stroboscopici pericolosi dovuti all'illuminazione fornita.
- La macchina può lavorare in aria libera a temperature ambientali da + 5°C a + 40°C.
- La macchina deve essere usata esclusivamente da personale qualificato.

LA MACCHINA DEVE ESSERE UTILIZZATA DA UN UNICO OPERATORE ALLA VOLTA, VI E' IL DIVIETO ASSOLUTO DI OPERARE CONTEMPORANEAMENTE IN PIÙ DI UN OPERATORE.

1 SÄKERHET OCH OLYCKSFÖREBYGGANDE

1.1 -ALLMÄNN SKRIFTER

- Innan arbetet påbörjas måste operatören vara väl förtrogen med maskinens position och perfekt känna till maskinens alla kommandon och egenskaper. Kontrollera dagligen maskinens alla säkerhetsanordningar.
- Innan operatören sätter igång en bearbetningscykel, måste denne försäkra sig om att det inte finns några UTSATTA PERSONER i RISKZONERNA.
- Arbetsgivaren ska tillhandahålla och se till att personlig skyddsutrustning används i enlighet med direktiv 89/391/EEG (och efterföljande ändringar). Det är obligatoriskt att använda personlig skyddsutrustning under maskinens drift och underhåll, såsom skor och skyddshandskar, godkända för olycksförebyggande ändamål samt lämpliga arbetskläder.
- Operatörens arbetsstationer ska hållas rena och fria från oljerester.
- DET ÄR förbjudet att närma sig rörliga maskindelar, såsom vagn och roterande arm, när maskinen arbetar.
- DET ÄR absolut förbjudet att använda maskinen i automatiskt driftläge med nedmonterade fasta och/eller rörliga skydd.
- DET ÄR absolut förbjudet att hämma de säkerhetsanordningar som är installerade på maskinen.
- Justeringsåtgärder med minskade eller uteslutna säkerhetsanordningar ska utföras av enbart en person. Under utförandet skall allt tillträde av obehöriga förbjudas.
- Maskinens installationslokal får inte ha skuggade områden, starkt irriterande ljus eller stroboskopiska effekter på grund av belysningen.
- Maskinen kan arbeta utomhus vid omgivningstemperaturer från +5°C till +40°C.
- Maskinen får uteslutande enbart användas av utbildad och informerad personal.

MASKINEN SKA ANVÄNDAS AV EN OPERATÖR ÅT GÅNGEN, DET ÄR FÖRBJUDET FÖR FLER OPERATÖRER ATT SAMARBETA SAMTIDIGT.

DURANTE TUTTE LE OPERAZIONI DI MANUTENZIONE, RIPARAZIONE O REGISTRAZIONE È SEMPRE OBBLIGATORIO RUOTARE L'INTERRUTTORE GENERALE IN POSIZIONE 'O'-OFF. IN CASO DI INTERVENTO ALL'INTERNO DEL QUADRO ELETTRICO, TOGLIERE SEMPRE TENSIONE A MONTE DELLA MACCHINA MEDIANTE L'INTERRUTTORE GENERALE DI RETE, POICHÈ LA MORSETTIERA RIMANE SOTTO TENSIONE NONOSTANTE L'APERTURA DEL QUADRO E LA ROTAZIONE SU "OFF" DELL'INTERRUTTORE DELLA MACCHINA.

SI CONSIGLIA DI APPORRE UN CARTELLO DI SEGNALAZIONE SUL PANNELLO DI CONTROLLO A BORDO MACCHINA O SULL'INTERRUTTORE GENERALE DI ALIMENTAZIONE ELETTRICA (SECONDO I CASI); IL SUDDETTO CARTELLO PUÒ RIPORTARE LA SEGUENTE INDICAZIONE:

ATTENZIONE !! MACCHINA IN FASE DI MANUTENZIONE.

NON RIMUOVERE I RIPARI FISSI CON MACCHINA IN MOTO, RIMONTARE SEMPRE I RIPARI FISSI AL TERMINE DI QUALSIASI OPERAZIONE DI MANUTENZIONE.

Dopo un'operazione di regolazione a sicurezze ridotte lo stato della macchina con protezioni attive deve essere ripristinato al più presto.

Non modificare per alcun motivo parti di macchina (come attacchi, forature, finiture,ecc.) per adattarvi ulteriori dispositivi. Per qualunque necessità o modifica consultare sempre il Costruttore.

UNDER ALLA ÅTGÄRDER FÖR UNDERHÅLL, REPARATION ELLER REGISTRERING ÄR DET ALLTID OBLIGATORISKT ATT VRIDA HUVUDSTRÖMBRYTAREN TILL 'O'-OFF.. VID INGREPP INUTI ELSKÅPET, KOPPLA BORT SPÄNNINGEN UPPSTRÖMS MASKINEN PÅ HUVUDSTRÖMBRYTAREN, SÅ ATT KOPPLINGSPLINTEN FÖRBLIR UNDER SPÄNNING ÄVEN NÄR ELSKÅPET ÖPPNAS OCH HUVUDSTRÖMBRYTAREN VRIDS TILL "OFF".

DET REKOMMENDERAS ATT PLACERA EN VARNINGSSKYLT PÅ MASKINENS KONTROLLPANEL ELLER PÅ HUVUDSTRÖMBRYTAREN (BEROENDE PÅ ORSAK); OVANNÄMNDA SKYLT KAN INNEHÅLLA FÖLJANDE INDIKATION:

VARNING!! MASKIN UNDER UNDERHÅLL.

TA INTE BORT FASTA SKYDD NÄR MASKINEN ÄR I DRIFT, ÅTERMONTERA ALLTID FASTA SKYDD VID AVSLUTAT UNDERHÅLLSARBETE.

Maskinen ska återställas så fort som möjligt med aktiva skyddsanordningar efter en justeringsåtgärd med minskad säkerhet.

Gör av ingen anledning någon ändring på maskindelar (såsom fästanordningar, hål, finish etc.) för att tillgodose ytterligare enheter. Kontakta alltid tillverkaren vid behov och ändringar.

1.2 SEGNALETICA DI SICUREZZA

I segnali di sicurezza (Fig. 1.2) descritti in questo manuale, sono riportati sulla struttura della macchina nei punti opportuni e segnalano la presenza di situazioni di pericolo potenziale dovute a rischi residui.
Le targhe adesive contraddistinte da bande giallo nere, segnalano un'area in cui sono presenti rischi per il personale addetto, in prossimità di tali segnali occorre prestare la massima attenzione.
Le targhe adesive poste sulla macchina devono essere mantenute pulite e leggibili.

Pericolo per la presenza di alta tensione.

Togliere la tensione di alimentazione prima di aprire il quadro elettrico.

È vietato rimuovere i ripari fissi di protezione.

È vietato il passaggio o la sosta nelle zone ove sono presenti organi in movimento.

È obbligatorio leggere attentamente il manuale d'istruzioni prima di operare sulla macchina.

È obbligatorio spegnere la macchina e staccare la spina prima di iniziare i lavori di manutenzione o riparazione.

1.2 SÄKERHETSS

Säkerhetsskyltarna (Fig. 1.2) som beskrivs i denna manual återfinns vid lämpliga punkter på maskinen för att uppmärksamma om situationer med en potentiell fara på grund av kvarstående risker.
De självhäftande skyltarna som markerats med svart-gula-band, signalerar ett område där det finns risker för personal i tjänst. Ägna stor uppmärksamhet i närheten av dessa signaler.
De självhäftande skyltarna som sitter på maskinen måste hållas rena och läsbara.

Fara för hög spänning.

Koppla från strömförsörjningen innan du öppnar elskåpet.

DET är förbjudet att ta bort fasta skydd.

DET är förbjudet att passera eller uppehålla sig i områden med organ i rörelse.

DET är obligatoriskt att noggrant läsa instruktionsmanualen innan allt arbete med maskinen påbörjas.

DET är obligatoriskt att slå av maskinen och dra ut kontakten innan man påbörjar underhåll och reparationer.

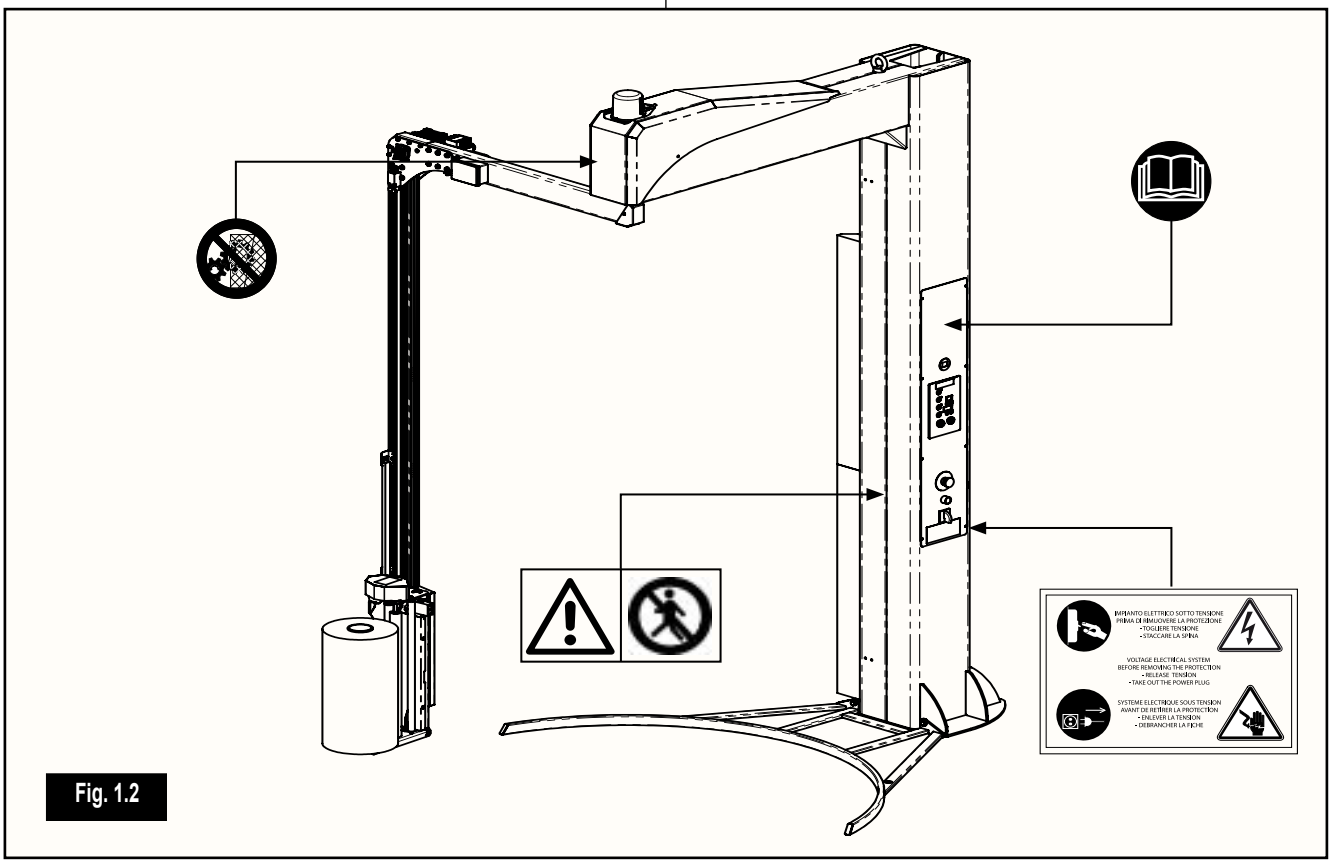

Fig. 1.2

1.2.1 AVVERTENZE IN MERTOAI RISCHI RESIDUO

La macchina è stata progettata e costruita in modo da permettere all'operatore un uso in condizioni di sicurezza, eliminando o riducendo al minimo livello possibile i rischi residui presenti mediante l'adozione di dispositivi di sicurezza. Tuttavia non è stato possibile rimuovere completamente alcuni rischi, di seguito elencati, perché questi sono insiti nel funzionamento della macchina stessa (Fig. 1.2.1):

Rischio di collisione o schiacciamento

Non avvicinarsi all'area di azione della macchina durante il ciclo di lavoro, in quanto vi è il rischio di urto con la stessa **(1)**.

Rischio di intrappolamento

Prima di avviare la macchina l'operatore deve accertarsi che non sia presente alcun altro operatore all'interno del perimetro della macchina **(2)**.

Rischio di schiacciamento

Non stazionare o transitare nella zona di movimentazione del carrello. In fase di discesa, vi è il rischio di urto e schiacciamento tra il carrello ed il terreno **(3)**.

1.2.1 VARNINGAR FÖR KVARSTÅENDE RISKER

Maskinen är konstruerad och tillverkad så att operatören kan använda den under säkerhet genom att eliminera eller minska möjliga kvarstående risker till ett minimum genom antagandet av säkerhetsanordningar. Trots detta är det inte möjligt att helt ta bort vissa risker, som anges nedan, eftersom dessa är inneboende i driften av själva maskinen (Fig. 1.2.1):

Risk för kollision eller krossning

Gå inte nära maskinens driftsområde under arbetscykeln, eftersom det finns en risk för att kollidera med maskinen **(1)**.

Risk för instängning

Innan maskinen startas måste operatören försäkra sig om att ingen operatör befinner sig innanför maskinens omkrets **(2)**.

Risk för klämning

Gör inga uppehåll eller förflyttningar i området där vagnen rör sig. Under nedsänkning finns risk för slag och klämning mellan vagn och mark **(3)**.

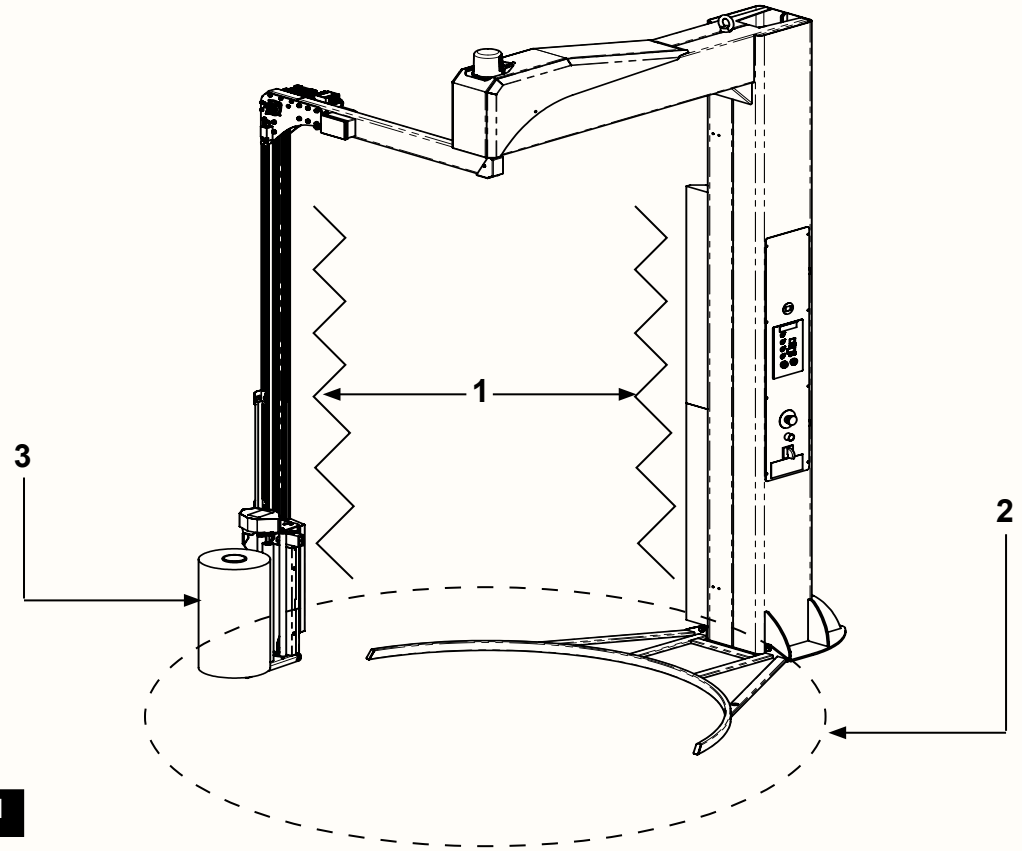

Fig. 1.2.1

1.3 DISPOSITIVI DI SICUREZZA

La macchina è stata progettata e costruita in modo da permetterne un uso sicuro in tutte le condizioni previste dal costruttore, isolando le parti mobili e gli ELEMENTI IN TENSIONE mediante l'adozione di protezioni e dispositivi di sicurezza per l'arresto della macchina. il costruttore declina ogni e qualsiasi responsabilità per danni causati a persone, animali o cose, dovuti alla manomissione dei dispositivi di sicurezza.

- Pulsante di emergenza **(A)** sul quadro elettrico.
- La zona superiore del carrello, dove sono presenti gli ingranaggi di trasmissione moto è protetta dal riparo fisso **(B)**.
- Gli organi di movimentazione del braccio rotante sono protetti dal riparo fisso **(C)**.
- Il quadro elettrico è protetto dal riparo fisso **(D)**.
- La bandella anticollisione **(E)** è un bordo sensibile che permette l'arresto immediato della macchina in caso di urto.
- In caso di arresto per l'intervento della bandella anticollisione **(E)**, prima di riavviare il ciclo di lavoro occorre rimuovere l'ostacolo ed eseguire le procedure di ripristino descritte nella messa in servizio.

NON RIMUOVERE LA BANDELLA ANTICOLLISIONE, RIMONTARE SEMPRE LA BANDELLA ANTICOLLISIONE AL TERMINE DI QUALSIASI OPERAZIONE DI MANUTENZIONE.

1.3 SÄKERHET

Maskinen har konstruerats och byggts för att möjliggöra säker användning under alla villkor som fastställs av tillverkaren, genom att isolera rörliga och SPÄNNINGSSATTA delar och anta skydd och säkerhetsanordningar för att stoppa maskinen.
Tillverkaren frånsäger sig allt ansvar för skador på människor, djur eller egendom på grund av manipulering av säkerhetsanordningarna.

- Nödknapp **(A)** på elskåpet.
- Vagnens övre del, där transmissionskuggarna sitter, skyddas av ett fast skydd **(B)**.
- Den roterande armens roterade organ skyddas av ett fast skydd **(C)**.
- Elskåpet skyddas av ett fast skydd **(D)**.
- Det kollosionsavvärjande bandet **(E)** är en känslig kant som möjliggör omedelbart stopp av maskinen vid en kollision.
- Om maskinen stoppas till följd av det kollisionsavvärjande bandets ingrepp **(E)**, måste man avlägsna hindret och utföra de återställningsprocedurer som beskrivs för idrifttagningen.

AVLÄGSNA DET KOLLISIONSAVVÄRJANDE BANDET, ÅTERMONTERA ALLTID DET KOLLISIONSAVVÄRJANDE BANDET VID AVSLUTAT UNDERHÅLLSARBETE.

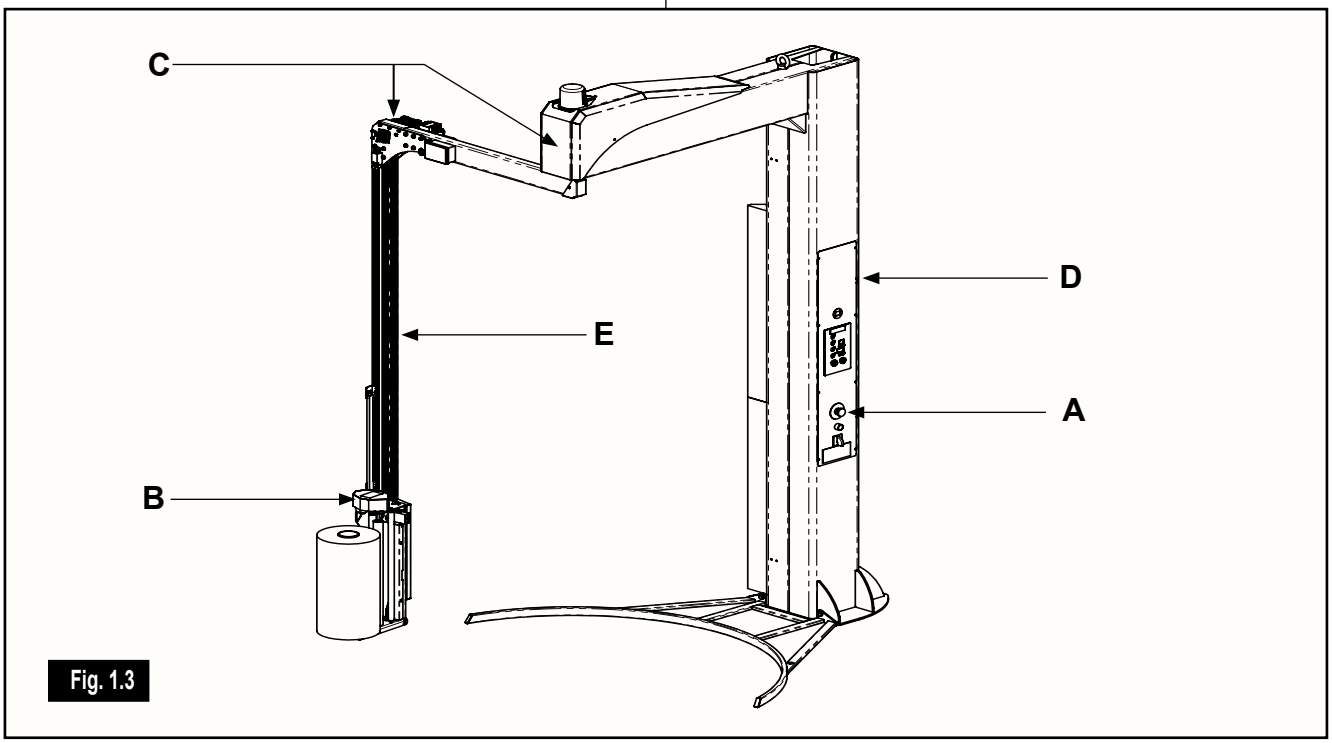

Fig. 1.3

1.4 SERVIZIO DI ASSISTENZA

Per qualsiasi richiesta, necessità o informazione, l'utilizzatore dovrà comunicare al Costruttore, i seguenti dati:
- Modello della macchina
- Numero di matricola
- Anno di fabbricazione
- Data di acquisto
- Numero ore di servizio, approssimativo
- Indicazioni dettagliate, inerenti una particolare lavorazione da eseguire, o il difetto riscontrato.

SERVIZIO ASSISTENZA

Soltanto con l'impiego di ricambi originali è possibile garantire il mantenimento dei migliori rendimenti delle nostre macchine.

1.4 KUNDTJÄNST

Användaren måste kommunicera följande uppgifter till konstruktören, vid varje begäran eller information:
- Maskinmodell
- Serienummer
- Tillverkningsår
- Inköpsdatum
- Antal drifttimmar, ungefärligt
- Detaljerade anvisningar, gällande en viss process som ska utföras, eller den defekt som uppstått.

KUNDTJÄNST

Enbart användningen av originaldelar kan garantera ett konstant och effektivt utförande av våra maskiner.

2 DESCRIZIONE DELLA MACCHINA

2.1 DATI DI IDENTIFICAZIONE DEL COSTRUTTORE E DELLA MACCHINA

La targa d'identificazione (Fig. 2.1), fissata al telaio della macchina, riporta i seguenti dati:
- Nome e indirizzo del Costruttore
- Denominazione del tipo
- Modello macchina
- Matricola
- Anno di costruzione
- Peso (kg)
- Tensione nominale (Un)
- Frequenza di funzionamento (Hz)
- N° fasi
- Corrente nominale (In)
- Corrente di cortocircuito (Icu)
- Pressione aria (bar)
- Consumo aria (Nl/ciclo).

2 MASKINBESKRIVNING

2.1 IDENTIFIKATIONSUPPGIFTER OM TILLVERKAREN OCH MASKINEN

Identifikationsskylten (Fig. 2.1), som sitter fäst på maskinens ram, återger följande uppgifter:
- Tillverkarens namn och adress
- Typbeteckning
- Maskinmodell
- Tillverkningsnummer
- Tillverkningsår
- Vikt (kg)
- Nominell spänning (Un)
- Driftsfrekvens (Hz)
- Ant. faser
- Nominell ström (In)
- Kortslutningsström (Icu)
- Lufttryck (bar)
- Luftförbrukning (Nl/cykel).

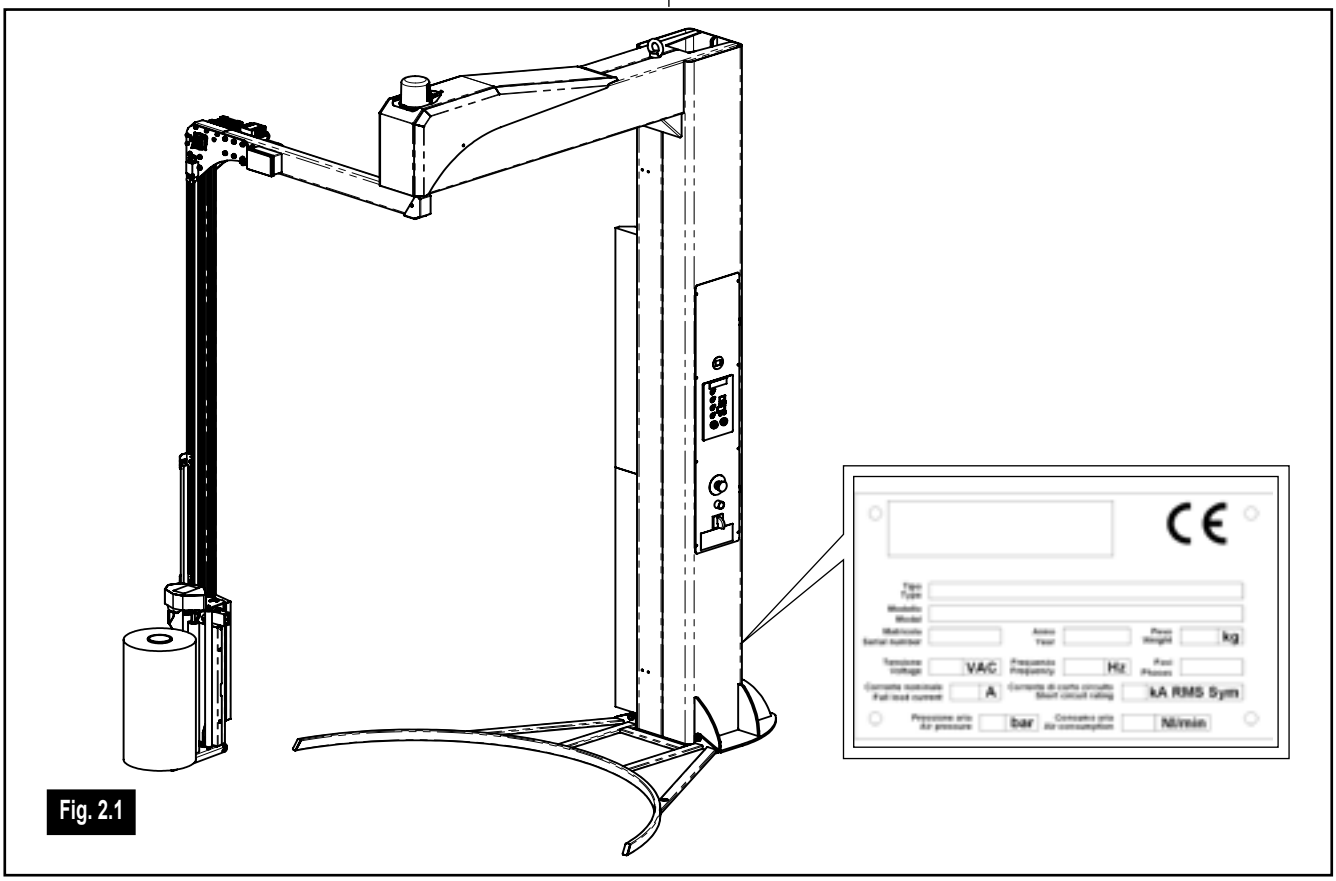

Fig. 2.1

2.2 DESCRIZIONE GENERALE

L'avvolgitore è una macchina semiautomatica progettata per l'avvolgimento e la stabilizzazione con film estensibile di prodotti pallettizzabili. La macchina, in **versione standard**, è composta dalle seguenti parti (vedi Fig. 2.2):

1. **Struttura fissa,** ha la funzione di sostenere tutte le parti che compongono la macchina.
2. **Braccio rotante**, ha la funzionedi far ruotare attorno al prodotto da avvolgere la colonna **(3)** ed il carrello **(4)**.
3. **Colonna lungo** la quale si muove una attrezzatura di avvolgimento (carrello di avvolgimento).
4. **Carrello di avvolgimento** che compie un movimento verticale di salita e discesa; il movimento verticale del carrello di avvolgimento, combinato con la rotazione del braccio, consente l'avvolgimento del prodotto.
5. **Quadro elettrico**, struttura contenente l'interruttore generale, la pulsantiera di comando ed i componenti elettrici.

2.2 ALLMÄN BESKR

Sträckfilmsmaskinen är en halvautomatisk maskin som är avsedd för att med sträckfilm emballera och stabilisera lastbara produkter. Maskinens **standardversion**utgörs av följande delar (se Fig. 2.2):

1. **Fast struktur,** har till uppgift att stödja alla de delar som utgör maskinen.
2. **Roterande arm**, sätter pelaren **(3)** och vagnen **(4)** i rotation runt den produkt som ska emballeras.
3. **Pelaren** längs vilken emballeringsutrustningen rör sig (omslagsvagn).
4. **Omslagsvagnen** utför en vertikal upp och ner-rörelse. Omslagsvagnens vertikala rörelse i kombination med armens rotation möjliggör produktens lindning.
5. **Elskåp**, panel med huvudströmbrytare, tangentbord med kommandon och elkomponenter.

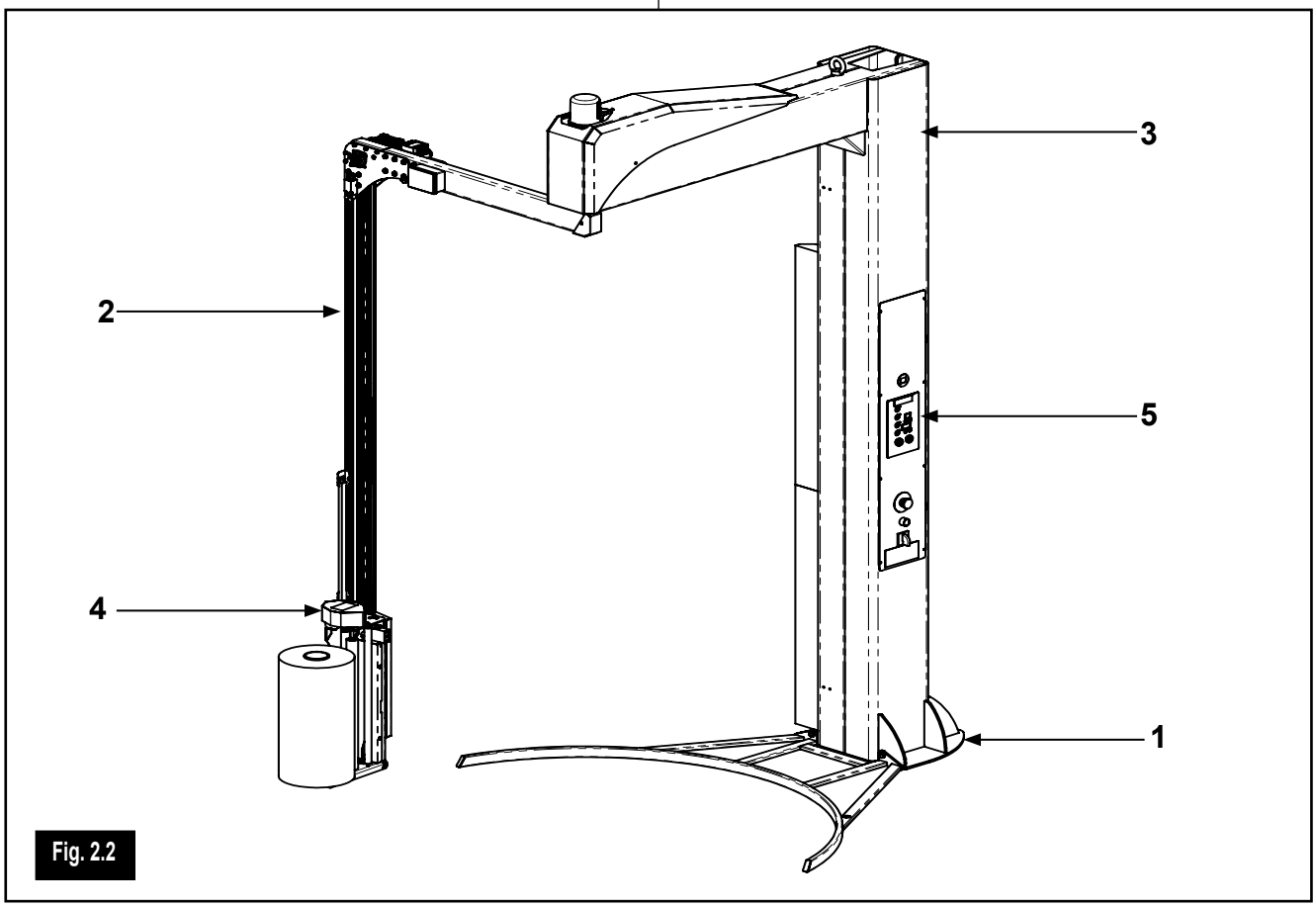

Fig. 2.2

La macchina può essere equipaggiata con uno dei seguenti carrelli di avvolgimento: FM/MB e FE/EB (Fig. 2.2.1).

Carrrello FM (MB): carrello in grado di erogare film durante l'avvolgimento regolando la tensione di applicazione del film stesso. La tensione è regolata tramite un rullo dotato di freno meccanico registrabile manualmente tramite manopola presente sul carrello.

Carrello FE (EB): carrello in grado di erogare film durante l'avvolgimento regolando la tensione di applicazione del film stesso. La tensione è regolata tramite un rullo dotato di freno elettromagnetico.

Per maggiori informazioni specifiche sui carrelli, vedi punto paragrafo 2.8.

Maskinen kan vara utrustad med en av följande omslagsvagnar: FM/MB och FE/EB (Fig. 2.2.1).

Vagn FM (MB): vagn med förmågan att dra ut sträckfilmen under omslagningen och justera filmens sträckning. Spänningen justeras av en vals försedd med mekanisk broms som kan justeras manuellt via vredet som finns på vagnen.

Vagn FE (EB): vagn med förmågan att dra ut sträckfilmen under omslagningen och justera filmens sträckning. Spänningen justeras av en vals med elektromagnetisk broms.

För ytterligare informationsdetaljer gällande vagnarna, se avsnitt 2.8.

Carrelli di avvolgimento disponibili:

Tillgängliga omslagsvagnar:

FM (MB)

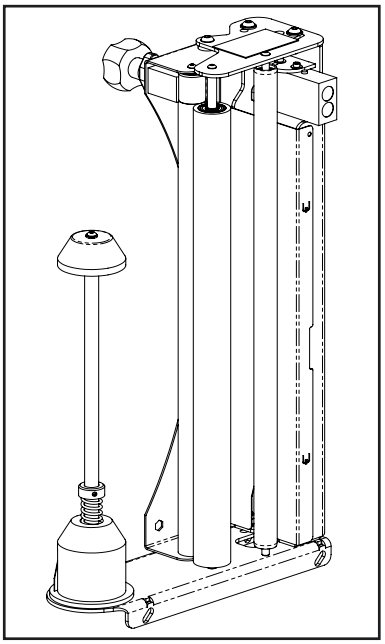

FE (EB)

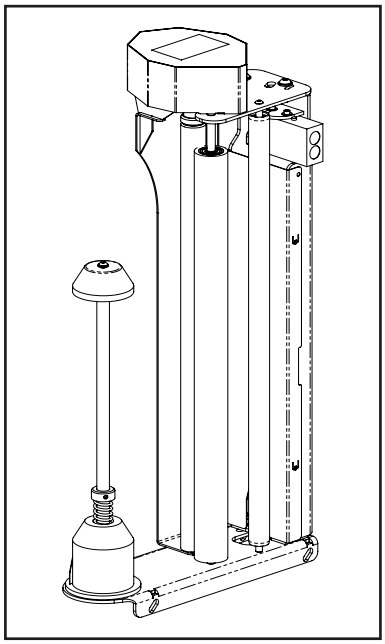

Fig. 2.2 1

2.3 USO INTESO-USO PREVISTO-DESTNAZIONE D'USO

La macchina avvolgitrice, prevista per essere vincolata al suolo, è progettata e realizzata per la fasciatura tramite film estensibile di prodotti di varia natura impilati su pallet, al fine di renderne stabile l'imballaggio e protetto da umidità e polvere durante le fasi di trasporto e stoccaggio.

Per mezzo di un dispositivo di sollevamento, il pallet con i prodotti da imballare viene collocato nella postazione di avvolgimento; il film estensibile viene distribuito tramite un apposito carrello che si sposta sull'asse verticale a seconda dell'altezza del prodotto da imballare.

Limiti di lavoro
Per motivi di sicurezza sono previste opportune limitazioni d'impiego, relazionate alle misure della macchina .I prodotti da imballare devono rientrare nei limiti di lavoro della macchina in proprio possesso, specificati per carico e ingombro massimo nel layout fornito con la macchina.

Film estensibile
Utilizzare un film con caratteristiche idonee al tipo di carrello a disposizione e al tipo di applicazione di imballaggio per la quale è destinato l'uso della macchina; valutare sempre la scelta del film in relazione alla scheda di sicurezza dello stesso.
Utilizzare un film traforato, nel caso sia richiesta la ventilazione dei prodotti imballati che altrimenti generano condensa (prodotti organici freschi: frutta, verdura, piante, ecc...).
Utilizzare un film coprente, nel caso sia richiesta la protezione dalla luce di prodotti fotosensibili.

2.3 AVSEDD ANVÄNDNING-AVSETT ÄNDAMÅL

Sträckfilmsmaskinen som är ska förankras till marken, är konstruerade och tillverkade för sträckfilmsemballering av produkter av varierande natur som är staplade på lastpallar, för att utföra en stabil förpackning, skyddad från fukt och damm under transport och lagring.

Lastpallen med de produkter som ska emballeras positioneras på emballeringsplatsen med hjälp av en lyftanordning. Sträckfilmen distribueras av omslagsvagnen som rör sig på en vertikal axel i förhållande till höjden på den produkt som ska emballeras.

Arbetsrestriktioner
Av säkerhetsskäl finns vissa arbetsrestriktioner som tagits fram i förhållande till maskinens dimensioner. De produkter som ska emballeras måste ligga inom maskinens arbetsgränser, som specificerats för last och maximal omkrets på den layout som medföljer maskinen.

Sträckfilm
Använd en film med lämpliga egenskaper för den typ av vagn som finns och den typ av emballering som maskinen är avsedd för. Utvärdera alltid val av film i förhållande till filmens säkerhetsdatablad.
Använd en perforerad film om det krävs ventilation av de emballerade produkterna som annars skulle orsaka kondens (färsk frukt, grönsaker, växter, etc ...).
Använd en täckande film om det krävs ljusskydd för fotokänsliga produkter.

2.4 USO NON PREVISTO E NON CONSENTITO-USO IMPROPRIO PREVEDIBILE E NON PREVEDIBILE

L'utilizzo della macchina avvolgitrice di pallet per operazioni non consentite, il suo uso improprio e la carenza di manutenzione possono comportare rischi di grave pericolo per la salute e l'incolumità dell'operatore e delle persone esposte, nonché pregiudicare la funzionalità e la sicurezza della macchina.

Le azioni di seguito descritte forniscono un elenco di alcune possibilità, ragionevolmente più prevedibili, di "cattivo uso" della macchina.

- MAI avvicinarsi all'area di azione della macchina durante il ciclo di lavoro
- MAI azionare il ciclo di lavoro quando vi è presenza di persone nelle immediate vicinanze della macchina.
- MAI consentire l'uso della macchina a personale non qualificato o a minori di anni 16.
- MAI abbandonare la postazione di comando durante la fase di lavoro.
- MAI caricare nella postazione di avvolgimento contenitori con prodotti tossici, corrosivi, esplosivi e infiammabili.
- MAI avviare il ciclo di lavoro con il carico non centrato nella postazione di avvolgimento
- MAI avviare il ciclo di lavoro quando il prodotto caricato è vincolato all'esterno della macchina.
- MAI impiegare la macchina all'aperto o in condizioni ambientali non previste.

2.5 DATI TECNICI E RUMORE

• Dimensioni di ingombro	Fig. 2.5
• Peso netto corpo macchina	Vedi LAYOUT
• Tensione di Alimentazione	Vedi LAYOUT
• Frequenza	Vedi LAYOUT
• Fasi	Vedi LAYOUT
• Corrente nominale	Vedi LAYOUT
• Potenza installata	Vedi LAYOUT
• Film estensibile	17/30 µm
• Ø interno tubo bobina	Ø 75 mm
• Altezza bobina	500 mm
• Peso bobina max.	18 kg
• Velocità carrello	1 ÷ 4 mt/min
• Velocità braccio rotante	4 ÷ 10 giri/min.

Rumore

In ottemperanza all'allegato 1 della direttiva macchine **2006/42/CE** il costruttore dichiara che le emissioni di rumore, in postazione operatore, sono inferiori a 70 dB(A).

2.4 EJ AVSEDD OCH OTILLÅTEN ANVÄNDNING-FÖRUTSÄGBAR OCH OFÖRUTSÄGBAR FELAKTIG ANVÄNDNING

Användning av stäckfilmsmaskinen för otillåtna åtgärder, felaktig användning och dåligt underhåll utgör en allvarlig hälso- och säkerhetsrisk för operatören och utsatta personer, utöver att påverka maskinens funktion och säkerhet.

Nedan listas ett antal förfaranden av felaktig användning som är mer eller mindre förutsägbara.

- Gå ALDRIG i närheten av maskinens driftsområde under arbetscykeln
- Starta ALDRIG arbetscykeln vid närvaro av personer i maskinens omedelbara närhet.
- Låt ALDRIG maskinen användas av okvalificerad personal eller barn under 16 år.
- Lämna ALDRIG kontrollstationen under arbetsfasen.
- Lasta ALDRIG lindningsområdet med förpackningar med giftiga, frätande, explosiva eller brandfarliga produkter.
- Starta ALDRIG arbetscykeln om lasten inte är centrerad på lindningsområdet.
- Starta ALDRIG arbetscykeln om den lastade produkten är vinklad utanför maskinen.
- Använd ALDRIG maskinen utomhus eller under osäkra miljöförhållanden.

2.5 TEKNISKA

• Omgivande mått	Fig. 2.5
• Nettovikt maskinkropp	Se LAYOUT
• Matarspänning	Se LAYOUT
• Frekvens	Se LAYOUT
• Faser	Se LAYOUT
• Nominell ström	Se LAYOUT
• Installerad effekt	Se LAYOUT
• Sträckfilm	17/30 µm
• Ø spolkärna	Ø 75 mm
• Spolens höjd	500 mm
• Spolens maxvikt	18 Kg
• Hastighet vagn	1 ÷ 4 mt/min
• Hastighet roterande arm	4 ÷ 10 varv/min.

Buller

I enlighet med bilaga 1 i maskindirektivet **2006/42/EG** försäkrar tillverkaren att bullernivåerna, vid operatörsstationen, är lägre än 70 dB(A).

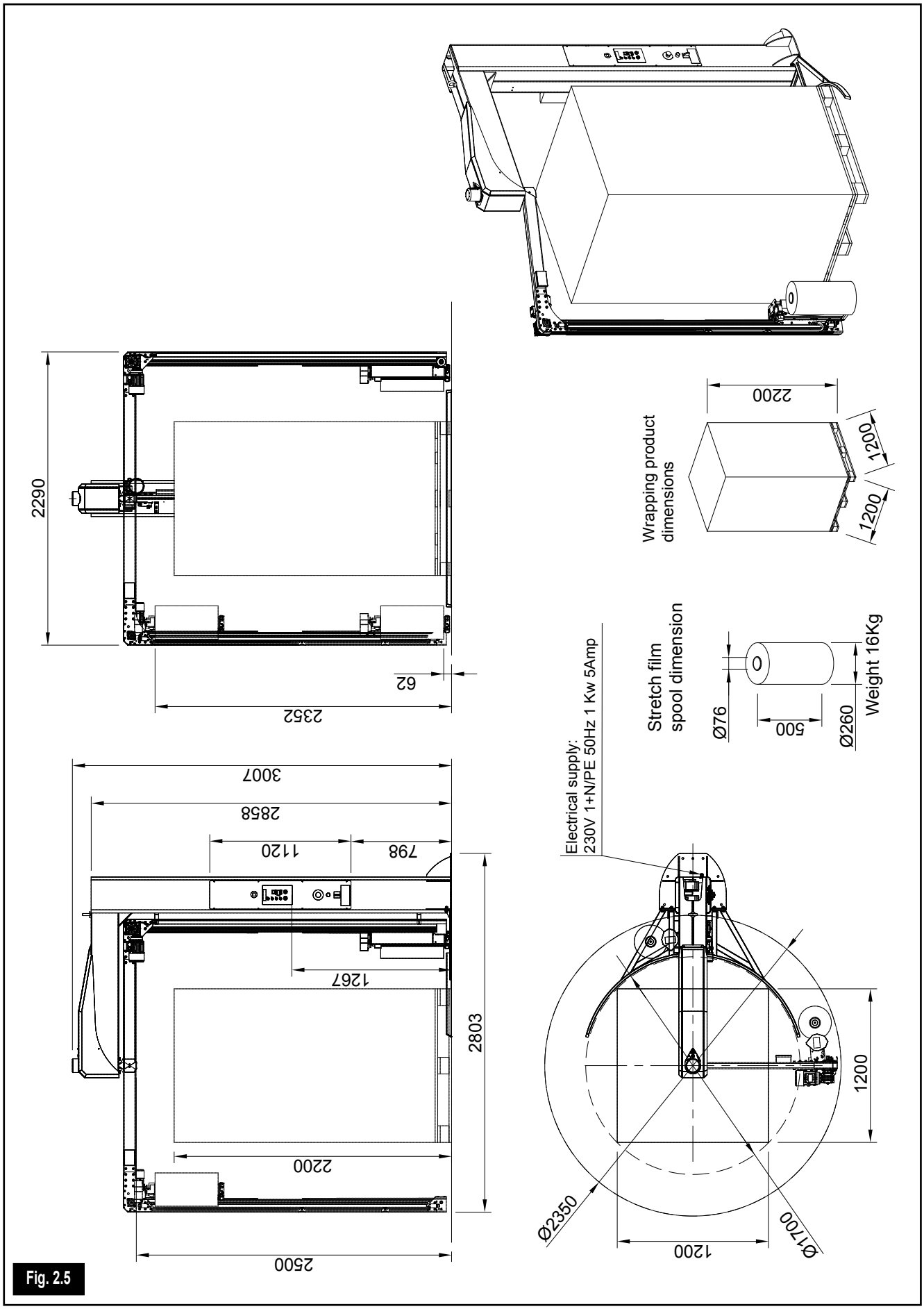
2290
62
2352
3007
2858
1120
798
1267
2803
2200
2500
Electrical supply:
230V 1+N/PE 50Hz 1 Kw 5Amp
Stretch film
spool dimension
Ø76
500
Ø260
Weight 16Kg
Wrapping product
dimensions
2200
1200
1200
Ø2350
Ø1700
1200
1200

Fig. 2.5

2.6 POSTAZIONI DI LAVORO E DI OMANDO

POSTAZIONE **A** - Area di comando - Fig. 2.6
Deve essere occupata dall'operatore quando la macchina esegue il ciclo di lavoro.
È la postazione da cui l'operatore comanda l'avvio, l'arresto e le modalità di lavoro della macchina. Inoltre permette il controllo visivo del ciclo di lavoro, in modo che l'operatore possa azionare il dispositivo d'arresto d'emergenza in caso di situazioni potenzialmente pericolose.

AREA **B** - Area di lavoro della macchina è compresa entro un perimetro che dista 0,5 m dal braccio.
L'area di lavoro **B** (Fig. 2.6) all'interno della quale opera la macchina per la fasciatura dei prodotti deve rimanere sgombera da ogni genere di ostacolo. Durante il ciclo automatico di lavoro quest'area è interdetta a personale estraneo.
Solamente l'operatore può avvicinarsi a tale area unicamente per arrestare la macchina.
L'operatore può accedere entro tale area quando la macchina è in condizione di arresto, per le operazioni di manutenzione, taglio, aggancio e cambio film e tutte le procedure di programmazione e avviamento.

POSTAZIONE **C** - Area di manutenzione - Fig.2.6
Nell'area di manutenzione l'operatore esegue le operazioni seguenti:

- cambio bobina film e aggancio del film alla pinza.

Tutte le operazioni effettuabili in posizione "C" devono essere eseguite con carrello tutto basso e macchina arrestata (fare riferimento al prf. 5.6 del presente manuale).

AREA **D** - Area di sorveglianza è compresa entro un perimetro che dista 1,5 m.
L'area di sorveglianza **D** (Fig. 2.6) è presenziabile unicamente dall'operatore e deve essere occupata da questi per il controllo del ciclo automatico di lavoro.

AREA **E** - Area di libera circolazione è oltre 1,5 m.
L'area a libera circolazione **E** (Fig. 2.6) non pone vincoli di sosta o transito a personale estraneo anche quando il ciclo di lavoro della macchina è in esecuzione.

2.6 ARBETS- OCH MANÖVERSTATIONER

STATIONERING **A** - Kontrollstation - Fig. 2.6
Måste upptas av operatören när maskinen utför arbetscykeln.
DEN plats därifrån operatören styr start stopp och arbetslägen på maskinen. Stationen ger dessutom en visuell översikt av arbetscykeln, så att operatören kan aktivera nödstoppet i händelse av potentiellt farliga situationer.

OMRÅDE **B** - Maskinens arbetsområde omfattar en omkrets på 0,5 m från armen.
Arbetsområdet **B** (Fig. 2.6) innanför vilket maskinen arbetar för att emballera produkter måste vara fritt från alla sorters hinder. Under automatisk arbetscykel är detta område förbjudet att tillträda för obehöriga.
Enbart operatören får närma sig detta område för att stoppa maskinen.
Operatören får tillträda detta område när maskinen är stoppad, för att utföra underhåll, kapning, fasthakning eller filmbyte och alla procedurer för programmering och uppstart.

STATIONERING **C** - Underhållsområde - Fig.2.6
Operatören utför följande verksamheter i underhållsområdet:

- byte av filmspole och fasthakning av filmen i gripdonet.

Alla åtgärder som kan utföras på plats "C" måste utföras med nedsänkt vagn och stoppad maskin (se avsnitt. 5.6 i föreliggande manual).

OMRÅDE **D** - Övervakningsområde ligger inom en omkrets på 1,5 m.
Övervakningsområdet **D** (Fig. 2.6) får uteslutande upptas av operatörer för kontroll av den automatiska arbetscykeln.

OMRÅDE **E** - Område för fri rörlighet bortom 1,5 m.
Område för fri rörlighet **E** (Fig. 2.6) utgör ingen fara för uppehåll eller passage av obehörig personal även när maskinens arbetscykel är igång.

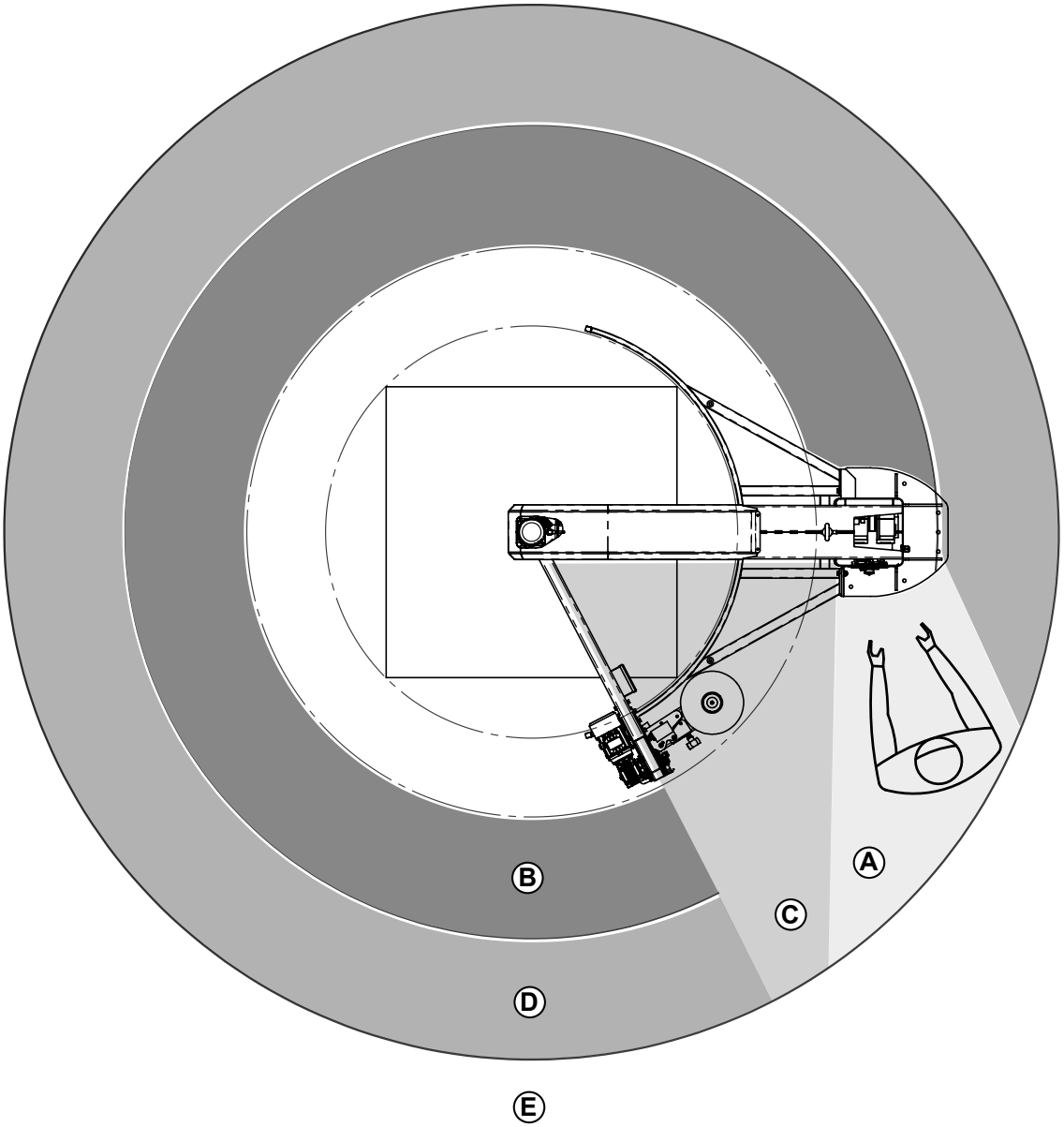

Fig. 2.6

2.7 PROCEDURA DI LAVORO

CARICO

L'operatore con l'utilizzo di un carrello elevatore deposita il prodotto nella postazione di avvolgimento **(1A)** avvicinandolo il più possibile ai riscontri **(2A)**.

AVVOLGIMENTO

Estrarre l'estremità del film dal carrello e agganciarlo ad un angolo del prodotto, quindi dalla postazione operatore avviare il ciclo di lavoro premendo il pulsante START ciclo. Il ciclo di avvolgimento comincia con la rotazione del braccio girevole su cui si trova il carrello porta bobina, con la rotazione il film comincia ad avvolgere il prodotto. Il ciclo di avvolgimento del film attorno al prodotto si svolge secondo i parametri impostati da pannello operatore.

SCARICO

Quando la macchina ha completato il ciclo di avvolgimento e segnalato la sua conclusione, l'operatore taglia il film con un cutter, quindi con l'utilizzo di un carrello elevatore preleva il prodotto avvolto dalla postazione di avvolgimento **(1A)**.

2.7 ARBETSMOMENT

LASTNING

Operatören placerar produkten så nära stoppen **(2A)** på omslagspositionen **(1A)**som möjligt med hjälp av en gaffeltruck.

INLINDNING

Dra ut filmänden från vagnen och haka den till ett hörn av produkten och starta sedan arbetscykeln från operatörsstationen genom att trycka på knappen STARTA cykel. Omslagscykeln inleds med att armen med spolhållarvagnen börjar rotera, och i och med rotationen börjar filmen att emballera produkten.
Filmens omslagscykel runt produkten utförs i förhållande till de parametrar som ställts in på manöverpanelen.

LOSSNING

När maskinen har slutfört omslagscykeln och signalerat att cykeln är slutförd skär operatören plastfolien med en kniv och sedan plockar hen ut produkten från omslagspositionen med hjälp av en gaffeltruck **(1A)**.

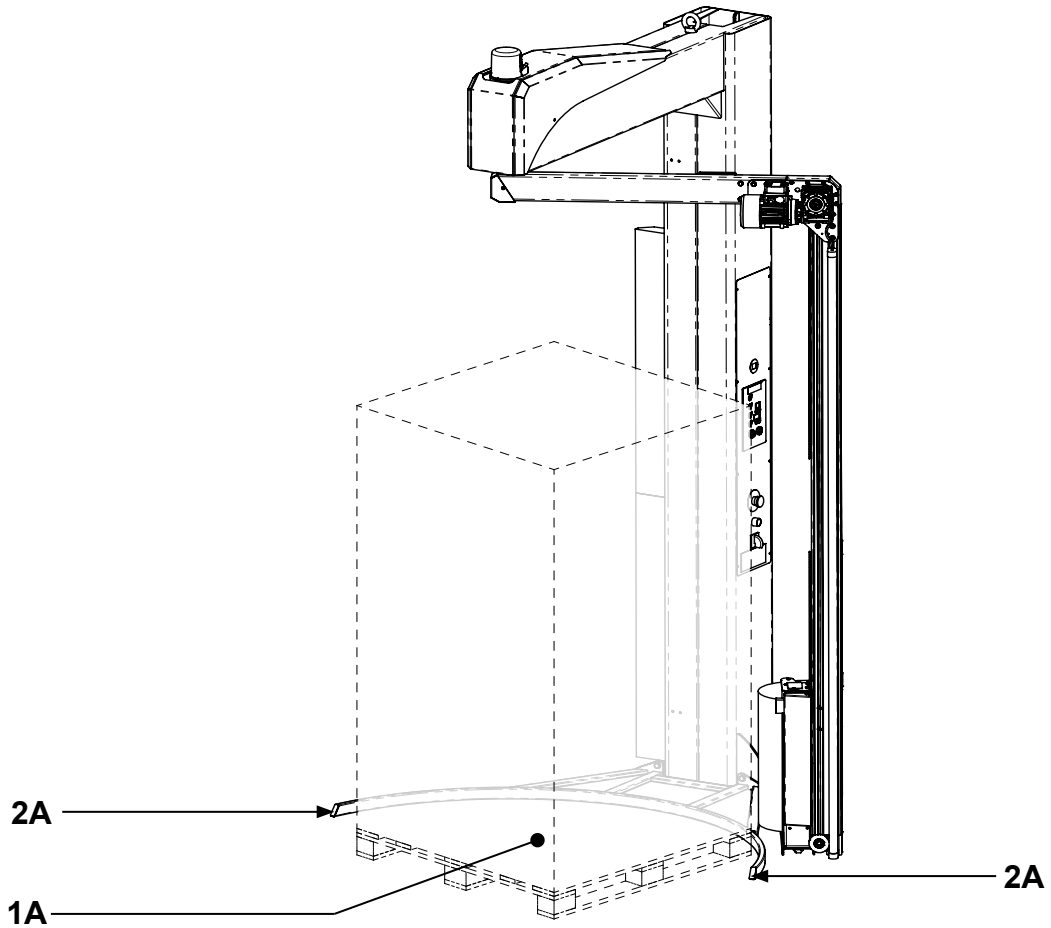

Fig. 2.7

2.8 CARRELLI PORTA-BOBINA

CARRELLO FM (MB)

Con questa di carrello è possibile regolare la tensione di applicazione del film sul bancale.

Il carrello **FM (MB)** (Fig. 2.8) è composto da un rullo gommato folle **(1)** e da un rullo **(2)**, munito di freno meccanico.

Agendo sulla manopola **(3)** si regola l'azione del freno e di conseguenza la tensione del film.
All'avviamento occorre caricare il film sul carrello come segue.

Portare il carrello in posizione bassa per facilitare l'inserimento della bobina.
Ruotare l'interruttore generale in posizione **'O'-OFF**.
Inserire la bobina **(4)** sulla spina di centraggio **(5)**.
Inserire il film tra i rulli secondo il percorso illustrato nello schema **A**, il simbolo con i triangoli identifica il lato del film su cui è applicato il collante (se presente).
Lo schema **A** è una targa adesiva presente anche sul carrello.
Ruotare l'interruttore generale in posizione **'I' -ON**.

2.8 SPOLHÅLLARVA

VAGN FM (MB)

Med denna version av vagn är det möjligt att justera filmens applikationsspänning på pallen.

Vagnen **FM (MB)** (Fig. 2.8) består av en odriven gummivals **(1)** och av en vals **(2)**, utrustad med en mekanisk broms.

Bromsens verkan och följaktligen filmens spänning justeras genom att manövrera vredet **(3)**.
Vid uppstart måste man ladda filmen på vagnen enligt följande:

För vagnen till lågt läge för att förenkla införandet av spolen.
Vrid huvudströmbrytaren till läget **'O'-OFF**.
För in spolen **(4)** på centreringsstiftet **(5)**.
För in filmen mellan rullarna enligt banan som illustreras i schema **A**, symbolen med trianglar identifierar den sida av filmen, på vilken limmet anbringas (om befintligt).
Schema **A** är en självhäftande etikett även på vagnen.
Vrid huvudströmbrytaren till läget **'I'-ON**.

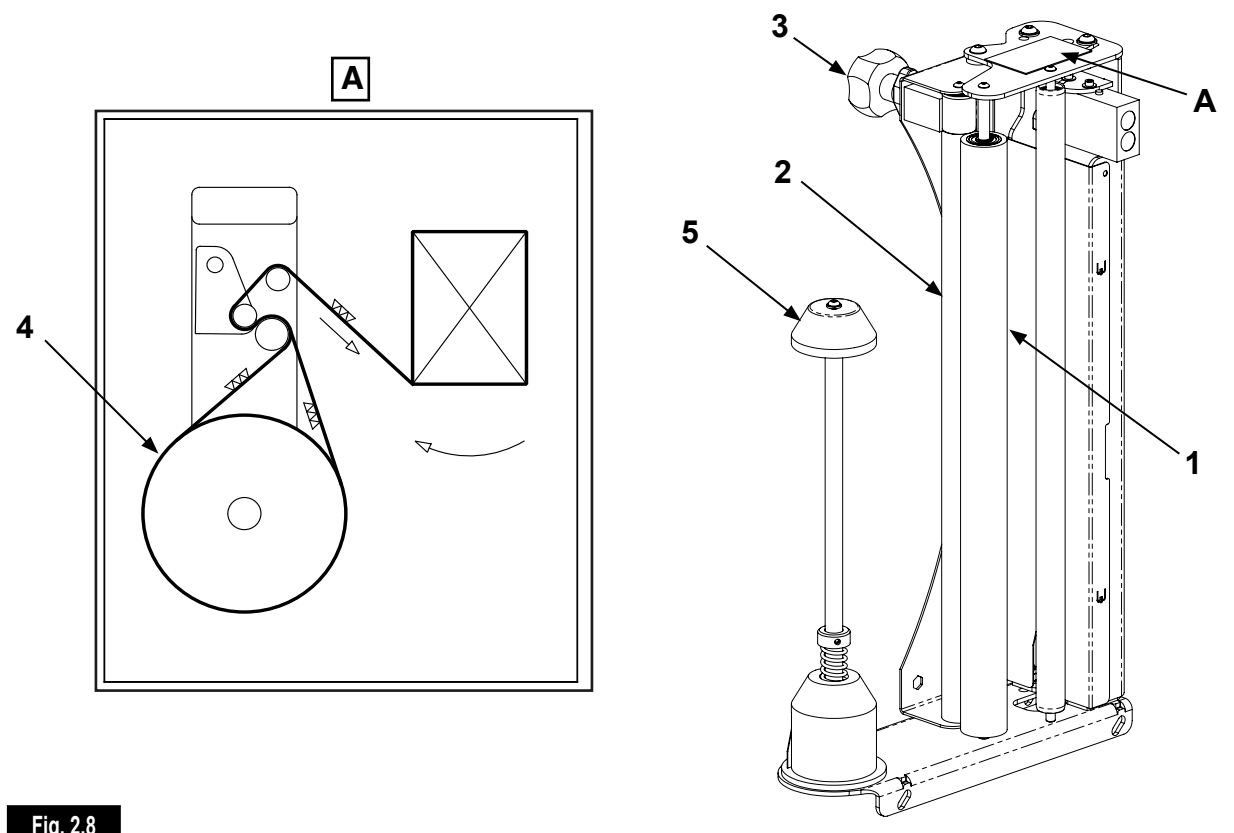

Fig. 2.8

CARRELLO VERSIONE FE (EB)

Con questa versione di carrello è possibile regolare la tensione di applicazione del film sul bancale.

Il carrello **FE (EB)** (Fig. 2.8 a) è composto da un rullo gommato folle **(1)** e da un rullo **(2)** munito di freno elettromagnetico.
Impostando le funzioni **F13-16** nel pannello di controllo si regola l'azione del freno e di conseguenza la tensione del film.
All'avviamento occorre caricare il film sul carrello come segue.

Portare il carrello portabobina in posizione bassa per facilitare l'inserimento della bobina.
Ruotare l'interruttore generale in posizione **'O'-OFF**.
Inserire la bobina **(4)** sulla spina di centraggio **(5)**.
Inserire il film tra i rulli secondo il percorso illustrato nello schema **A**, il simbolo con i triangoli identifica il lato del film su cui è applicato il collante (se presente).
Lo schema **A** è una targa adesiva presente anche sul carrello.
Ruotare l'interruttore generale in posizione '**I'-ON**.

VAGN VERSION FE (EB)

Med denna version av vagn är det möjligt att justera filmens applikationsspänning på pallen.

Vagnen **FE (EB)** (Fig. 2.8 a) består av en odriven gummivals **(1)** och av en vals **(2)** utrustad med en elektromagnetisk broms.
Genom att ställa in funktionerna **F13-16** på manöverpanelen justeras bromsens verkan och följaktligen även filmen sträckning.
Vid uppstart måste man ladda filmen på vagnen enligt följande:

För spolhållarvagnen till lågt läge för att förenkla införandet av spolen.
Vrid huvudströmbrytaren till läget **'O'-OFF**.
För in spolen **(4)** på centreringsstiftet **(5)**.
För in filmen mellan rullarna enligt banan som illustreras i schema **A**, symbolen med trianglar identifierar den sida av filmen, på vilken limmet anbringas (om befintligt).
Schema **A** är en självhäftande etikett även på vagnen.
Vrid huvudströmbrytaren till läget '**I'-ON**.

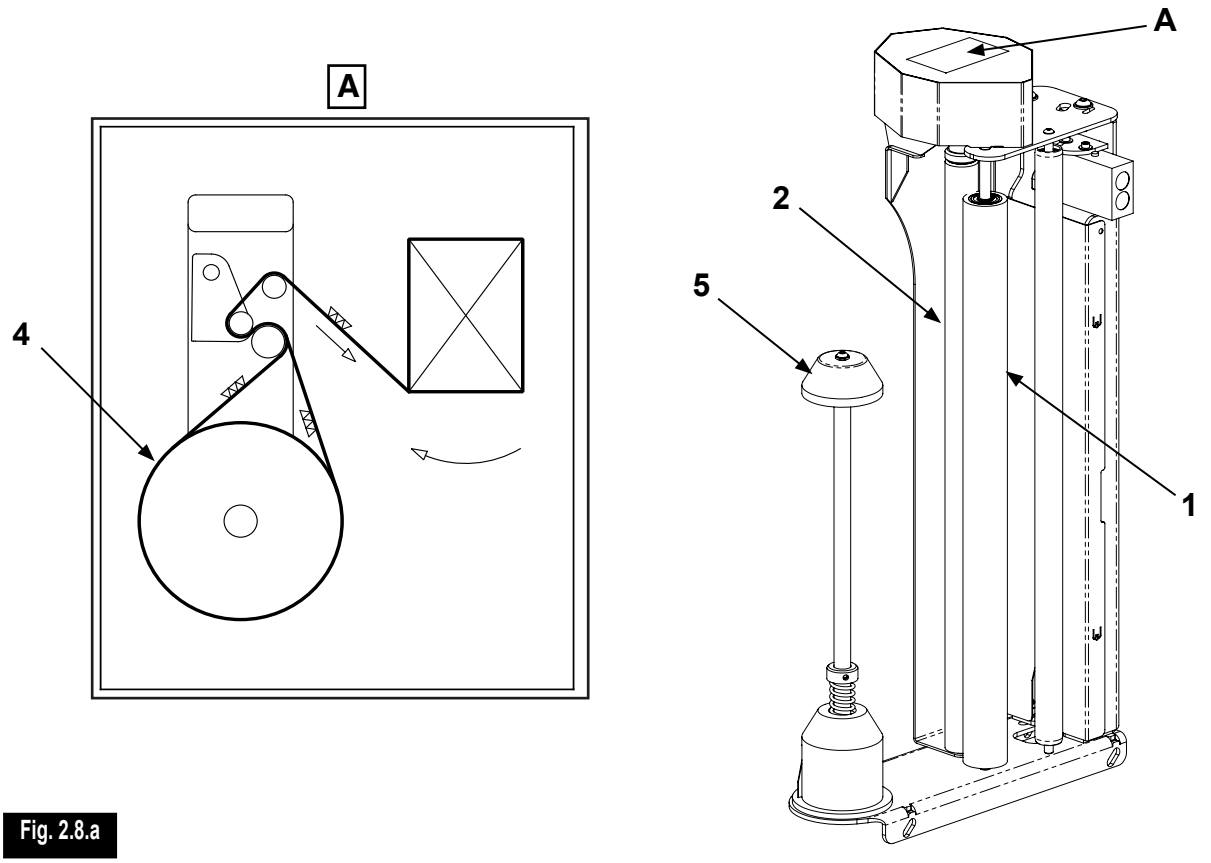

Fig. 2.8.a

3 TRASPORTO MOVIMENTAZIONE IMMAGAZZINAMENTO

3.1 IMBALLO E DISIMBALLO

La macchina può venire spedita con modalità diverse a seconda delle esigenze del tipo di trasporto:

- Macchina su pianale in legno e protetta da involucro in plastica trasparente.
- Macchina imballata in cassa di legno opportunamente dimensionata.
- Macchina su pianale in legno e protetta da gabbia portante in legno.

Al ricevimento della macchina accertarsi che l'imballo non abbia subito danni durante il trasporto o che non sia stato manomesso con conseguente probabile asportazione di parti contenute all' interno. Portare la macchina imballata il più vicino possibile al luogo previsto per l'installazione e procedere al disimballo avendo cura di verificare che la fornitura corrisponda alle specifiche dell' ordine.

I MEZZI DI SOLLEVAMENTO E TRASPORTO DEVONO ESSERE SCELTI IN BASE ALLE DIMENSIONI, AI PESI, ALLA FORMA DELLA MACCHINA E AI SUOI COMPONENTI. LA CAPACITÀ DEI MEZZI DI SOLLEVAMENTO DEVE ESSERE SUPERIORE (CON UN MARGINE DI SICUREZZA) AL PESO PROPRIO DEI COMPONENTI DA TRASPORTARE.

N.B.: Nel caso si riscontrassero danni o parti mancanti, comunicarlo immediatamente al Servizio Assistenza Clienti ed al Vettore presentando documentazione fotografica.
Assicurarsi che non rimangano nei cartoni parti della macchina di piccole dimensioni.
Eseguire una accurata verifica delle condizioni generali.
Per lo smaltimento dei vari materiali costituenti l'imballaggio attenersi alle normative vigenti per la tutela dell'ambiente.

NELLE OPERAZIONI DI SCARICO E MOVIMENTAZIONE È NECESSARIA LA PRESENZA DI UN AIUTANTE PER EVENTUALI SEGNALAZIONI DURANTE IL TRASPORTO.

IL COSTRUTTORE NON SI ASSUME ALCUNA RESPONSABILITÀ DEI DANNI PROVOCATI DA OPERAZIONI SCORRETTE, DA PERSONALE NON QUALIFICATO O DALL'USO DI MEZZI NON ADEGUATI.

3 TRANSPORT FLYTTNING LAGRING

3.1 FÖRPACKNING OCH UPPACKNING

Maskinen kan transporteras på olika sätt beroende på transportsättets olika behov:

- Maskin på träpall, skyddad av ett platshölje i transparent plast.
- Maskin förpackad i trähäck av lämplig storlek.
- Maskin på träpall, skyddad av en bärande träbur.

Vid mottagandet av maskinen se till att förpackningen inte har skadats eller manipulerats under transporten vilken kan innebära att den troligtvis förlorat tillhörande delar. Ta den förpackade maskinen så nära som möjligt den plats där den ska installeras och ta bort förpackningsmaterialet, kontrollera att leveransen motsvarar orden.

LYFTANORDNINGAR OCH TRANSPORTER BÖR VÄLJAS I FÖRHÅLLANDE TILL DIMENSION, VIKT OCH FORM PÅ MASKINEN OCH DESS KOMPONENTER. LYFTANORDNINGENS KAPACITET MÅSTE VARA HÖGRE (MED EN SÄKERHETSMARGINAL) ÄN VIKTEN PÅ DE KOMPONENTER SOM SKA FÖRFLYTTAS.

OBSERVERA: Vid fall av skadade eller saknade delar, underrätta omedelbart kundtjänst och leverantör genom att visa fotodokumentation.
Se till att det inte finns några smådelar till maskinen kvar i kartongerna.
Utför en grundlig kontroll av de allmänna villkoren.
För att avyttra de olika materialen som utgör förpackningen hänvisa till gällande lagstiftning för miljöskydd.

UNDER HANTERINGEN FÖR LOSSNING OCH FÖRFLYTTNING ÄR DET NÖDVÄNDIGT ATT NÅGON HJÄLPER TILL ATT KONTROLLERA EVENTUELLA FAROR UNDER TRANSPORTEN.

TILLVERKAREN TAR INGET ANSVAR FÖR SKADOR ORSAKADE AV FELAKTIG ANVÄNDNING, OKVALIFICERAD PERSONAL ELLER ANVÄNDNING AV OLÄMPLIGA MEDEL.

3.2 TRASPORTO E MOVIMENTAZIONE-MACCHINA IMBALLATA

PER IL SOLLEVAMENTO ED IL TRASPORTO DELLA MACCHINA IMBALLATA SERVIRSI ESCLUSIVAMENTE DI UN CARRELLO ELEVATORE DI PORTATA ADEGUATA. OGNI ALTRO SISTEMA VANIFICA LA GARANZIA ASSICURATIVA PER EVENTUALI DANNI RIPORTATI ALLA MACCHINA

IL PESO DELL'IMBALLO E' GENERALMENTE INDICATO SULLA CASSA.

PERMANE COMUNQUE IL RISCHIO D'URTO DA MOVIMENTO IMPROVVISO PER SBILANCIAMENTO DELLE PARTI MACCHINA IN CASO DI CEDIMENTO DELLE CINGHIE. IL SOLLEVAMENTO DEVE ESSERE ESEGUITO A BASSA VELOCITÀ' E CON CONTINUITÀ (ESENTE DA STRAPPI O IMPULSI).

ASSICURARSI SEMPRE PRIMA DI QUALSIASI OPERAZIONE CHE NON VI SIANO PERSONE ESPOSTE IN ZONE PERICOLOSE (IN QUESTO CASO L'AREA CIRCOSTANTE LE PARTI MACCHINA E' DA CONSIDERARSI INTERAMENTE ZONA PERICOLOSA).

Inserire le forche del carrello elevatore in corrispondenza delle frecce rappresentate in Fig. 3.2.

Dimensioni imballo: 3600 x 2280 x 830 mm
Peso imballo: 500 kg

3.2 TRANSPORT OCH FÖRFLYTTNING AV FÖRPACKAD MASKIN

ANVÄND UTESLUTANDE GAFFELTRUCK MED LÄMPLIG KAPACITET FÖR LYFT OCH TRANSPORT AV FÖRPACKAD MASKIN. ALLA ANDRA SYSTEM OGILTIGFÖRKLARAR MASKINENS GARANTI PÅ EVENTUELLA SKADOR

FÖRPACKNINGENS VIKT INDIKERAS VANLIGTVIS PÅ TRÄHÄCKEN.

DET KVARSTÅR DOCK EN RISK FÖR SLAG FRÅN PLÖTSLIGA RÖRELSER P.G.A. OBALANS PÅ MASKINDELARNA OM REMMARNA GER EFTER. LYFT MÅSTE UTFÖRAS I LÅG HASTIGHET OCH MED EN KONTINUERLIG RYTM (UTAN HASTIGA RÖRELSER ELLER IMPULSER).

KONTROLLERA ALLTID, FÖRE ALLA LYFT OCH/ELLER HANTERINGAR, ATT DET INTE FINNS NÅGRA UTSATTA PERSONER I RISKZONER (I DETTA FALL SKA OMRÅDET RUNT MASKINENS DELAR ANSES SOM FARLIGT OMRÅDE).

För in gaffeltruckens gafflar i förhållande till de pilar som visas i Fig. 3.2.

Emballeringens mått: 3600 x 2280 x 830 mm
Emballeringens vikt: 500 kg

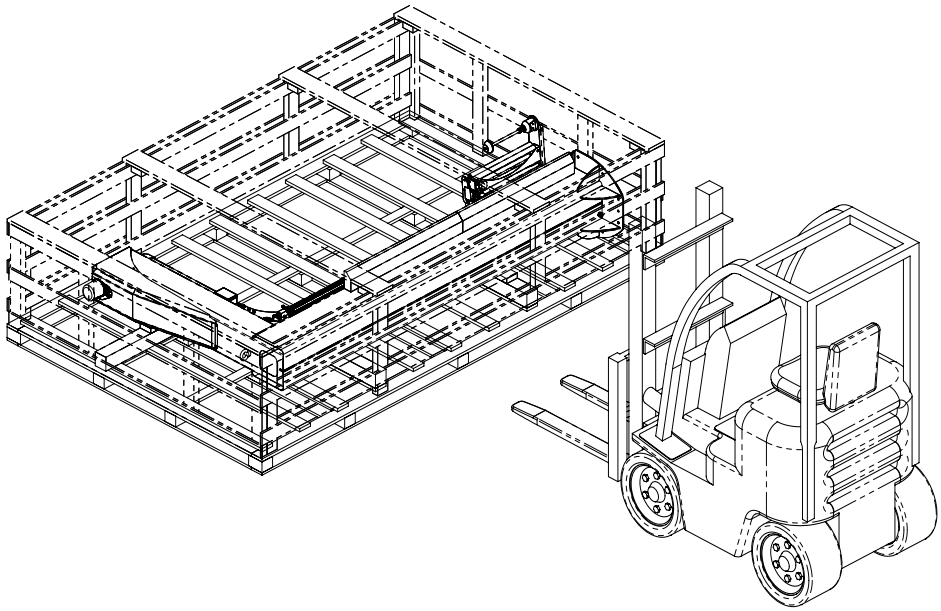

Fig. 3.2

3.3 IMMAGAZZINAMENTO MACCHINA IMBALLATA E DISIMBALLATA

In caso di una lunga inattività della macchina, il cliente dovrà accertarsi dell'ambiente in cui è stata posizionata e in relazione al tipo di imballo (cassa, container, ecc.) verificare la condizione di mantenimento.

Nel caso di inutilizzo del macchinario e di stoccaggio di quest'ultimo in ambiente secondo specifiche tecniche, è necessario ingrassare le parti di scorrimento. In caso di dubbi contattare il Servizio Assistenza del costruttore.

Il costruttore declina ogni responsabilità nel caso che l'utilizzatore non specifichi o non richieda le sopra citate informazioni.

4 INSTALLAZIONE

4.1 CONDIZIONI AMBIENTALI CONSENTITE

• *Temperatura*

La macchina deve funzionare regolarmente in ambienti a temperature comprese fra + 5°C a + 40°C con umidità relativa non superiore al 50% a temperatura di 40°C e al 90% con temperatura fino a 20°C senza condensa.

• *Condizioni atmosferiche*

L'equipaggiamento elettrico è in grado di funzionare correttamente in condizioni atmosferiche con umidità relativa non superiore al 50% a temperatura di 40°C e al 90% con temperatura non superiore a 20°C (senza condensa). Nel caso che le condizioni ambientali non siano idonee al funzionamento della macchina, Il Costruttore può fornire, se richiesto, le soluzioni per ovviare al problema.

- Illuminamento necessario minimo ed indispensabile: 300-500 lux.

La macchina standard non è predisposta e studiata per lavorare in ambienti ad atmosfera esplosiva oppure con rischio d'incendio.

3.3 LAGRING AV FÖRPACKAD OCH UPPPACKAD MASKIN

Efter en lång inaktivitet av maskinen, måste kunden kontrollera den miljö där den varit placerad och i förhållande till typ av förpackning (häck, container, etc.) kontrollera underhållsskicket.

Vid icke-användning och lagring av maskinen i enlighet med tekniska specifikationer gällande lagringsmiljö, är det viktigt att smörja in glidande delar. Vid osäkerhet, kontakta tillverkarens kundtjänst.

Tillverkaren frånsäger sig allt ansvar om användaren inte specificerar eller kräver iakttagande av ovanstående information.

4 INSTALLATION

4.1 TILLÅTNA MILJÖFÖRHÅLLANDEN

• *Temperatur*

Maskinen måste arbeta regelbundet i miljöer vid temperaturer mellan 5°C till 40°C med en relativ fuktighet som inte är högre än 50% vid en temperatur på 40°C och vid 90% med temperaturer upp till 20°C utan kondensation.

• *Atmosfäriska förhållanden*

Den elektriska utrustningen kan fungera korrekt i atmosfäriska förhållanden med en relativ fuktighet som inte är högre än 50% vid en temperatur på 40°C och 90% med en temperatur över 20°C (utan kondensation). Om de atmosfäriska förhållandena inte är lämpliga för maskinens drift, kan tillverkaren tillhandahålla, om så krävs, lösningar för att avhjälpa problemet.

- Nödvändig minsta belysning: 300-500 lux.

Standardmaskinen är inte beredd och utformad för att fungera i miljöer med explosiv atmosfär eller med brandrisker.

4.2 SPAZIO NECESSARIO PER L'USO E LA MANUTENZIONE

Lo spazio libero più ampio dovrà essere riservato sul lato della macchina adibito alle operazioni di carico e scarico, dovrà consentire il passaggio di carrelli elevatori o altri mezzi necessari per la manutenzione ed il caricamento delle bobine di film.
I restanti lati della macchina devono essere avvicinati il più possibile a pareti laterali o barriere fisse, per impedire il facile accesso (un esempio in Fig. 4.2).
Fare comunque sempre riferimento allo schema concordato all' ordine con il Costruttore.

4.2 NÖDVÄNDIGA DRIFT OCH UNDERHÅLL

Det bredaste fria utrymmet på maskinens sidor måste reserveras för last och lossningsverksamheter och passage av gaffeltruckar eller andra resurser som behövs för underhåll och laddning av filmrullar.
Maskinens återstående sidor måste föras så nära som möjligt till sidoväggarna eller fasta hinder för att förhindra enkel åtkomst (se exempel i Fig. 4.2).
Hänvisa dock alltid till det schema som överenskommits på ordern med tillverkaren.

Distanze minime dalle pareti

Minsta avstånd från väggar

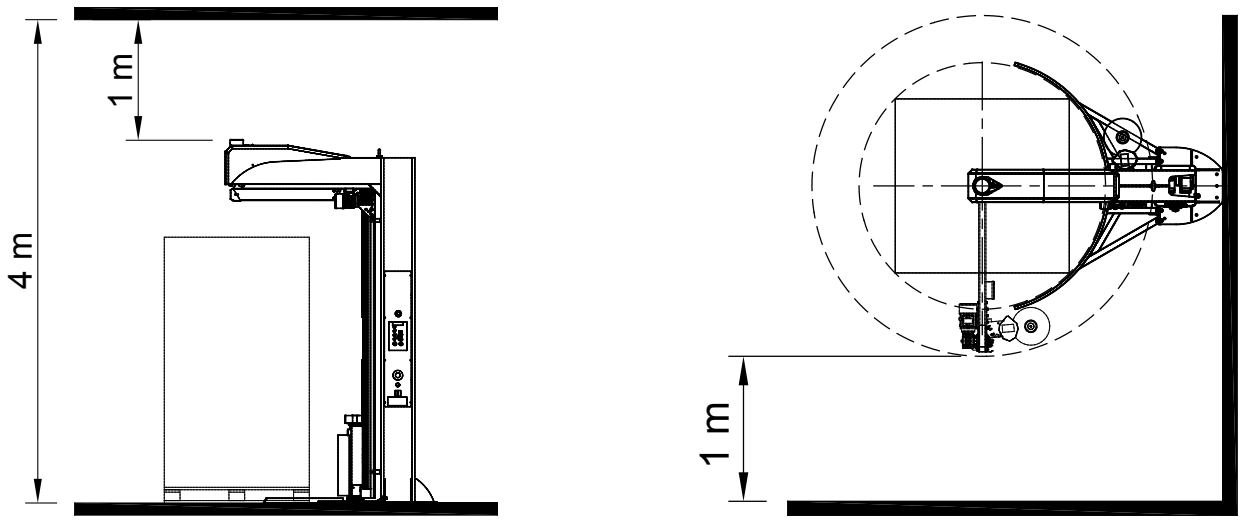

Fig. 4.2

4.3 PIAZZAMENTO DELLA MACCHINA

Non si richiede una particolare preparazione della superficie di appoggio. La superficie deve essere liscia e piana nei due sensi (pendenza massima consentita: 1%) e di consistenza tale da sopportare il peso della macchina a pieno carico.

La macchina viene spedita coricata lateralmente sulla pedana in legno; rimuovere l'involucro e togliere dall'imballo tutte le parti accessorie.

- Agganciare il moschettone della catena di sollevamento all'apposito golfare **(1)** e sollevare la colonna lateralmente, fino a portarla in posizione verticale.
- Tramite la gru a carroponte trasportare la macchina alla posizione stabilita per l'installazione, quindi abbassare la macchina fino a portarla in appoggio sul terreno.

4.3 PLACERING AV

Det krävs ingen speciell förbehandling av stödytan. Ytan ska vara slät i båda riktningarna (maximal tillåten lutning: 1 %) och av en konsistens som kan bära maskinens vikt med full last.

Maskinen transporteras liggande i sidled på träplattformen. Avlägsna höljet och ta bort alla tillbehör från förpackningen.

- Haka fast lyftkedjans karbinhake i den avsedda lyftöglan **(1)** och lyft upp pelaren i sidled till vertikalt läge.
- Använd en brokran för att transportera maskinen till den position som fastställts för installationen, och sänk sedan ner maskinen till marken.

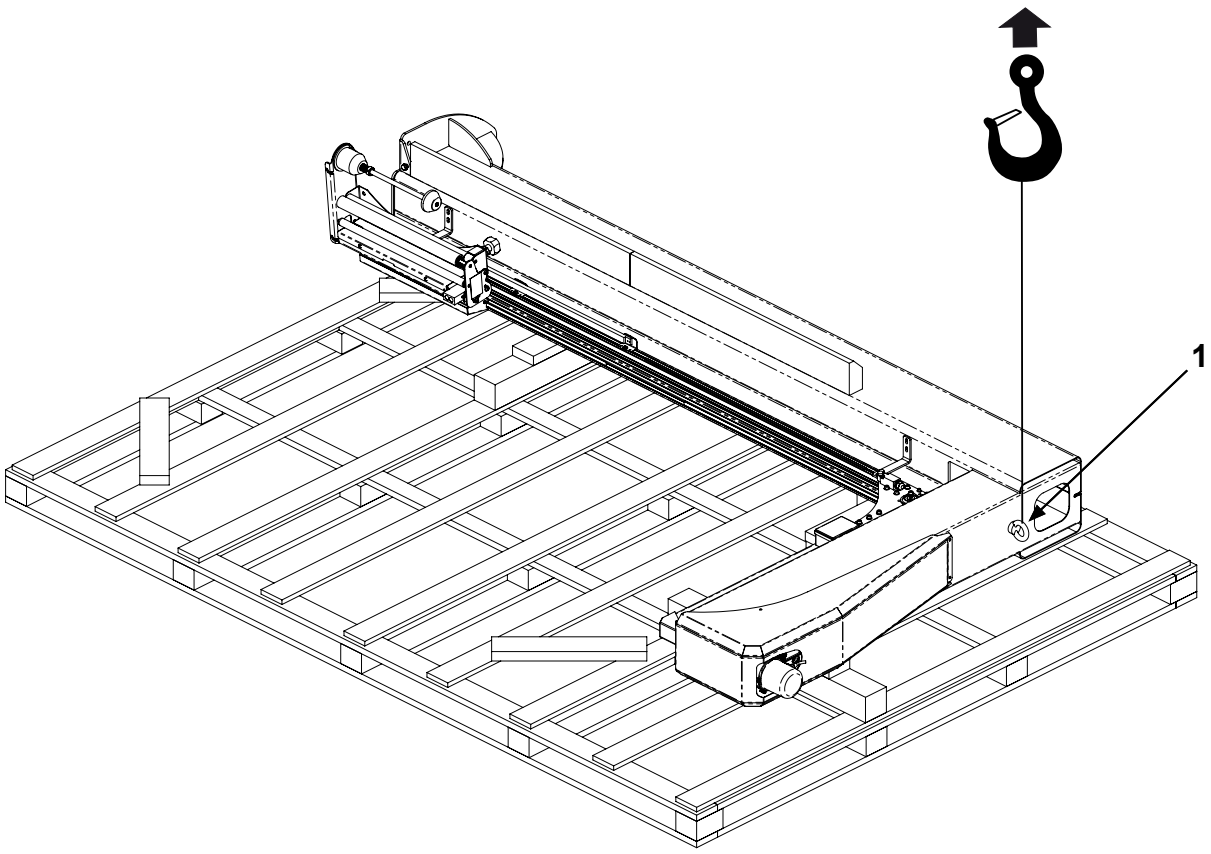

Fig. 4.3

- Sostenendo la macchina tramite il gancio di sollevamento, perforare il pavimento in corrispondenza dei fori passanti della piastra di fissaggio (Fig. 4.3.a).
- Fissare la macchina a terra attraverso i fori passanti della piastra di fissaggio **(2)** impiegando tasselli adatti al tipo di supporto e fiala chimica. Rimuovere il gancio della gru a carroponte dal golfare di sollevamento.
- Rimuovere i fermi **(3)** e **(4)**.
- Montare i piedi sagomati supplementari **(5)**, fissandoli con le viti **(6)**.

- Borra hål i golvet i förhållande till hålen på maskinens fästplatta genom att stödja maskinen med lyftkroken (Fig. 4.3.a).
- Markförankra maskinen via de genomgående hålen i fästplattan **(2)** med lämpliga pluggar för den typ av stöd och kemisk ampull som används. Avlägsna brokranens krok från lyftöglan.
- Plocka bort bromsklossarna **(3)** och **(4)**.
- Montera de extra profilfötterna **(5)**, genom att fixera skruvarna **(6)**.

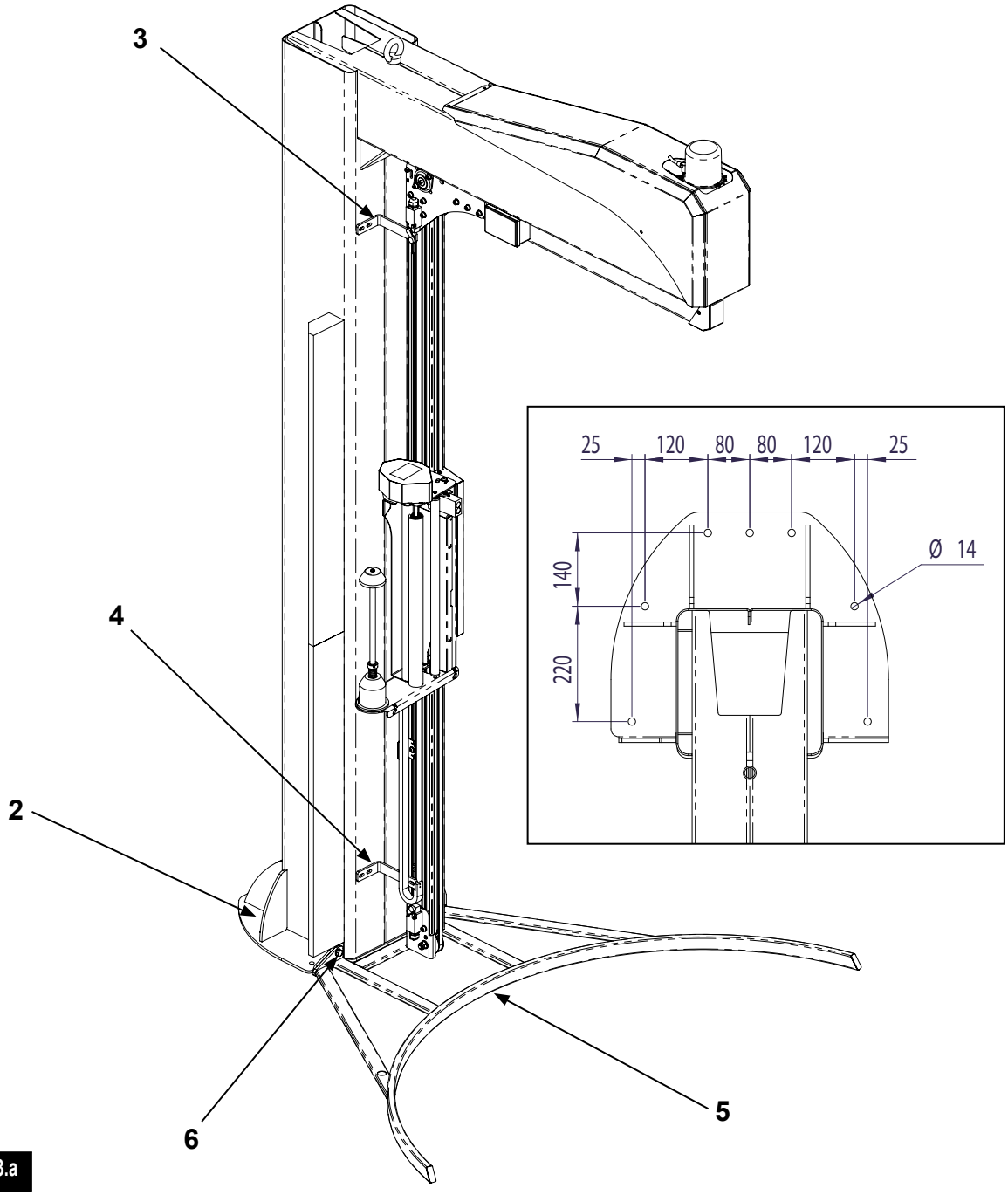

Fig. 4.3.a

4.4 ALLACCIAMENTO ELETTRICO

La macchina viene fornita di cavo **(1)** senza spina e già collegato alla morsettiera interna al quadro elettrico.

IL TECNICO ELETTRICISTA DEVE MONTARE, IN MODO CORRETTO, UNA SPINA APPROPRIATA E SECONDO LE NORMATIVE VIGENTI NEL PAESE DI UTILIZZAZIONE.

L'IMPIANTO ELETTRICO COLLEGATO A QUESTO PRODOTTO DEVE ESSERE REALIZZATO IN ACCORDO CON LE NORMATIVE DI SICUREZZA VIGENTI, DOTATO DI INTERRUTTORE DIFFERENZIALE E IMPIANTO DI MESSA A TERRA. IL VOLTAGGIO E LA FREQUENZA DEVONO ESSERE COMPATIBILI CON I DATI RIPORTATI SULLA TARGA DI IDENTIFICAZIONE.

La spina deve essere cablata secondo il seguente schema colori:
Marrone: Fase - Azzurro: Neutro - Giallo-verde: Terra
Ruotare l'interruttore generale di rete **(2)** sulla posizione 'I'-ON.

QUALSIASI DIFETTO O ANOMALIA DELL'IMPIANTO DI TERRA CHE È COLLEGATO ALLA MACCHINA PUÒ IN CASO DI GUASTO PROVOCARE ALL'OPERATORE FOLGORAZIONI CON CONSEGUENTE PERICOLO DI MORTE O DI DANNI GRAVI PER LA SALUTE.

4.4 ELANSLUTNING

Maskinen levereras med en kabel **(1)** utan stickkontakt, som redan är ansluten till kopplingsplinten i elskåpet.

ELEKTRIKERN MÅSTE KORREKT MONTERA EN LÄMPLIG STICKKONTAKT I ENIGHET DE BESTÄMMELSER SOM GÄLLER I ANVÄNDARLANDET.

DET ELEKTRISKA SYSTEMET KOPPLAT TILL DENNA PRODUKT MÅSTE UTFÖRAS I ENLIGHET MED GÄLLANDE SÄKERHETSBESTÄMMELSER, SAMT VARA UTRUSTAT MED STRÖMBRYTARE OCH JORDNINGSSYSTEM. SPÄNNINGEN OCH FREKVENSEN MÅSTE VARA FÖRENLIGA MED UPPGIFTERNA PÅ TYPSKYLTEN.

Stickkontakten måste anslutas enligt följande färgschema:
Brun: Fas - Blå: Neutral - Gul-grön: Jordning
Vrid huvudströmbrytaren **(2)** till läget "I" ON.

EVENTUELLA BRISTER ELLER AVVIKELSER PÅ JORDNINGSANORDNINGEN SOM ÄR KOPPLAD TILL MASKINEN KAN I HÄNDELSE AV FEL ORSAKA OPERATÖREN ELEKTRISKA CHOCKER MED ÅTFÖLJANDE RISK FÖR DÖDSFALL ELLER ALLVARLIGA SKADOR PÅ HÄLSAN.

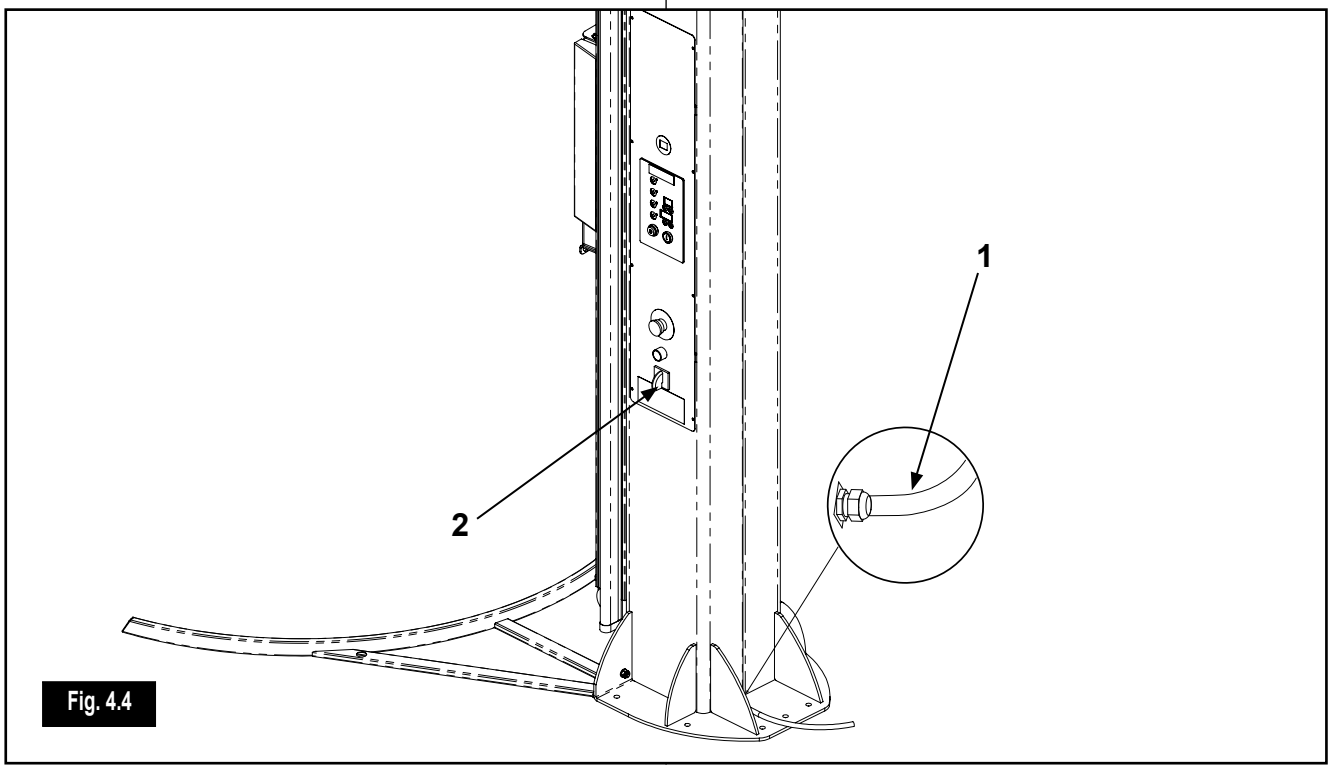

Fig. 4.4

5 MESSA IN SERVIZIO

5.1 QUADRO ELETTRICO

1. **Interruttore generale**
   Accende e spegne la macchina, isolandola dalla rete di alimentazione.
2. **Pulsante ripristino**
   Fornisce alimentazione ai circuiti ausiliari, deve essere premuto dopo l'accensione o dopo la pressione del pulsante di emergenza.
3. **Pulsante di emergenza**
   Arresta la macchina e disinserisce la tensione di alimentazione generale in situazioni di emergenza o pericolo imminente; per il riarmo dopo la pressione, ruotare la calotta del pulsante in senso orario.
4. **Pannello comandi**
   Gestisce la macchina e il ciclo di lavoro.

5 IDRIFTTAGNING

5.

1. **Huvudströmbrytare**
   Slår på och av maskinen och isolerar den från strömförsörjningen.
2. **Återställningsknapp**
   Ger matning till hjälpkretsarna, den ska tryckas in efter påslagning eller efter intryckning av nödstoppsknappen.
3. **Nödstoppsknapp**
   Stoppa maskinen och koppla bort huvudströmförsörjningen i nödsituationer eller i händelse av överhängande fara; för återställning efter intryckning, vrid knappens knopp medurs.
4. **Manöverpanel**
   Manövrerar maskinen och arbetscykeln.

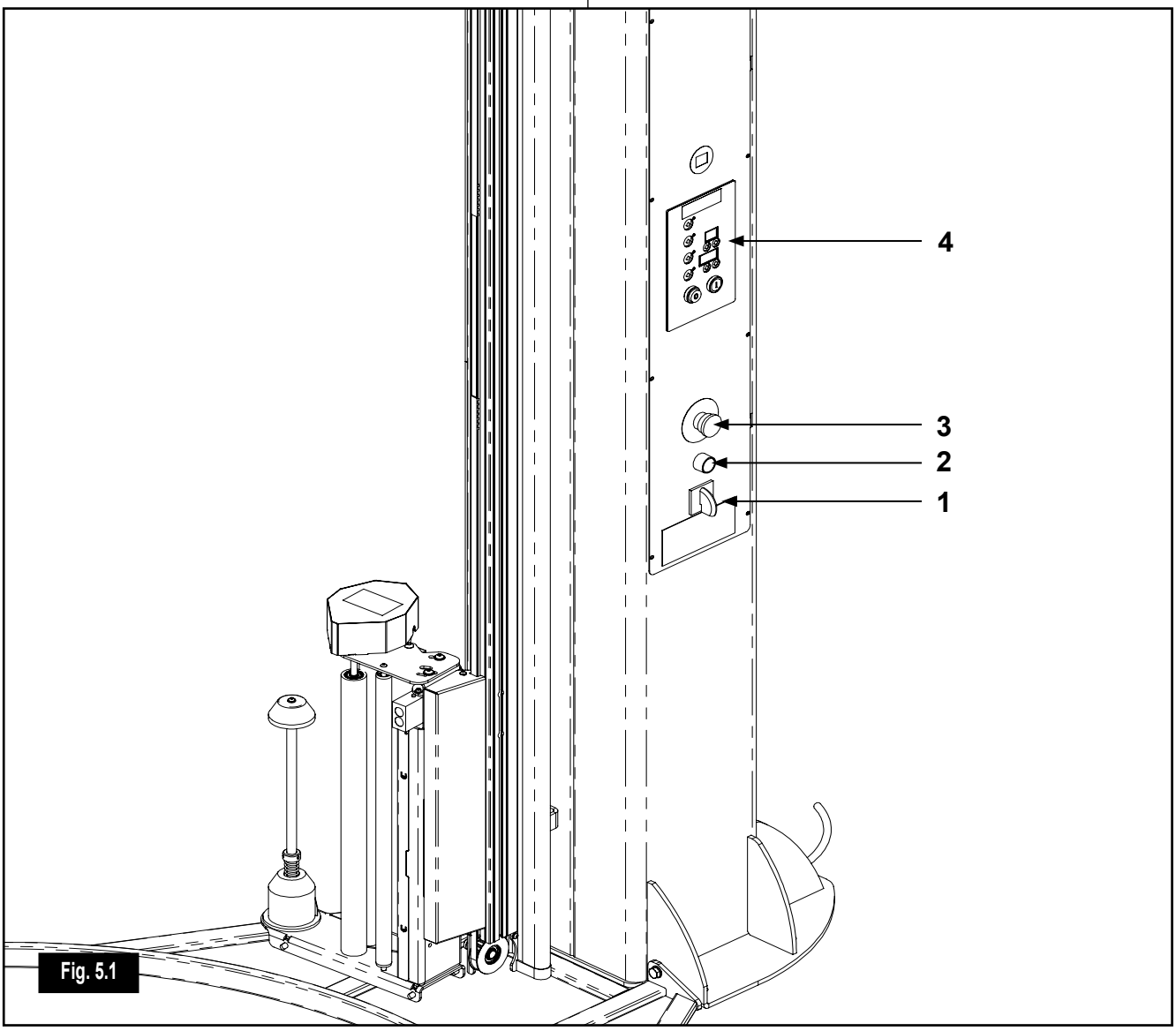

Fig. 5.1

5.2. PANNELLO COMANDI

A Pulsante di START ciclo programmato

B Display a 2 cifre, indica il programma selezionato (il lampeggio avvisa che un parametro è stato modificato); un simbolo indica che l'avvolgitore è avviato.

C Display a 2 cifre, indica le funzioni (parametri) del programma selezionato.

D Display a 3 cifre, indica il valore della funzione visualizzata.

E Reset degli allarmi/tacita allarme (pressione veloce – meno di 4 secondi).
Salvataggio parametri (pressione fino a lampeggio led – più di 4 secondi).

F Salita carrello in manuale ad azione ritenuta.
Premuto insieme al tasto "**E**" il pressore sale automaticamente fino alla posizione alta di inizio ciclo.

G Discesa carrello in manuale ad azione ritenuta (premuto insieme al tasto "**E**" il carrello scende automaticamente fino alla posizione bassa di inizio ciclo).

H Braccio rotante in manuale, tenuto premuto il braccio si arresta in fase (premuto insieme al tasto "**E**" il braccio ruota automaticamente fino alla posizione di fase).

O Pulsante STOP ciclo in pausa, il braccio decelera e si ferma, il ciclo può essere ripreso dallo stesso punto.
Quando premuto contemporaneamente al tasto "**E**" il ciclo di fasciatura viene fermato e azzerato.

L Pulsante incremento valori.

M Pulsante decremento valori.

5.2. MANÖVERPANEL

A Knapp STARTA programmerad cykel

B 2-siffrig display, anger valt program
(en blinkande lampa signalerar att en parameter har ändrats). En symbol anger att sträckfilmsmaskinen har startats.

C 2-siffrig display, anger funktionerna (parametrar) för valt program.

D 3-siffrig display, anger värdet för den visade funktionen.

E Återställning av larmen/tysta larm (snabbt tryck – mindre än 4 sekunder).
Spara parametrar (intryckning tills lysdioderna blinkar - över 4 sekunder).

F Höjning av vagn i manuellt läge med hållfunktion.
Intryckt tillsammans med knappen "**E**" stiger pressen automatiskt till den höga positionen i början av cykeln.

G Sänkning av vagnen i manuellt läge, med hållfunktion (intryckt tillsammans med knappen "**E**" sänks vagnen automatiskt till den låga positionen i början av cykeln).

H Roterande arm i manuellt läge, om den hålls intryckt stannar armen i fas (intryckt tillsammans med knappen "**E**" roterar armen automatiskt till faspositionen).

O Knapp STOPPA cykeln i paus, armen bromsar in och stannar, cykeln kan återupptas från samma punkt.
När knappen trycks in samtidigt som knappen "**E**" stoppas lindningscykeln och nollställs.

L Knapp ökning värden.

M Knapp minskning värden.

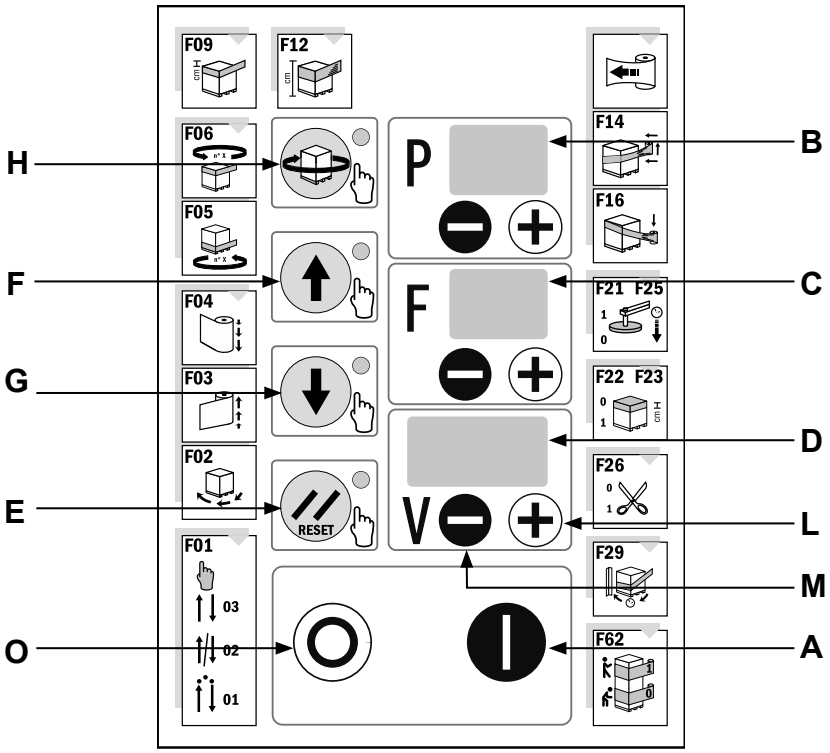

Fig. 5.2

Caricamento parametri: avviene automaticamente selezionando il programma desiderato.

Salvataggio parametri: se il LED del tasto RESET **"E"** è spento, tenendo premuto il tasto RESET per più di 4 secondi, tale LED inizia a lampeggiare velocemente ad indicare che i parametri sono pronti per essere salvati; al rilascio del pulsante verranno salvati nel programma indicato sul display.

Il programma P=00 è di sola lettura ed è configurato con valori di fabbrica ed il LED è acceso fisso (sola lettura).

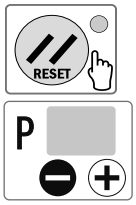

È possibile creare 3 programmi :per copiare i parametri di un programma esistente su un programma vergine, selezionare il programma sorgente, tenere premuto RESET e agire sui pulsanti **P+** e **P-** per selezionare il programma di destinazione.

Rilasciando il tasto RESET entro 4 secondi si è cambiato solo il numero di programma ma i parametri in memoria non sono stati salvati; se tenuto premuto per più di 4 secondi (fino al lampeggio del LED), i parametri saranno salvati sul programma selezionato.

NB: Il programma di destinazione deve sempre essere sbloccato (F00=1) (LED del tasto RESET **"E"** spento).

Richiamo automatico dell'ultimo programma utilizzato. Alla successiva riaccensione della macchina verranno caricati i parametri dell'ultimo programma selezionato ed avviato.

Laddning av parametrar: inträffar automatiskt vid val av önskat program.

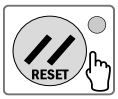

Spara parametrar: om RESET-knappens **"E"** lysdiod är släckt, börjar, om RESET-knappen hålls intryckt i över 4 sekunder, denna lysdiod att blinka snabbt för att ange att parametrarna är redo att sparas. När knappen släcks sparas de i det program som anges på displayen.

Programmet P=00 är endast för läsning och är konfigurerat med fabriksvärden och lysdioden är fast tänd (endast avläsning).

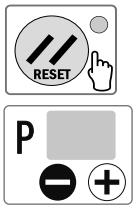

Det är möjligt att skapa 3 program: för att kopiera parametrarna för ett befintligt program till ett nytt program, välj källprogrammet, håll RESET-knappen intryckt och manövrera knapparna **P+** och **P-** för att välja destinationsprogrammet.

Om RESET-knappen släpps upp inom 4 sekunder ändras enbart programnumret men parametrarna i minnet sparas inte. Om knappen hålls intryckt längre än 4 sekunder (tills lysdioden blinkar) kommer parametrarna att sparas på det valda programmet.

NB: Destinationsprogrammet måste alltid låsas upp (F00=1) (RESET-knappens lysdiod **"E"** släckt).

Automatisk återgång till det senast använda programmet. Vid påföljande påslagning av maskinen kommer parametrarna för det sist valda programmet att laddas och startas.

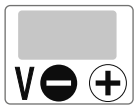
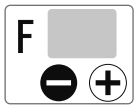

Blocco / sblocco tastiera: impedisce la modifica dei parametri bloccando i tasti **V+** e **V-;** tenere premuti contemporaneamente **F+** e **F-** e poi premere RESET per abilitare / disabilitare il blocco. Quando la funzione è attiva il LED destro del display **V** si accende e rimane acceso.

Lo stato di blocco/sblocco permane anche dopo il ciclo di spegnimento e riaccensione della macchina.

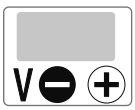
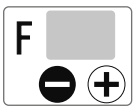

Låsning / upplåsning knappsats: förhindrar modifiering av parametrarna genom låsning av knapparna **V+** och **V-;** håll samtidigt knapparna **F+** och **F-** intryckta och tryck sedan in RESET för att aktivera/ inaktivera låsningen. När funktionen är aktiverad tänds lysdioden till höger på display **V** och den förblir tänd.

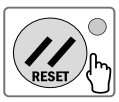

Statusen av lås/lås upp återstår även efter cykeln av avstängning och återstart av maskinen.

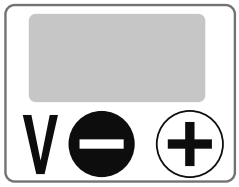

DISPLAY "V"

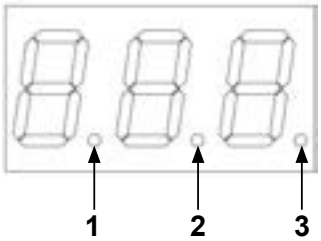

1: indica il punto decimale (valori da 0.00 a 9.99)
2: indica il punto decimale (valori da 0.0 a 99.9)
3: indica lo stato di blocco della tastiera
ACCESO : tastiera bloccata (V+eV- bloccati)
SPENTO : tastiera sbloccata (V+eV- sbloccati)

1: anger decimalpunkt (värden från 0.00 till 9.99)
2: anger decimalpunkt (värden från 0.0 till 9.99)
3: anger knappsatsens aktuella status
TÄND : låst knappsats (V+eV- låsta)
SLÄCKT : upplåst knappsats (V+ och V- upplåst)

Segnalazioni

Il LED del tasto RESET indica lo stato di protezione in scrittura del programma selezionato.

Se acceso, non è possibile riscrivere i parametri modificati. Per effettuare le modifiche è necessario selezionare il parametro **F00** dello stesso programma e impostare il valore 1 nello stesso e poi tenere premuto RESET per almeno 3 secondi. Se si desidera salvare il programma e bloccarlo contestualmente in scrittura dopo averlo salvato, sempre nel parametro **F00** impostare prima 1 (lucchetto aperto) e poi di nuovo 0 (lucchetto chiuso) e poi tenere premuto RESET per almeno 3 secondi. Il LED lampeggerà velocemente solo tenendo premuto RESET per più di 3 secondi, indicando che la macchina è pronta a memorizzare i parametri; al rilascio del tasto RESET i parametri saranno memorizzati. Il LED lampeggerà piano solo in caso di segnalazione dello stato di allarme.

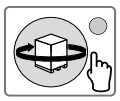

Il LED accanto al pulsante MANUALE BRACCIO indica il comando automatico della rotazione della tavola.

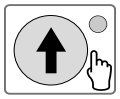

Il LED accanto al pulsante MANUALE SALITA CARRELLO indica il comando automatico di salita del carrello.

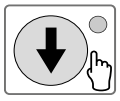

Il LED accanto al pulsante MANUALE DISCESA CARRELLO indica il comando automatico di discesa del carrello.

Signaleringar

Lysdioden för RESET-knappen anger skyddsgraden vid skrivning för det valda programmet.

Om det är startat kan inte de ändrade parametrarna skrivas om. För att utföra ändringarna är det nödvändigt att välja parametern **F00** för själva programmet och ställa in värdet 1 och sedan hålla RESET knappen intryckt i minst 3 sekunder. Om du vill spara programmet och samtidigt låsa det för skrivning efter att det sparats ska du först ställa in parametern **F00** på 1 (öppet hänglås), sedan återigen på 0 (stängt hänglås) och sedan hålla RESET knappen intryckt i minst 3 sekunder. Lysdioden kommer att blinka snabbt endast genom att hålla RESET knappen intryckt i över 3 sekunder, för att ange att maskinen är klar för att spara parametrarna; när RESET knappen släpps upp kommer parametrarna att sparas. Lysdioden kommer att blinka långsamt endast i händelse av signalering av larmtillstånd.

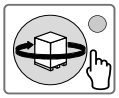

Lysdioden bredvid knappen MANUELLARM anger automatiskt kommando av bordets rotation.

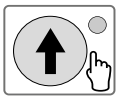

Lysdioden bredvid knappen MANUELL HÖJNING VAGN anger automatiskt kommando av vagnens höjning.

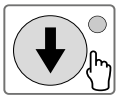

Lysdioden bredvid knappen MANUELL SÄNKNING VAGN anger automatiskt kommando av vagnens sänkning.

Indicazione del peso del film consumato (Opt)

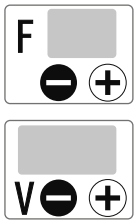

Alla fine di ogni ciclo, la macchina indicherà il peso del film consumato, visualizzando sul display **F** la scritta **"CF"** e sul display **V** il peso del film utilizzato durante l'ultima fasciatura, in grammi. (nota: per ottenere una buona precisione, occorre impostare correttamente lo spessore del film nel parametro **F24**). È possibile visualizzare il peso del film consumato durante il ciclo, selezionando "**CF**" con i pulsanti **V+** e **V-**.

Arresto in fase braccio rotante e carrello

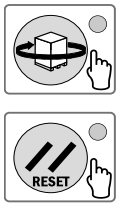

Tramite la combinazione di più pulsanti è possibile mettere in fase la macchina.
Premendo il pulsante MANUALE BRACCIO e, mantenendolo premuto, premendo il pulsante RESET, il braccio rotante ruota fino a raggiungere una posizione predeterminata (denominata arresto in fase) .

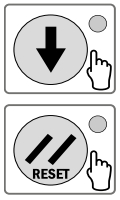

Premendo il pulsante MANUALE DISCESA CARRELLO e, mantenendolo premuto, premendo il pulsante RESET, il carrello scende fino alla posizione bassa poi si arresta.

Information om den förbrukade filmens vikt (Tillval)

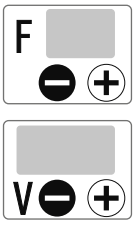

I slutet av varje cykel kommer maskinen att indikera den konsumerade filmens vikt genom att på display **F** visa texten **"CF"** och på display **V** vikten på den använda filmen under den sista emballeringen, i gram. (observera: för att uppnå en bra precision måste du ställa in den korrekta tjockleken av filmen i parametern **F24**). DET ÄR möjligt att visa vikten på den film som har konsumerats under cykeln genom att välja "**CF**" med knapparna **V+** och **V-**.

Stopp i fas av roterande arm och vagn

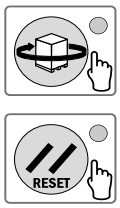

Genom kombination av flera knappar är det möjligt att försätta maskinen i fas.
Genom att trycka på knappen MANUELL ARM och hålla den intryckt samt trycka på RESET -knappen roterar den roterande armen tills den når en förutbestämd position (benämning stopp i fas).

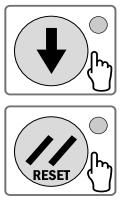

Genom att trycka på knappen MANUELL SÄNKNING VAGN och hålla den intryckt samt trycka på RESET-knappen sänks vagnen till lågt läge och stannar sedan.

5.3 FUNZIONI PANNELLO COMANDI

F00 Il parametro serve per inserire il blocco alla sovrascrittura dei parametri ciclo: **0** blocco inserito, **1** blocco non inserito

F01 Impostazione ciclo: **01** salita e discesa; **02** salita o discesa; **03** manuale; **04** ciclo veloce salita e discesa

F02 Velocità rotazione braccio: 05 ÷ 100

F03 Velocità salita carrello: 05 ÷ 100

F04 Velocità discesa carrello: 05 ÷ 100

F05 Scelta del numero di giri di rinforzo alla base del prodotto

F06 Scelta del numero di giri di rinforzo alla sommità del prodotto

F07 Scelta del numero di giri di rinforzo ad altezza intermedia (F08)

F08 Altezza alla quale vengono eseguiti i giri di rinforzo (F07) riferita al centro del film (dato che la bobina è alta 50 cm i valori al di sotto di 25 cm non possono venire impostati)
Nota: il tiro è impostato dal parametro F32 mentre il prestiro dal parametro F33 (quest'ultimo solo con il carrello PS)

F09 Fascia di film depositato oltre la sommità del prodotto

F10 Altezza dalla quale parte il ciclo di avvolgitura riferita al bordo inferiore della bobina di film

F11 Altezza alla quale termina il ciclo di avvolgitura riferita al bordo inferiore della bobina di film

F12 Altezza alla quale termina la salita del carrello riferita al bordo superiore della bobina di film (esclusione fotocellula lettura prodotto)

F13 Tensione del film sul prodotto durante i giri di rinforzo alla base e a metà (F08) del prodotto: 0 ÷ 100

F14 Tensione del film sul prodotto durante la salita del carrello: 0 ÷ 100

F15 Tensione del film sul prodotto durante i giri di rinforzo alla sommità del prodotto: 0 ÷ 100

F16 Tensione del film sul prodotto durante la discesa del carrello: 0 ÷ 100

F17 **Solo carrello PS/MPS2** allungamento del film durante i giri di rinforzo alla base del prodotto: 120 ÷ 400

F18 **Solo carrello PS/MPS2** allungamento del film durante la salita del carrello: 120 ÷ 400

F19 **Solo carrello PS/MPS2** allungamento del film durante i giri di rinforzo alla sommità del prodotto: 120 ÷ 400

5.3 MANÖVERPANELENS FUNKTIONER

F00 Parametern tjänar till att föra in låsning av överskrivning av cykelparametrarna: **0** lås infört, 1 lås inte infört

F01 Cykelinställning: **01** höjning och sänkning; **02** höjning och sänkning; **03** manuell**; 04** snabb cykel höjning och sänkning

F02 Armens rotationshastighet: 05 ÷ 100

F03 Hastighet vagnens höjning: 05 ÷ 100

F04 Hastighet vagnens sänkning: 05 ÷ 100

F05 Val av antalet förstärkningsvarv vid produktens bas

F06 Val av antalet förstärkningsvarv vid produktens topp

F07 Val av antalet förstärkningsvarv vid mellanläge (F08)

F08 Höjd vid vilken förstärkningsvarven utförs (F07) med hänvisning till filmens mitt (eftersom spolen är 50 cm hög, kan värden under 25 cm inte ställas in)
Obs: sträckningen är inställd från parameter F32 medan försträckningen från parameter F33 (den sistnämnda bara med vagn PS)

F09 Filmlindning placerad ovanför produktens topp

F10 Höjd från vilken lindringscykeln i relation till filmspolens nedre kant, startar

F11 Höjd vid vilken lindringscykeln i relation till filmspolens nedre kant, avslutas

F12 Höjd vid vilken lindringscykeln i relation till filmspolens övre kant, avslutas (uteslutande av fotocellen för avläsning av produktnärvaro)

F13 Filmens sträckning på produkten under förstärkningsvarven på basen och vid hälften (F08) av produkten: 0 ÷ 100

F14 Sträckning av filmen på produkten under vagnens höjning: 0 ÷ 100

F15 Filmens sträckning på produkten under förstärkningsvarven på produktens topp: 0 ÷ 100

F16 Sträckning av filmen på produkten under vagnens sänkning: 0 ÷ 100

F17 **Enbart vagn PS/MPS2** töjning av filmen under förstärkningsvarv vid produktens bas: 120 ÷ 400

F18 **Endast vagn PS/MPS2** töjning av filmen under vagnens höjning: 120 ÷ 400

F19 **Enbart vagn PS/MPS2** töjning av filmen under förstärkningsvarven på produktens topp: 120 ÷ 400

F20 **Solo carrello PS/MPS2** allungamento del film durante la discesa del carrello: 120 ÷ 400

F21 Ciclo con pressore (Opt.): incluso 1 o escluso 0

F22 Ciclo con pausa: incluso 1 o escluso 0

F23 Quota discesa carrello con F22 = 1

F24 Spessore film in uso: 10 ÷ 35 micron (Opt: solo con calcolo del film consumato)

F25 Ritardo fine discesa del pressore (regolazione pressione sul prodotto)

F26 Ciclo con taglio (Opt.): incluso 1 o escluso 0

F27 Tempo taglio dopo la fase: 0 ÷ 100 decimi di secondo (Tensione film taglio)

F28 Tempo uscita film dopo taglio: 0 ÷ 100 decimi di secondo

F29 Tempo di avvio in lenta e di estrazione film con tiro lento all'inizio del ciclo

F30 Salita step

F31 Numero giri step

F32 Tiro giri step e di rinforzo (impostato con F7, F8)

F33 **Solo carrello PS/MPS2 :** Prestiro giri step e di rinforzo (impostato con F7, F8)

F34 Giri cordonatura bassi iniziali (dopo **F05** giri a film aperto)

F35 Abilitazione cordonatura in salita

F36 Giri cordonatura alti (**nota:** se **F06 = 0**, il cordone rimane chiuso)

F37 Abilitazione cordonatura in discesa

F38 Giri cordonatura bassi finali

F39 Tempo regolazione chiusura cordonatura (permette di fasciare con film parzialmente chiusi)

F60 Tempo di salita pressore nel ciclo con **F22**=1 (F22 Ciclo con pausa: incluso 1 o escluso 0)

F61 Tempo salita pressore 1) durante attesa ciclo cover 2) dopo fine layer

F62 Abilitazione quota comfort a fine ciclo.

F20 **Endast vagn PS/MPS2** töjning av filmen under vagnens sänkning: 120 ÷ 400

F21 Cykel med press (tillval): ingår 1 eller ingår inte 0

F22 Cykel med paus: ingår 1 eller ingår inte 0

F23 Värde vagnsänkning med F22 = 1

F24 Tjocklek på använd film: 10 ÷ 35 mikron (Tillval: endast med beräkning av förbrukad film)

F25 Fördröjning sänkning av press (reglering tryck på produkten)

F26 Cykel med skärning (tillval): ingår 1 eller ingår inte 0

F27 Tid för skärning efter fas: 0 ÷ 100 tiondels sekunder (Filmsträckning skärning)

F28 Tid för utmatning av filmen efter skärning: 0 ÷ 100 tiondels sekunder

F29 Tid för långsam start och utdragning av film med långsam dragning vid cykelns start

F30 Stigning stegvis

F31 Antal varv per steg

F32 Sträckningsvarv per steg och förstärkning (inställt med F7, F8)

F33 **Endast vagn PS/MPS2 :** Försträckningsvarv per steg och förstärkning (inställt med F7, F8)

F34 Initialt låga varv veckning (efter **F05** varv med öppen film)

F35 Aktivering av veckning vid stigning

F36 Höga varv veckning (**observera:** om **F06 = 0**, förblir vecket stängt)

F37 Aktivering av veckning vid sänkning

F38 Varv veckning låga avslutande

F39 Tid för reglering av stängning av veckning (tillåter krympning med film delvis stängd)

F60 Tid för pressens höjning i cykel med **F22**=1 (F22 Cykel med paus: ingår 1 eller ingår inte 0)

F61 Höjning pressplatta 1) under cykelväntan cover 2) efter layer-slut

F62 Aktivering av bekväm höjd vid cykelslut.

Allarmi: DISPLAY F= AA

Il display **V** è adibito alla segnalazione degli allarmi visualizzati contemporaneamente al lampeggio del LED accanto al tasto **RESET** o al LED destro del display **F** nei modelli con touch screen:

POF: Power Fail - la scheda ha rilevato un grave buco di tensione: spegnere e riaccendere

E01: Bandella anticollisione premuta

E02: Anomalia rotazione braccio

E03: Riavvio dopo spegnimento o dopo mancanza alimentazione elettrica

E04: Intervento protezione discesa carrello

E05: Inverter in blocco

E06: Porta recinzione aperta o allarme barriere o emergenza generale

E07: Mancanza aria o pressione aria bassa

E08: Anomalia salita/discesa carrello

E09: Rottura o fine film

E10: Anomalia finecorsa carrello (entrambi impegnati)

E11: Anomalia finecorsa carrello basso (non si è liberato durante la salita del carrello)

E12: Anomalia finecorsa carrello alto (non si è liberato durante la discesa del carrello)

E13: Anomalia finecorsa basso: si è aperto durante la salita del carrello il motore gira al contrario o i finecorsa sono scambiati

E14: Anomalia finecorsa alto: si è aperto durante la discesa del carrello il motore gira al contrario o i finecorsa sono scambiati

E16: Sportello carrello aperto o allarme barriere o emergenza generale

E20: ...**E29, E2A:** Errore memoria parametri

E32, E33: Errore alimentazione 24V troppo bassa

E37: Rilevato movimento del trasporto con il braccio non in fase

E38: Tentativo di avviare o terminare il ciclo di fasciatura con il braccio non in fase

E39: Richiesta apertura porta attiva

E40: Braccio taglio fuori posizione

E41: Tastatore taglio fuori posizione

E42: Saldatore e filo taglio fuori posizione

E43: Timeout movimento braccio taglio (non ha liberato il sensore braccio indietro)

E44: Timeout movimento braccio - non ha impegnato il sensore di posizione di taglio

Larm: DISPLAY F= AA

Displayen **V** är tillägnad signaleringen av de visade larmen samtidigt som lysdioden bredvid **RESET**-knappen, eller den högra lysdioden på displayen **F** på modellerna med pekskärm, blinkar:

POF: Power Fail - kortet har upptäckt ett allvarligt spänningsfall: slå av och på igen

E01: Kollisionsavvärjande band nedtryckt

E02: Fel armrotation

E03: start efter avstängning eller efter strömavbrott

E04: skyddsåtgärd sänkning av vagn

E05: Inverter låst

E06: dörr i avspärrningen öppen eller larm barriärer eller allmänt nödläge

E07: avsaknad av luft eller lågt tryck

E08: fel höjning/sänkning vagn

E09: brott på eller slut av film

E10: fel på vagnens gränslägesbrytare (båda engagerade)

E11: fel gränslägesbrytare låg vagn (har inte befriats under vagnens höjning)

E12: fel gränslägesbrytare hög vagn (har inte befriats under vagnens sänkning)

E13: fel gränslägesbrytare låg: har öppnats under vagnens höjning, motorn roterar baklänges eller så är gränslägesbrytarna omväxlade

E14: fel gränslägesbrytare hög: har öppnats under vagnens sänkning, motorn roterar baklänges eller så är gränslägesbrytarna omväxlade

E16: vagnens dörr öppen eller larm barriärer eller allmänt nödläge

E20: ...**E29, E2A:** fel parameterminne

E32, E33: fel för låg strömförsörjning 24V

E37: Avläst transportrörelse med armen ur fas

E38: Försök att starta eller avsluta emballeringscykeln med armen ur fas

E39: Begäran öppning av dörr aktiv

E40: skärarm utanför läge

E41: Följarfinger utanför läge

E42: Svetsenhet och skärtråd utanför läge

E43: Timeout rörelse skärarm (har inte befriat sensorn arm bakåt)

E44: Timeout armrörelse - har inte engagerat givaren för tillskärningsposition

E45: Timeout movimento braccio - non ha disimpegnato il sensore di posizione di taglio

E46: Timeout movimento braccio - non ha impegnato il sensore a riposo

E47: Timeout movimento testata - non ha disimpegnato il sensore a riposo

E48: Timeout movimento testata - non ha impegnato il sensore a riposo

E49: Timeout movimento gruppo taglio - non ha disimpegnato il sensore a riposo

E50: Anomalia apertura/chiusura cordonatura (entrambi sensori impegnati)

E51: Cordonatura bloccata sul sensore alto

E52: Cordonatura bloccata sul sensore basso

E53: Anomalia finecorsa alto cordonatura (non si è impegnato durante la salita del rullo)

E54: Anomalia finecorsa basso cordonatura (non si è impegnato durante la discesa del rullo)

E55: Errore finecorsa basso: si è chiuso durante la salita del carrello; il motore del carrello gira al contrario

E56: Errore finecorsa alto: si è chiuso durante la discesa del carrello; il motore del carrello gira al contrario

E60: Anomalia salita pressore (timeout salita senza intervento del finecorsa alto)

E61: Anomalia discesa pressore (timeout discesa senza intervento del sensore del piatto pressore)

E62: Carrello pressore in discesa ma piatto pressore fuori posizione (non può rilevare pallet)

E63: Pistone pressore in discesa ma il sensore alto non è impegnato

E64: Fermata discesa pressore sul carrello e non sul prodotto

E65: Durante la discesa del carrello pressore non si disimpegna il finecorsa alto del pressore

E66: Durante la salita del carrello pressore si impegna il sensore pressore o il finecorsa basso film

E67: Durante la discesa del carrello pressore si impegna il sensore alto del carrello pressore

EE0: È stato montato un modulo WiFi ma non è stato configurato nel menù opzioni, oppure il chip DAC è guasto e la scheda va sostituita

EF0:...EF9,EFA: Errore controllore touch

EFB: Errore inizializzazione controllore touch (non premere lo schermo durante l'accensione)

EFC: Errore calibrazione controllore touch (ripetere la calibrazione)

Nel caso la segnalazione di guasto della memoria parametri (allarmi da **E20** a **E29**) permanga dopo successive accensioni, occorre sostituire la memoria EEprom. Il guasto permette comunque l'utilizzo della macchina, ma non il salvataggio dei parametri di lavoro.

E45: Timeout armrörelse - har inte frånkopplat givaren för tillskärningsposition

E46: Timeout armrörelse - har inte engagerat givaren i viloläge

E47: Timeout huvudrörelse - har inte frikopplat givaren i viloläge

E48: Timeout huvudrörelse - har inte engagerat givaren i viloläge

E49: Timeout rörelse skärgrupp - har inte frikopplat sensorn i viloläge

E50: Fel på öppning/stängning veckning (båda sensorerna engagerade)

E51: Veckning blockerad på hög sensor

E52: Veckning blockerad på låg sensor

E53: Fel gränslägesbrytare hög veckning (har inte engagerats under valsens höjning)

E54: Fel gränslägesbrytare låg veckning (har inte engagerats under valsens sänkning)

E55: Fel låg gränslägesbrytare: stängdes under vagnens höjning. Vagnmotorn roterar i motsatt riktning

E56: Fel hög gränslägesbrytare: stängdes under vagnens sänkning. Vagnmotorn roterar i motsatt riktning

E60: Avvikelse höjning av pressplatta (timeout höjning utan ingrepp av hög gränslägesbrytare)

E61: Avvikelse sänkning av press (timeout sänkning utan ingrepp av sensorn för pressplattan)

E62: Pressvagn i sänkning men pressplatta ur läge (den kan inte avläsa pall)

E63: Pressplattans kolv i sänkning men givaren i topp är inte engagerad

E64: Stopp sänkning press på vagnen och inte på produkten

E65: Under pressvagnens sänkning frånkopplas inte pressplattans höga gränslägesbrytare

E66: Under pressvagnens höjning engageras inte pressplattans sensor eller filmens låga gränslägesbrytare

E67: Under pressvagnens sänkning engageras inte pressvagnens höga sensor

EE0: EN WiFi-modul har monterats men tillvalsmenyn har inte konfigurerats, eller DAC-chipet är trasigt och kortet måste bytas ut

EF0:...EF9,EFA: Fel styrkontroll touch

EFB: Initieringsfel styrkontroll touch (tryck inte på skärmen under påslagningen)

EFC: Kalibreringsfel styrkontroll touch (upprepa kalibreringen)

I händelse att signalering av fel på parameterminnet (larm från **E20** till **E29**) kvarstår efter påföljande tändningar är det nödvändigt att byta ut EEprom minnet. Felet tillåter emellertid att använda maskinen, men inte att spara arbetsparametrarna.

Riavvio dopo allarme o dopo rottura / fine film

- Attendere che la macchina si arresti in fase e porti il carrello alla quota di sostituzione della bobina (allarme **E09**).
- Risolvere il problema che ha generato l'allarme o sostituire la bobina eventualmente esaurita, riagganciare il film al pallet o, se presente, appoggiare il film sopra alla pinza aperta.
- Premere il pulsante di RIPRISTINO **(2)**.
- Resettare l'allarme premendo il pulsante RESET **(E)** del pannello di controllo, il pulsante di START **(A)** verde luminoso inizia a lampeggiare.
- Premere il pulsante di START **(A)** per 3 secondi.

Accensione macchina - avvio ciclo automatico

- Ruotare l'interruttore GENERALE **(1)** in posizione "ON".
- Premere il pulsante di RIPRISTINO **(2)**.
- Resettare l'allarme (es: E03) premendo il pulsante RESET **(E)** del pannello di controllo, il pulsante di START **(A)** verde luminoso inizia a lampeggiare.
- Premere il pulsante di START **(A)** per 3 secondi.

Starta efter larm eller efter brott/slut på film

- Vänta tills maskinen stannar i fasläge och flytta vagnen till höjden för spolbyte (larm **E09**).
- Åtgärda problemet som utlöste larmet eller byt ut spolen som eventuellt har tagit slut. Haka fast filmen på lastpallen eller, i förekommande fall, placera filmen ovanför det öppna gripdonet.
- Tryck på ÅTERSTÄLLNINGS-knappen **(2)**.
- Återställ larmet genom att trycka på knappen RESET **(E)** på kontrollpanelen. Den gröna belysta START-knappen **(A)** börjar att blinka.
- Tryck på START-knappen **(A)** i 3 sekunder.

Påslagning av maskinen - start av automatisk cykel

- Vrid huvudSTRÖMBRYTAREN **(1)** till läge "ON".
- Tryck på knappen ÅTERSTÄLLNING **(2)**.
- Återställ larmet (t.ex.: E03) genom att trycka på knappen RESET **(E)** på kontrollpanelen. Den gröna belysta START-knappen **(A)** börjar att blinka.
- Tryck på START-knappen **(A)** i 3 sekunder.

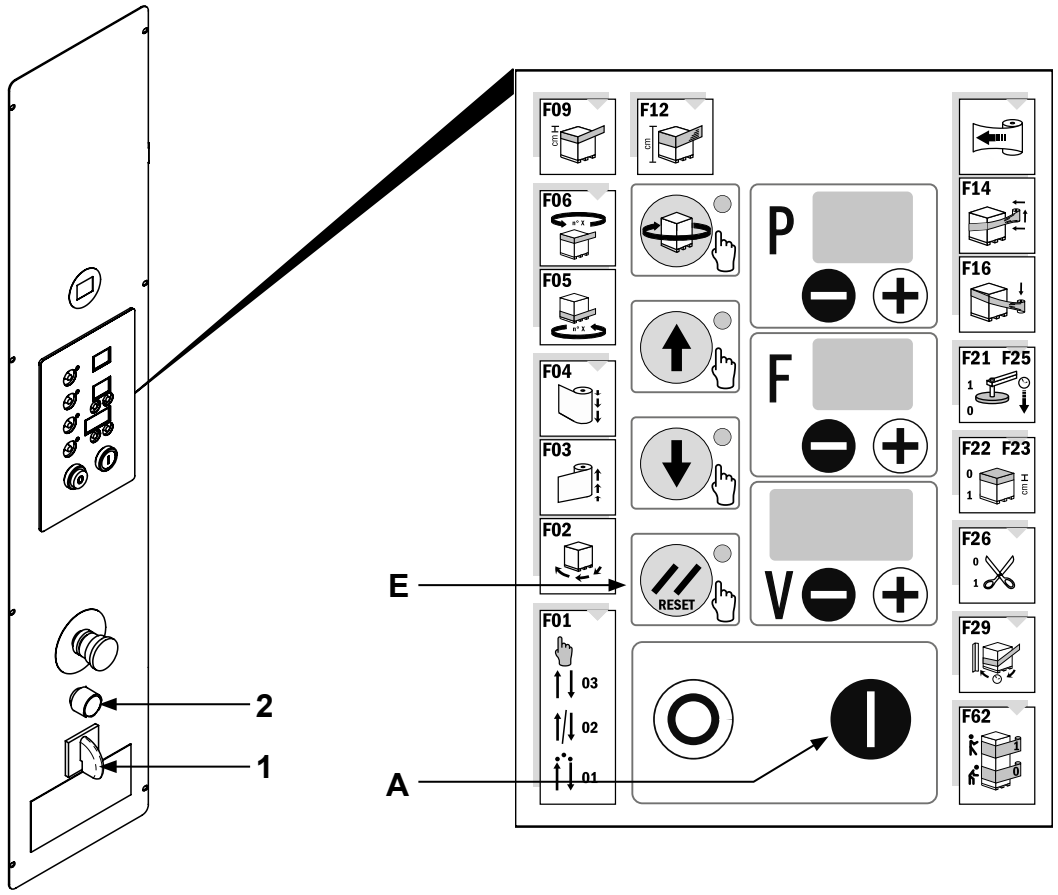

Fig. 5.4

5.4 CICLI OPERATIVI AUTOMATICI

F01=01- CICLO COMPLETO DI SALITA E DISCESA

Ciclo automatico che consente di avvolgere il pallet partendo dalla base per raggiungere la sommità e tornare alla base.

Durante l'avvolgimento, tramite i pulsanti MANUALE SALITA CARRELLO (carrello in fase di risalita) o MANUALE DISCESA CARRELLO (carrello in fase di discesa), è possibile arrestare il movimento del carrello e farlo ripartire per realizzare dei cicli di rinforzo locali.

F01=02- CICLO SOLO SALITA O SOLO DISCESA

Il ciclo “solo salita” o “solo discesa” è prescritto per altezza massima del prodotto da avvolgere pari a 1500 mm. Oltre tale altezza è necessario utilizzare adeguati dispositivi di protezione individuale in funzione del rischio di caduta e del lavoro ad altezza superiore a 1500 mm.

Ciclo automatico che consente di avvolgere il prodotto sul pallet partendo dalla base per raggiungere la sommità o partendo dalla sommità per raggiungere la base.
Durante l'avvolgimento, tramite i pulsanti MANUALE SALITA CARRELLO (carrello in fase di risalita) o MANUALE DISCESA CARRELLO (carrello in fase di discesa), è possibile arrestare il movimento del carrello e farlo ripartire per realizzare dei cicli di rinforzo locali.

5.4 AUTOMATISKA DRIFTSCYKLER

F01=01- FULLSTÄNDIG CYKEL HÖJNING OCH SÄNKNING

Automatisk cykel som tillåter att linda pallen med start från basen för att nå toppen och gå tillbaka till basen.

Under lindningen är det möjligt att, med knapparna MANUELL HÖJNING VAGN (vagn i läge för återstigning) eller MANUELL SÄNKNING VAGN (vagn i sänkningsläge), stoppa vagnens rörelse och låta den starta på nytt för att utföra cykler för lokal förstärkning.

F01=02- CYKEL ENDAST HÖJNING ELLER ENDAST SÄNKNING

Cykeln "endast höjning" eller "endast sänkning" föreskrivs för en maximal höjd på produkten som ska lindas, på 1500 mm. Över denna höjd är det nödvändigt att använda lämpliga skyddsanordningar beroende på risken för fall och för arbete på en höjd över 1500 mm.

Automatisk cykel som tillåter att linda produkten på pall med start från basen för att nå toppen eller med start från toppen för att nå basen.
Under lindningen är det möjligt att med knapparna MANUELL HÖJNING VAGN (vagn i läge för återstigning) eller MANUELL SÄNKNING VAGN (vagn i sänkningsläge), stoppa vagnens rörelse och låta den starta på nytt för att utföra cykler för lokal förstärkning.

F22=01 - CICLO COMPLETO DI SALITA E DISCESA CON PAUSA

Il ciclo “salita e discesa con pausa” è prescritto per altezza massima del prodotto da avvolgere pari a 1500 mm. Oltre tale altezza è necessario utilizzare adeguati dispositivi di protezione individuale in funzione del rischio di caduta e del lavoro ad altezza superiore a 1500 mm.

Ciclo automatico di salita e discesa o solo salita con pausa al raggiungimento della sommità del prodotto da avvolgere; prima della pausa il carrello può scendere di una quota impostata tramite **F23**. La macchina si arresta e attende riavvio emettendo un lento segnale intermittente.

Per completare il ciclo di avvolgimento in pausa occorre premere il pulsante di START ciclo.

Se il ciclo impostato è di salita e discesa, il carrello sale, scende verso la base poi si arresta il ciclo.
Se il ciclo impostato è di sola salita, il carrello risale poi si arresta il ciclo.

5.5 CICLO OPERATIVO SEMIAUTOMATICO

F01=03 - CICLO OPERATIVO SEMIAUTOMATICO

Dopo avere impostato il ciclo semiautomatico, premere il pulsante di START ciclo. La tavola comincia a ruotare e inizia la fase di avvolgitura del prodotto sul pallet.

Comandare la salita e la discesa del carrello premendo i pulsanti MANUALE SALITA CARRELLO e MANUALE DISCESA CARRELLO.

Per comandare l'arresto della tavola in fase premere il pulsante MANUALE BRACCIO.

F22=01 - FULLSTÄNDIG CYKEL HÖJNING OCH SÄNKNING MED PAUS

Cykeln "höjning och sänkning med paus" föreskrivs för en maximal höjd på produkten som ska lindas, på 1500 mm. Över denna höjd är det nödvändigt att använda lämpliga skyddsanordningar beroende på risken för fall och för arbete på en höjd över 1500 mm.

Automatisk cykel för höjning och sänkning eller endast höjning med paus för att nå toppen på produkten som ska lindas; före pausen kan vagnen sänkas till en höjd som ställts in, med knappen **F23**. Maskinen stannar och inväntar återstart medan den avger en långsam intermittent signal.

För att fullborda lindringscykeln i paus, är det nödvändigt att trycka in knappen för START av cykel.

Om cykeln som ställts in är den för höjning och sänkning, höjs vagnen, sänks mot basen och sedan stannar cykeln.
Om cykeln som ställts in är endast för höjning, höjs vagnen, och sedan stannar cykeln.

5.5 HALVAUTOMATISK DRIFTSCYKEL

F01=03 - HALVAUTOMATISK DRIFTSCYKEL

Efter att ha ställt in den halvautomatiska cykeln, tryck in knappen för STARTA cykel. Bordet startar sin rotation och påbörjar fasen för lindning av produkten på pallen.

Manövrera höjning och sänkning av vagnen genom att trycka på knapparna MANUELL HÖJNING VAGN och MANUELL SÄNKNING VAGN.

För att ge kommando för stopp av bordet i fas, tryck in knappen MANUELL ARM.

5.6 CARICAMENTO BOBINA FILM

La procedura che segue è di carattere generale (vedi Fig. 5.6).
L'operazione dettagliata e specifica ad un determinato carrello, è descritta nel manuale del carrello portabobina.

a) Portare il carrello **(9)** in posizione bassa per facilitare l'inserimento della bobina;
b) ruotare l'interruttore generale **(1)** in posizione **'O' - OFF**;
c) aprire lo sportello del carrello (a seconda del modello di carrello);
d) infilare la bobina **(6)** nell'albero portabobina **(10)**;
e) svolgere il film e farlo passare fra i rulli;
f) inserire il film nella pinza;
g) chiudere lo sportello del carrello.

5.6 LADDNING

Proceduren som följer är av allmän typ (se fig. 5.6.).
Den detaljerade proceduren och specifik för en viss vagn beskrivs i manualen för spolhållarvagnen.

a) För vagnen **(9)** till lågt läge för att förenkla införandet av spolen;
b) vrid huvudströmbrytaren **(1)** till läge **'O' - OFF**;
c) öppna vagnens lucka (beroende på modell av vagn);
d) för in spolen **(6)** på spolhållaraxeln **(10)**;
e) linda av filmen och låt den passera mellan valsarna;
f) för in filmen i gripdonet;
g) stäng vagnens lucka.

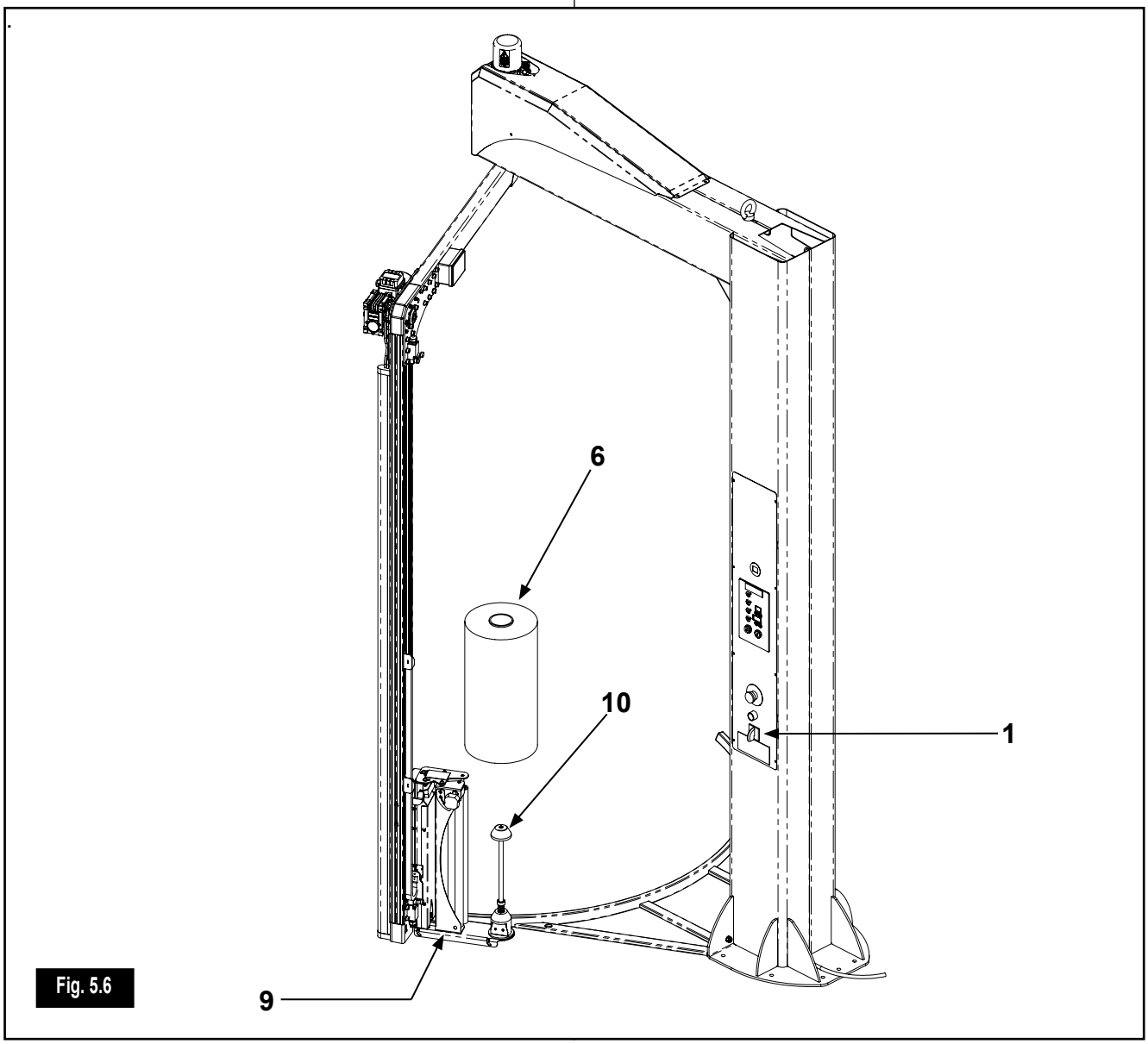

Fig. 5.6

5.7 AVVIAMENTO MACCHINA

a) Posizionare correttamente il pallet nella postazione di avvolgimento **(5)** appoggiandolo alle battute meccaniche **(8)** (vedi Fig.5.8);

b) verificare la presenza della bobina **(6)** nell'apposito albero portabobina e controllare il corretto percorso del film, secondo lo schema indicato sulla targhetta **(7)**, per la configurazione del carrello in uso;

c) accendere la macchina ruotando l'interruttore generale **(1)** in posizione **I-'ON'** e premere il pulsante di ripristino **(2)** per abilitare la macchina.

d) impostare il ciclo operativo sul pannello di comando seguendo le modalità;

e) premere il pulsante START **(A)**;

f) ultimato l'avvolgimento il pallet è pronto per essere prelevato.

5.8 ARRESTO CICLO

L'arresto ciclo della macchina viene comandato agendo sul pulsante STOP **(O)** (Fig.5.8) del pannello di controllo.

5.7 START AV MASKI

a) Positionera lastpallen korrekt i lindningsområdet **(5)** så att den rör vid de mekaniska stoppen **(8)** (se Fig.5.8);

b) kontrollera närvaron av spolen **(6)** på den därför avsedda spolhållaraxeln och kontrollera filmens korrekta lopp i enlighet med schemat på skylten **(7)**, för konfiguration av den använda vagnen;

c) slå på maskinen genom att vrida huvudströmbrytaren **(1)** till läge **I-'ON'** och tryck in knappen för återställning **(2)** för att aktivera maskinen.

d) ställ in driftscykeln på manöverpanelen enligt följande procedur;

e) tryck in START-knappen **(A)**.

f) efter avslutad lindning av pallen är pallen klar för uttagning.

5.8

Stopp av maskinens cykel manövreras med STOPP-knappen **(O)** (Fig.5.8) på kontrollpanelen.

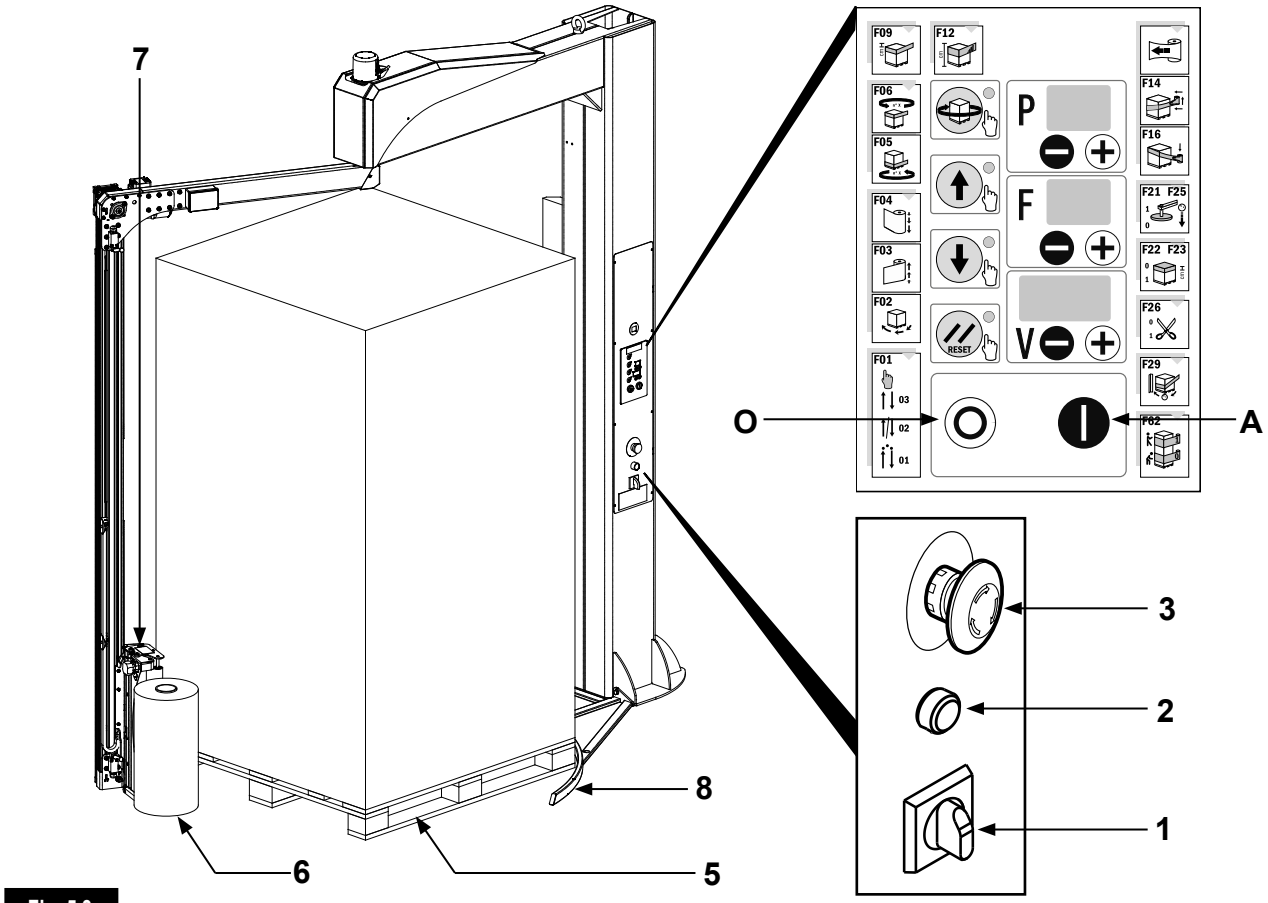

Fig. 5.8

5.9 ARRESTO MACCHINA A FINE LAVORAZIONE

A fine lavorazione, per periodi anche brevi di inoperatività è obbligatorio portare la macchina in condizioni di sicurezza (vedi Fig. 5.9).

a) abbassare fino a terra il carrello **(9)**,
b) spegnere la macchina ruotando l'interruttore generale di rete **(1)** in posizione **'O'-OFF**.

5.10 ARRESTO DI EMERGENZA

La macchina è dotata di pulsante di emergenza a fungo **(3)** (Fig.5.9). Premendo il pulsante a fungo si ottiene l'immediato arresto della macchina. Per riavviare la macchina occorre ruotare il pulsante a fungo fino a riarmarlo e premere il pulsante di ripristino **(2)** per riattivare il pannello di controllo

SI SCONSIGLIA DI UTILIZZARE IL PULSANTE DI EMERGENZA PER ARRESTARE LA MACCHINA AL POSTO DEL NORMALE PULSANTE STOP.

5.9 AVSLUTAD BEARBETNING

Vid avslutad bearbetning, även för korta perioder av overksamhet är det obligatoriskt att försätta maskinen i säkerhetstillstånd (se Fig. 5.9).

a) sänk vagnen till marken **(9)**,
b) slå av maskinen genom att vrida huvudströmbrytaren **(1)** till läge **'O'-OFF**.

5.10 NÖDSTOPP

Maskinen är försedd med en svampformad nödstoppsknapp **(3)** (Fig.5.9). Genom att trycka in den svampformade knappen, erhåller du omedelbart stopp av maskinen. För att återstarta maskinen är det nödvändigt att vrida den svampformade knappen tills den återställs och trycka in återställningsknappen **(2)** för att återaktivera manöverpanelen

DET AVRÅDS FRÅN ATT ANVÄNDA NÖDSTOPPSKNAPPEN I STÄLLET FÖR DEN VANLIGA STOPPKNAPPEN VID NORMALA STOPP.

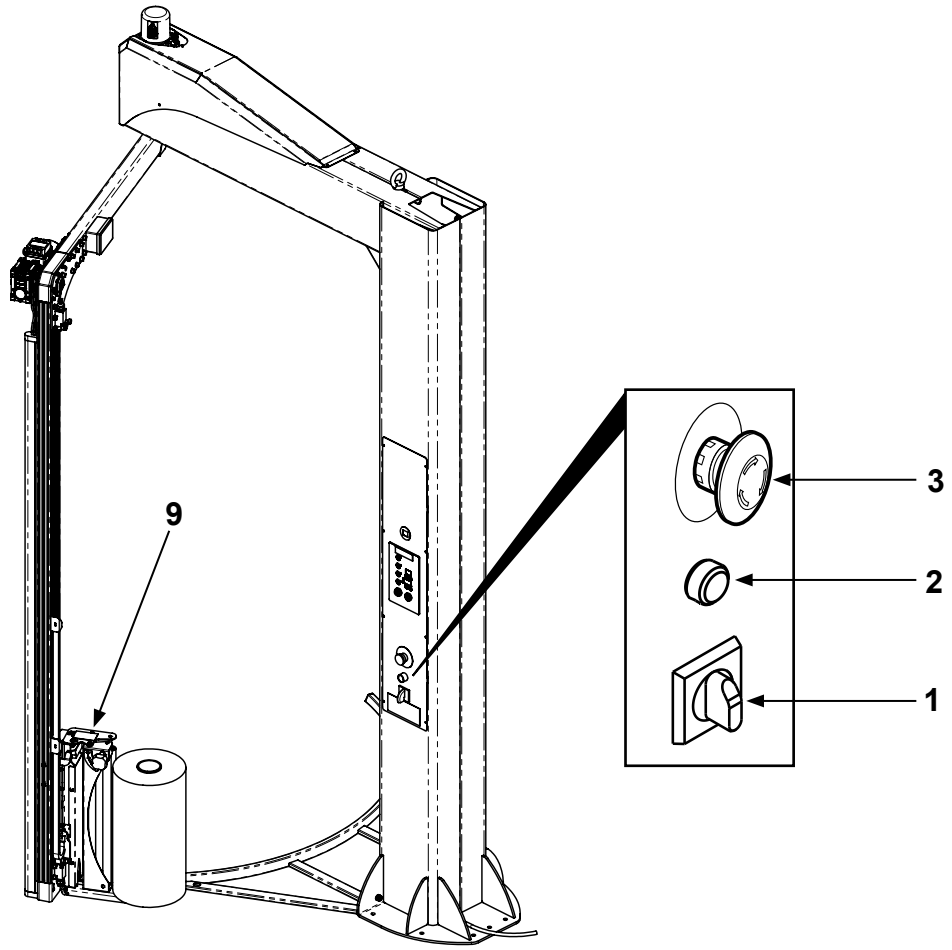

Fig. 5.9

6 MANUTENZIONE

6.1 AVVERTENZE GENERALI

6.1.1 ISOLAMENTO DELLA MACCHINA

Prima di effettuare qualsiasi tipo di Manutenzione o Riparazione, è necessario isolare la Macchina dalle fonti di Alimentazione. Posizionare l'interruttore elettrico generale di rete in posizione **'O'-OFF**.

6.1.2 PRECAUZIONI PARTICOLARI

Nell'effettuare i lavori di Manutenzione o Riparazione, applicare quanto di seguito consigliato:

- Prima di iniziare i lavori, esporre un cartello "IMPIANTO IN MANUTENZIONE" in posizione ben visibile.
- Non utilizzare solventi e materiali infiammabili.
- Prestare attenzione a non disperdere nell'ambiente liquidi lubrorefrigeranti.
- Per accedere alle parti più alte della Macchina, utilizzare i mezzi idonei alle operazioni da svolgere.
- Non salire sugli organi della Macchina o sui carter, in quanto non sono stati progettati per sostenere le Persone.
- Alla fine dei lavori, ripristinare e fissare correttamente tutte le protezioni e i ripari rimossi o aperti.

6.1.3 PULIZIA

Provvedere periodicamente alla pulizia dei dispositivi di riparo, in particolare i materiali trasparenti della carenature, con panno umido.

6.2 MANUTENZIONE PROGRAMMATA

Questo paragrafo descrive quali sono gli interventi da eseguire periodicamente per garantire un corretto funzionamento della macchina.

LA SCRUPOLOSA OSSERVANZA DEGLI INTERVENTI MANUTENTIVI DI SEGUITO RIPORTATI, RISULTA INDISPENSABILE PER RENDERE PIU' EFFICACE E DURATURO IL FUNZIONAMENTO DELLA MACCHINA.

QUALORA LA MANUTENZIONE DELLA MACCHINA DOVESSE ESSERE ESEGUITA IN MODO NON CONFORME ALLE ISTRUZIONI FORNITE, IL COSTRUTTORE SI RITERRA' SOLLEVATO DA QUALSIASI RESPONSABILITA' DI FUNZIONAMENTO DIFETTOSO DELLA MACCHINA.

6 UNDERHÅLL

6.1 A

6.1.1 MASKINENS ISOLERING

Innan du utför någon typ av underhåll eller reparation, måste du isolera maskinen från alla matningssystem och kraftförsörjningar. Vrid huvudströmbrytaren till läget **'O'-OFF**.

6.1.2 SÄRSKILDA FÖRSIKTIGHETSÅTGÄRDER

Tillämpa följande rekommendationer under arbetet för underhåll eller reparation:

- Innan du påbörjar arbetet, sätt upp en skylt med texten "UNDERHÅLL PÅGÅR" på en väl synlig plats.
- Använd inte lösningsmedel eller lättantändliga material.
- Var noga med att inte släppa ut kylmedel i miljön.
- För att komma åt de högsta delarna av maskinen, använd lämpliga medel för den verksamhet som ska utföras.
- Klättra inte upp på maskinens organ eller skyddskåpor, eftersom de inte är avsedda för personer.
- När arbetet avslutats, återställ och fixera korrekt alla skydd som tagits av eller öppnats.

6.1.3 RENGÖRING

Rengör regelbundet skyddsanordningarna, särskilt höljenas transparenta material, med fuktig trasa.

6.2 P

Detta avsnitt beskriver vilka åtgärder som skall utföras regelbundet för att säkerställa en korrekt drift av maskinen.

ETT STRIKT IAKTTAGANDE AV DE UNDERHÅLLSÅTGÄRDER SOM ANGES NEDAN, ÄR OUMBÄRLIGT FÖR EN EFFEKTIV OCH HÅLLBAR MASKIN.

OM MASKINENS UNDERHÅLL UTFÖRS PÅ ETT SÄTT SOM INTE ÖVERENSSTÄMMER MED FÖLJANDE INSTRUKTIONER, AVSÄGER SIG TILLVERKAREN ALLT ANSVAR FÖR EVENTUELLA FELFUNKTIONER PÅ MASKINEN.

6.2.1 MANUTENZIONE PROTEZIONI ATTIVE

VERIFICARE L'EFFICIENZA DELLE PROTEZIONI PRIMA DI INIZIARE A LAVORARE.

OPERAZIONI GIORNALIERE:

Verificare la funzionalità della bandella anticollisione **(11)**;

- a macchina abilitata ma non in movimento, premere la bandella e verificare che la macchina vada in allarme;
- con l'aiuto di un secondo operatore, comandare manualmente la rotazione del braccio e poco dopo premere la bandella verificando che la macchina vada in allarme.

6.2.1 UNDERHÅLL AV AKTIVA SKYDD

KONTROLLERA SKYDDENS EFFEKTIVITET INNAN ARBETET PÅBÖRJAS.

DAGLIGA ÅTGÄRDER:

Kontrollera funktionen på det kollisionsavvärjande bandet **(11)**.

- När maskinen är aktiverad med ej i rörelse, tryck på bandet och kontrollera att maskinen utlöser ett larm.
- Styr armens rotation manuellt med hjälp av en andra operatör och tryck kort därefter på bandet för att kontrollera att maskinen utlöser ett larm.

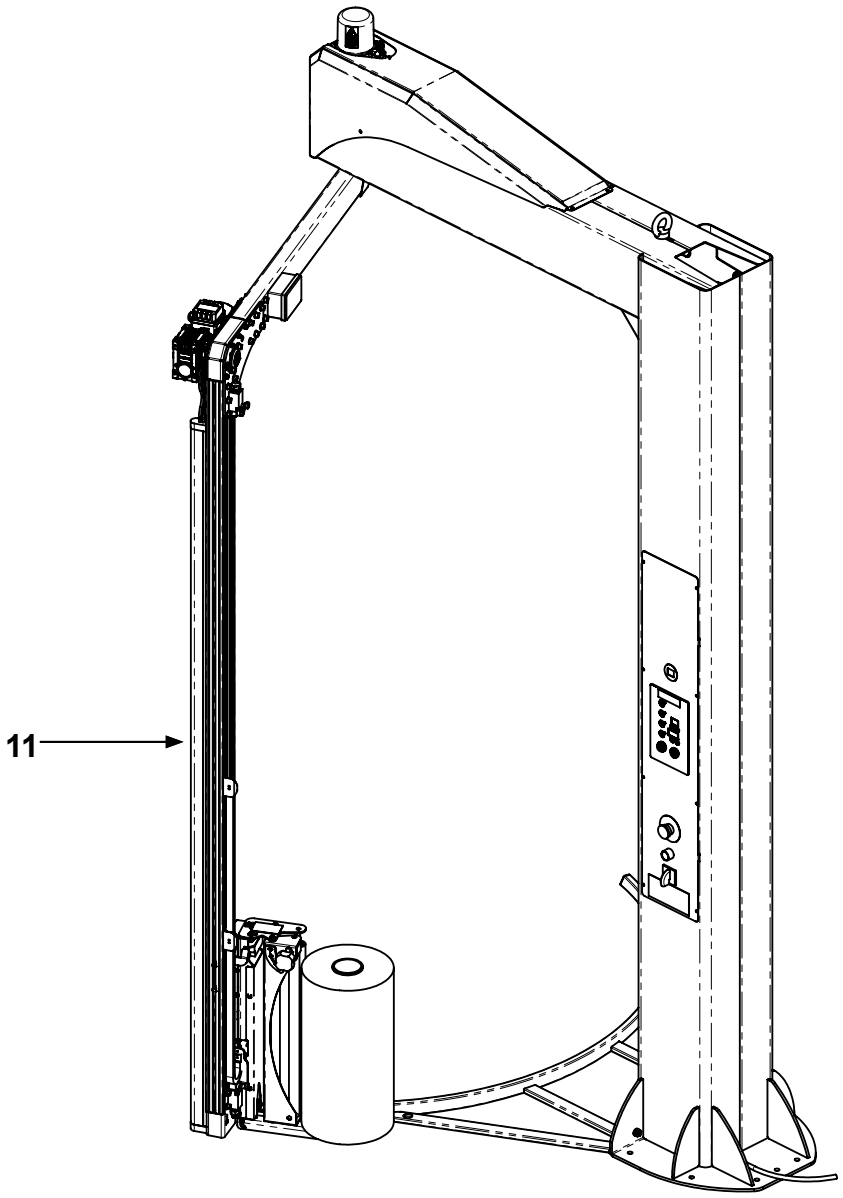

Fig. 6.2.1

6.2.2 MANUTENZIONE SETTIMANALE

Pulire la lente della fotocellula **(12)**.

Controllare il corretto tensionamento della cinghia **(13)** che comanda il movimento verticale del carrello; allentare le viti **(14)**, spingere verso il basso il supporto **(15)** e serrare le viti **(14)**.

6.2.2 UNDERHÅLL VECKOVIST

Rengör linsen på fotocellen **(12)**.

Kontrollera sträckningen på remmen **(13)** som styr vagnens vertikala rörelse; lossa på skruvarna **(14)**, tryck stödet **(15)** neråt och dra åt skruvarna **(14)**.

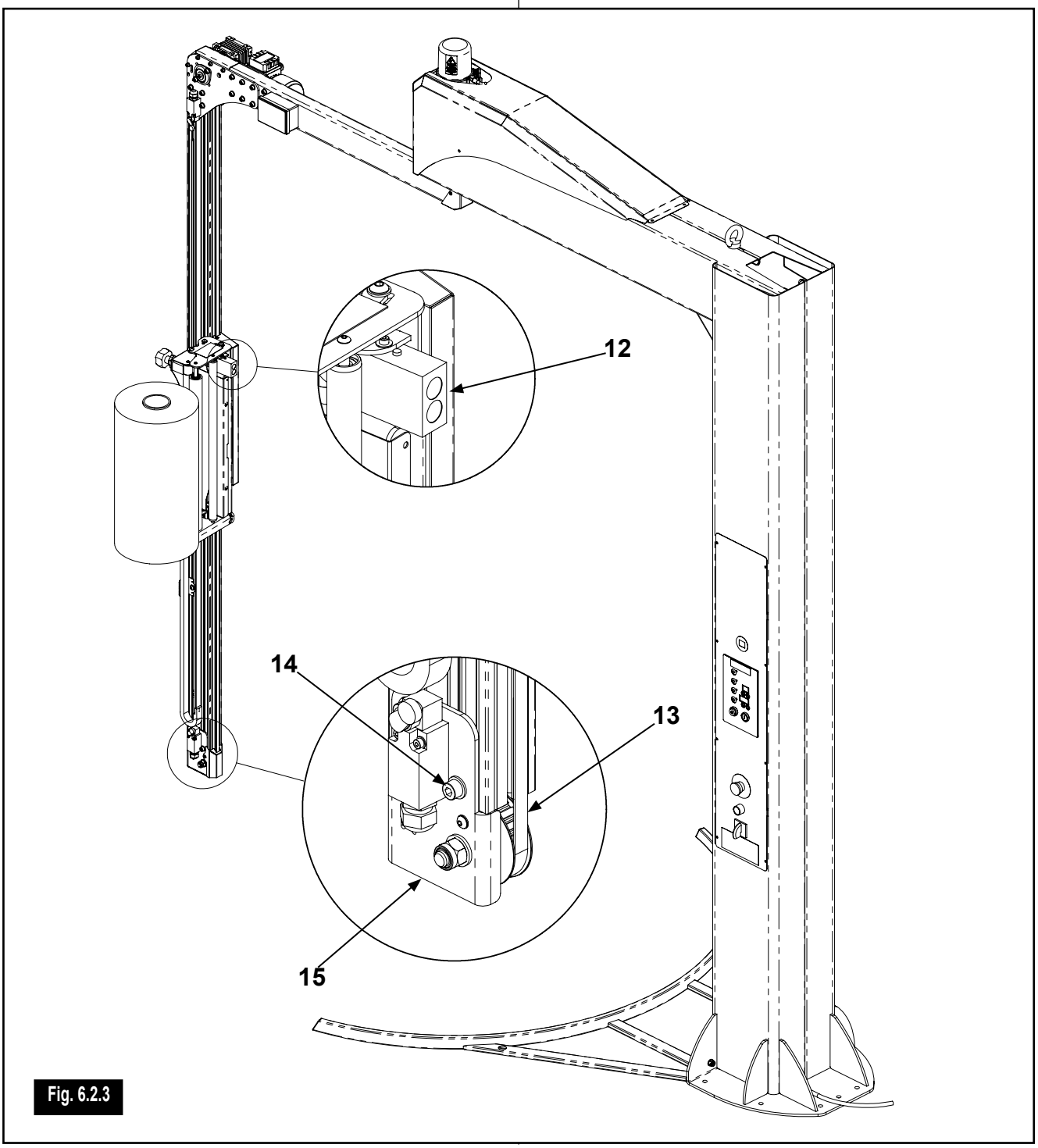

Fig. 6.2.3

6.2.3 MANUTENZIONE MENSILE

- Svitare le viti **(16)** e rimuovere il carter **(17)**.
- Rifornire gli ingrassatori dei supporti a cuscinetto **(18)**.
- Lubrificare la catena **(19)**.
- Per tensionare la catena **(19)** allentare le viti **(20)** e avvitare le viti **(21)** per allontanare il gruppo motoriduttore **(22)** ed incrementare il tensionamento della catena.
- Rimontare il carter **(17)** e fissarlo con le viti **(16)**.
- Tramite i comandi manuali del pannello comandi, fare compiere al braccio alcune rotazioni.

Grassi compatibili:

- MOBIL MOBILUX EP 1
- Q8 ROLOIL LITEX-EP/1
- AGIP GREASE MU EP 1

6.2.3 MÅNADSVIST UNDERHÅLL

- Skruva loss skruvarna **(16)** och avlägsna kåpan **(17)**.
- Fyll på lagerstödens smörjnipplar **(18)**.
- Smörj in kedjan **(19)**.
- Spänn kedjan **(19)** genom att lossa på skruvarna **(20)** och skruva i skruvarna **(21)** för att avlägsna växelmotorenheten **(22)** och öka kedjespänningen.
- Återmontera kåpan **(17)** och fixera den med skruvarna **(16)**.
- Låt armen utföra några rotationer via de manuella kontrollerna på manöverpanelen.

Kompatibla fetter:

- MOBIL MOBILUX EP 1
- Q8 ROLOIL LITEX-EP/1
- AGIP GREASE MU EP 1

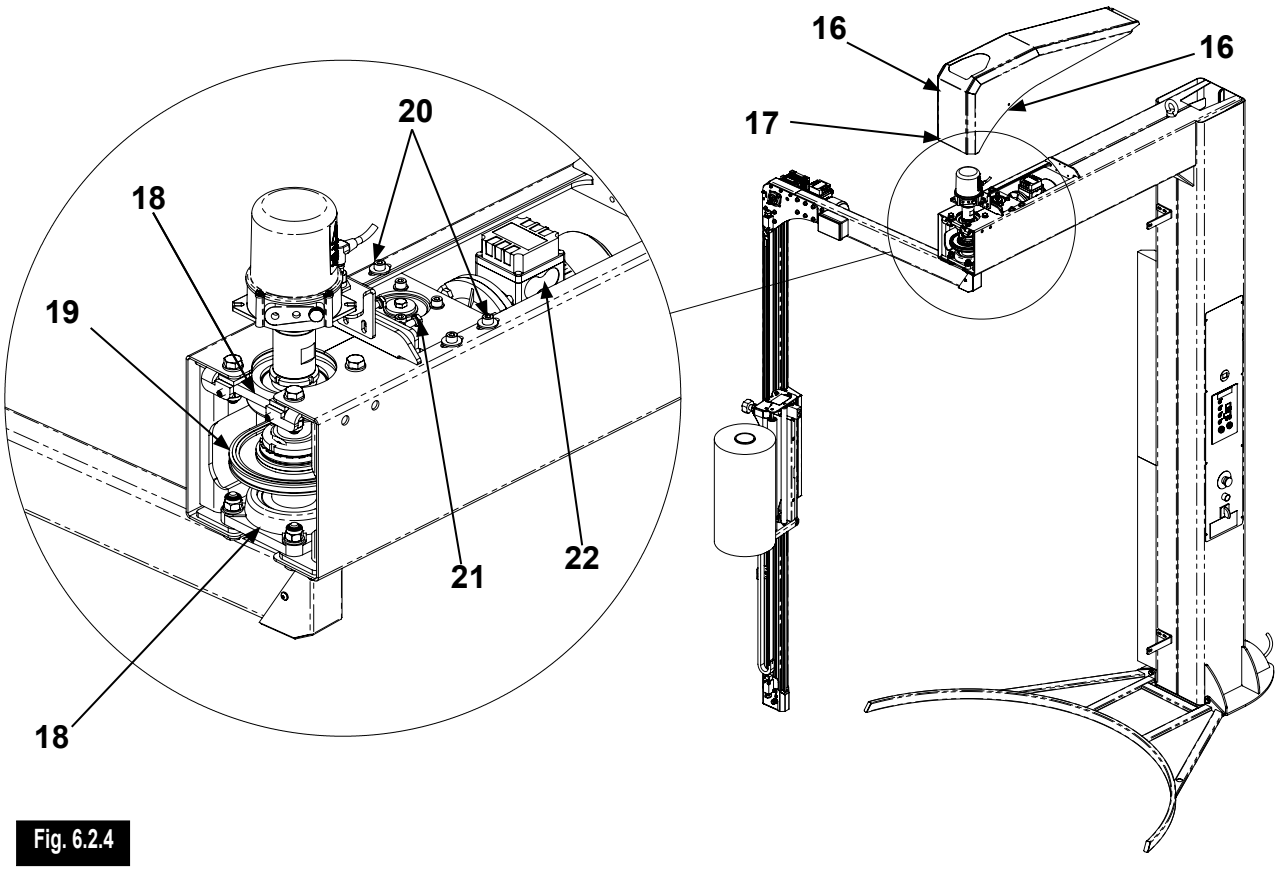

Fig. 6.2.4

7 MESSA FUORI SERVIZIO

7.1 SMANTELLAMENTO, ROTTAMAZIONE E SMALTIMENTO

QUALORA LA MACCHINA O I SUOI COMPONENTI, IN QUANTO ROTTI, USURATI OPPURE AL TERMINE DELLA VITA PREVISTA, NON DOVESSERO ESSERE PIÙ UTILIZZABILI NÉ RIPARABILI, SI DEVE PROCEDERE ALLA LORO DEMOLIZIONE.

- La demolizione della macchina deve essere effettuata con l'utilizzo di idonee attrezzature, scelte in relazione alla natura del materiale su cui si interviene.
- Tutti i componenti devono essere smantellati e rottamati dopo averli ridotti in piccole parti, in modo tale che nessuno di essi possa essere ragionevolmente riutilizzato.
- Quando la macchina viene rottamata, si deve provvedere allo smaltimento delle sue parti in modo differenziato, tenendo conto della diversa natura delle stesse (metalli, oli e lubrificanti, plastica, gomma, ecc..) incaricando imprese specializzate, abilitate allo scopo ed in ogni caso, in osservanza, con quanto prescritto dalla legge vigente in materia di smaltimento di rifiuti solidi industriali.

NON TENTARE DI RIUTILIZZARE PARTI O COMPONENTI DELLA MACCHINA CHE POSSONO APPARIRE ANCORA INTEGRI UNA VOLTA CHE ESSI SONO STATI DICHIARATI NON PIÙ IDONEI.

7 URDRIFTTAGNING

7.1 AVVECKLING, SKROTNING OCH OMHÄNDERTAGNING

NÄR MASKINEN ELLER DESS KOMPONENTER, ÄR SÖNDER, SLITNA ELLER VID SLUTET AV SIN LIVSLÄNGD, OCH SÅLEDES INTE LÄNGRE ANVÄNDBARA ELLER MÖJLIGA ATT REPARERA, MÅSTE DE SKROTAS.

- Maskinens rivning måste utföras med hjälp av lämplig utrustning, som ska väljas i förhållande den typ av material som bearbetas.
- Alla delar måste demonteras och skrotas efter att de har reducerats till mindre delar, på ett sådant sätt att ingen av delarna rimligen kan återanvändas.
- När maskinen är skrotas måste alla dess delar källsorteras, med hänsyn till de olika material som den utgöra av (metaller, oljor och smörjmedel, plast, gummi, etc.) i samråd med specialiserade återvinningsföretag, som bemyndigats för detta ändamål och i enlighet med gällande lagförordningar om bortskaffning av industriavfall.

FÖRSÖK INTE ATT ÅTERANVÄNDA DELAR ELLER KOMPONENTER FRÅN MASKINEN SOM FORTFARANDE VERKAR VARA INTAKTA EFTER ATT DE HAR FÖRKLARATS OLÄMPLIGA.

8.ALLEGATI

8.BILAGOR

8 CATALOGO RICAMBI

0. ASSIEME GENERALE: 10010034889

1. ASSIEME COLONNA FISSA: 10010034888

2. ASSIEME PANNELLO: 10010035971

3. ASSIEME QUADRO ELETTRICO: 10020030179

4. ASSIEME BRACCIO ROTANTE: 10010034890

5. ASSIEME CARRELLO FM (MB): 10010033371

- ***RULLO BALLERINO FM (MB):*** 10010001987
- ***RULLO FRENATO FM (MB):*** 10010001989

6. ASSIEME CARRELLO FE (EB): 10010032721

- ***RULLO BALLERINO FE (EB):*** 10010032741

7. PARTI COMUNI CARRELLI: 10010023409

- ***RULLO COMUNE:*** 10010001986

8 RESERVDELSKATALOG

0. ALLMÄN SAMMANSÄTTNING: 10010034889

1. SAMMANSÄTTNING FAST PELARE: 10010034888

2. SAMMANSÄTTNING PANEL: 10010035971

3. SAMMANSÄTTNING ELSKÅP: 10020030179

4. SAMMANSÄTTNING ROTERANDE ARM: 10010034890

5. SAMMANSÄTTNING VAGN FM (MB): 10010033371

- ***DANSVALS FM (MB):*** 10010001987
- ***VALS BROMSAD FM (MB):*** 10010001989

6. SAMMANSÄTTNING VAGN FE (EB): 10010032721

- ***DANSVALS FE (EB):*** 10010032741

7. ALLMÄNNA VAGNSKOMPONENTER: 10010023409

- ***VANLIG VALS:*** 10010001986

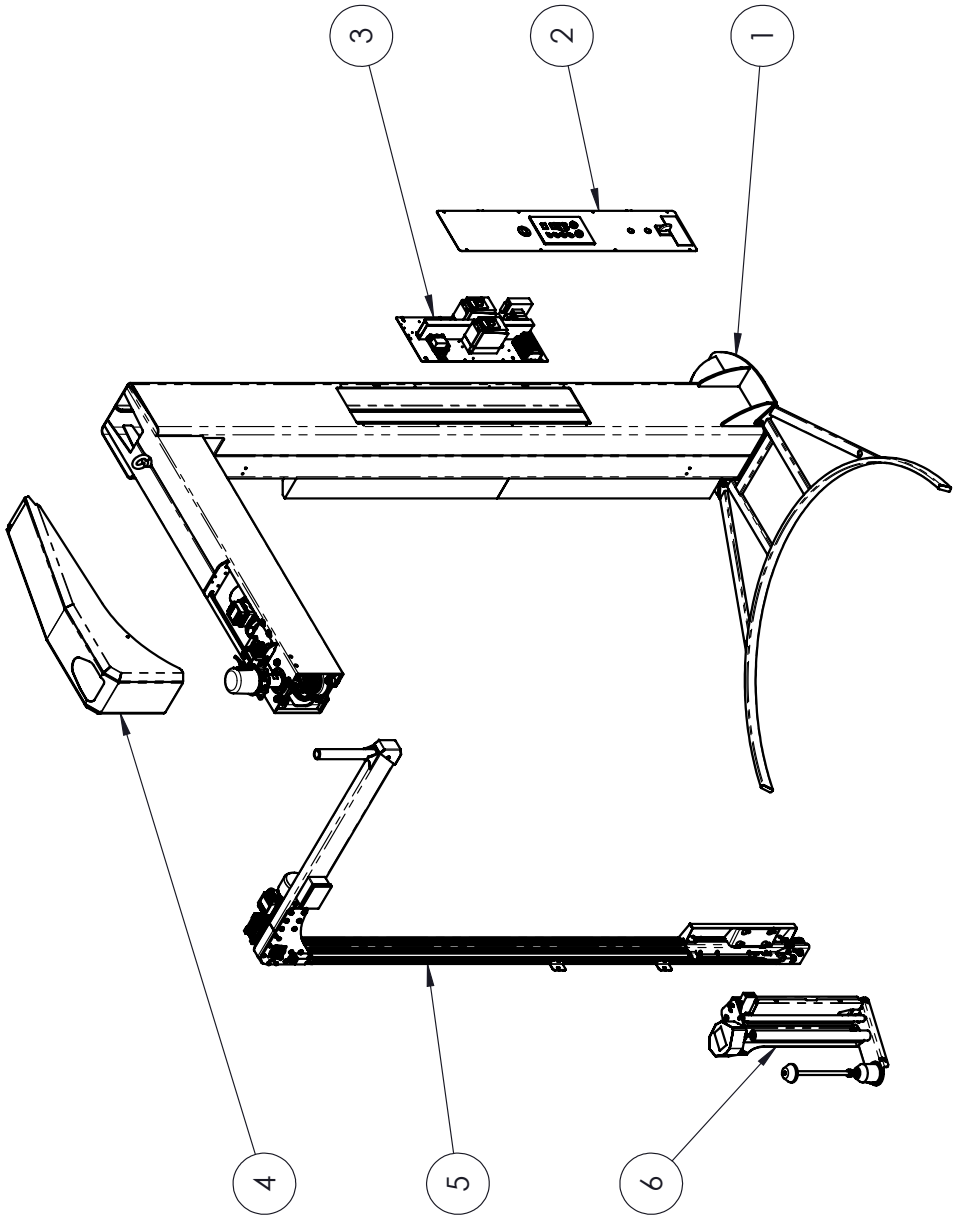

Pos.	Q.tà	Cod.
6	1	10010032721
5	1	10010034890
4	1	10000032758
3	1	10020030179
2	1	10010035971
1	1	10010034888

10010034889

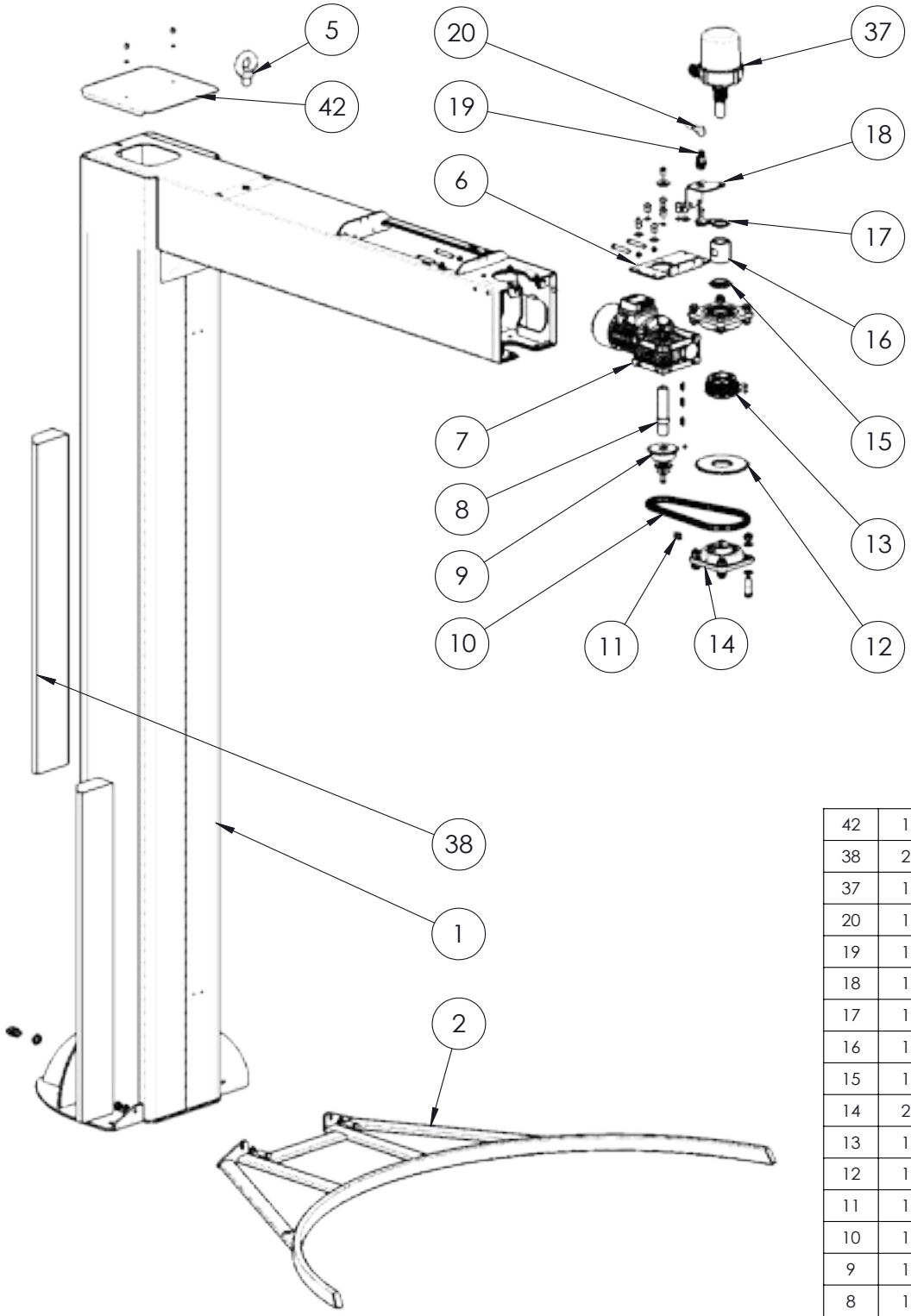

Pos.	Q.tà	Cod.
42	1	10000037758
38	2	10000035846
37	1	82440035307
20	1	82425000147
19	1	82410014732
18	1	10000035297
17	1	10000035293
16	1	10000035287
15	1	20550033228
14	2	20450032814
13	1	20340034997
12	1	10000035233
11	1	20315000605
10	1	20315034492
9	1	10000032756
8	1	10000015419
7	1	20915011287
6	1	10000034903
5	1	20575033867
2	1	10000032694
1	1	10000034899

10010034888

Pos.	Q.tà	Cod.
11	1	81430002205
10	1	81430000676
9	1	80410000679
8	1	10000007646
7	1	10000007009
6	1	80415006467
5	1	81400002043
4	1	81405004587
3	1	81405004586
2	1	10020035972
1	1	10000026252

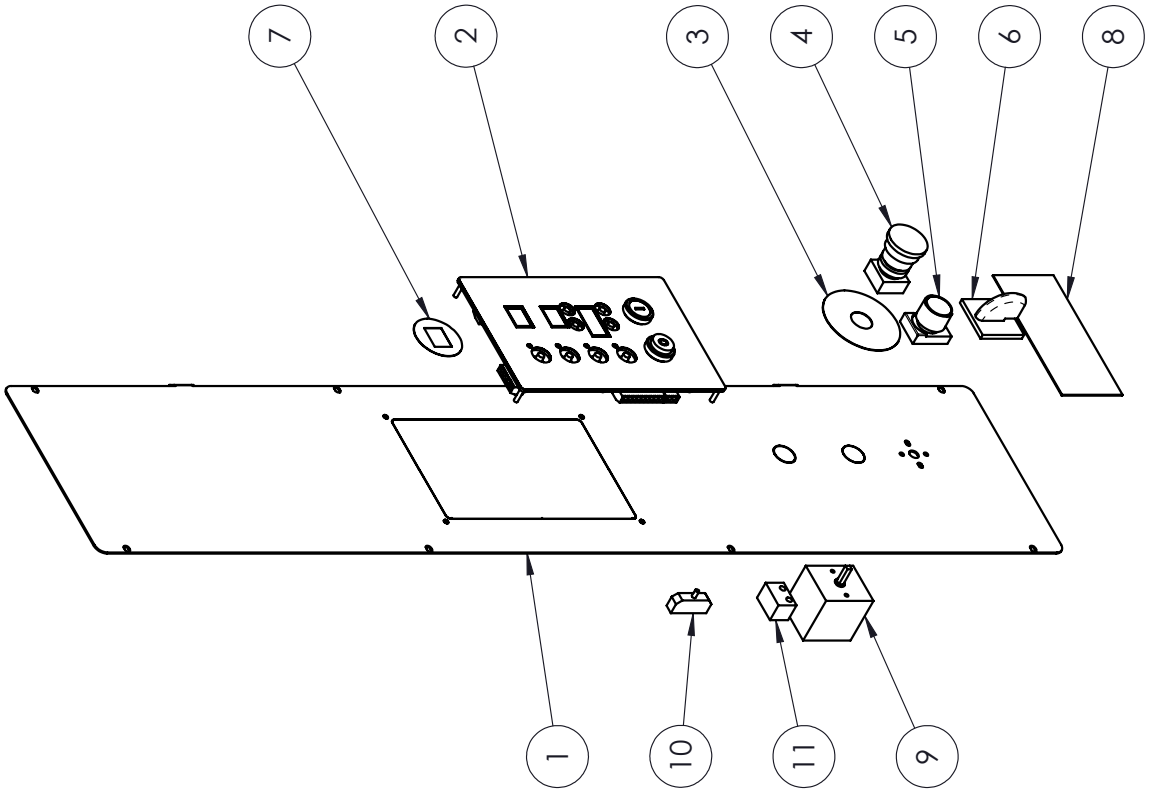

10010035971

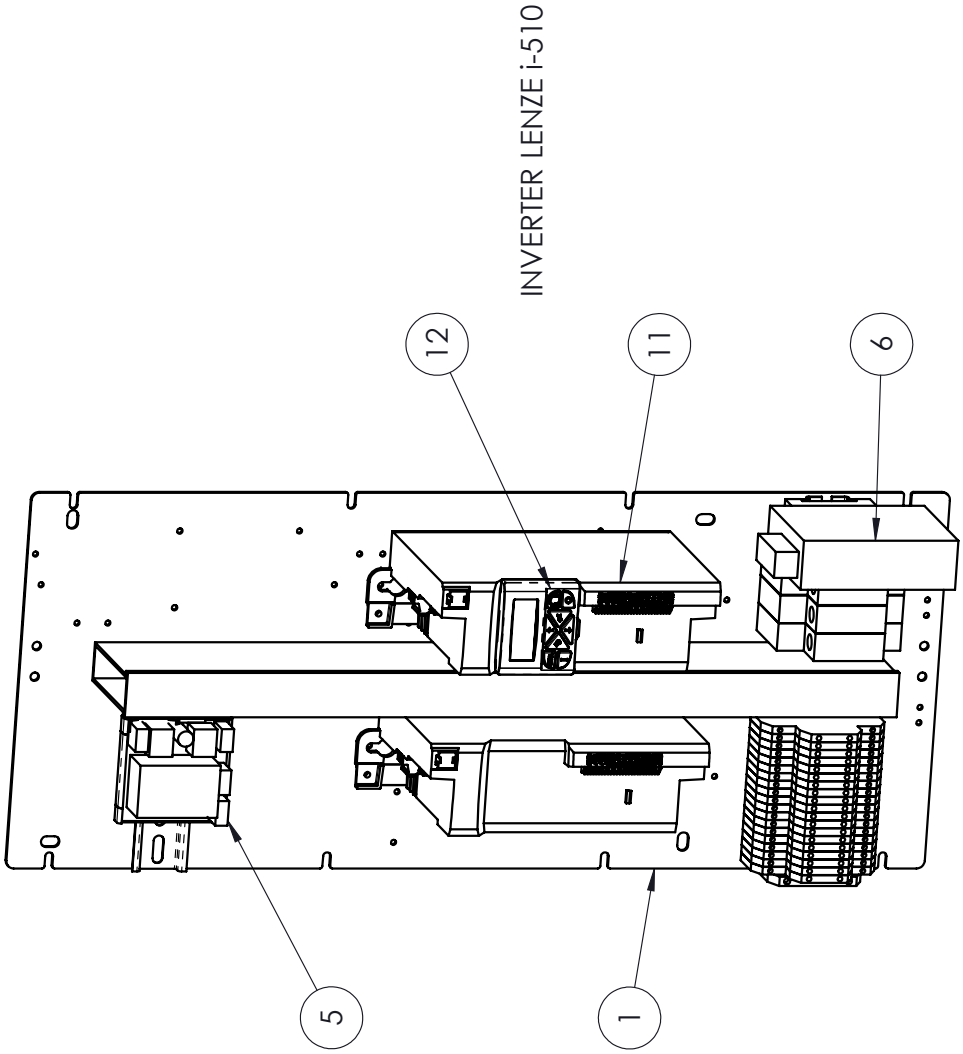

Pos.	Q.tà	Cod.
12	1	81010033905
11	2	81005032597
6	1	80635000753
5	1	10000028439
1	1	10000030178

10020030179

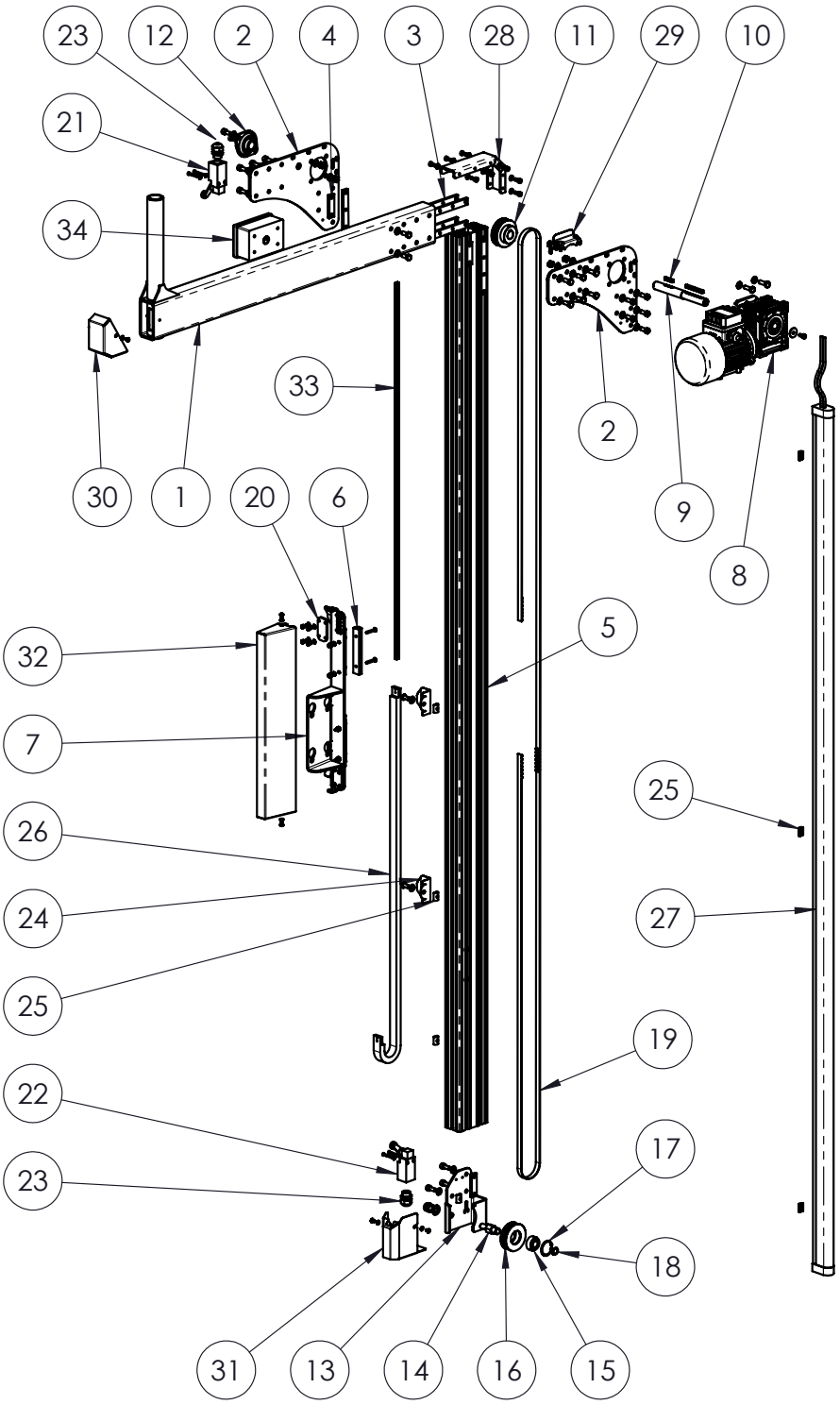

Pos.	Q.tà	Cod.
34	1	10020035528
33	1	20235035094
32	1	10000034868
31	1	10000034867
30	1	10000035026
29	1	10000034878
28	1	10000034872
27	1	82460034865
26	1	82215034864
25	8	20235035095
24	2	10000035018
23	2	82230000149
22	1	82400000556
21	1	82400000556
20	2	10000034849
19	1	20310033229
18	1	20525001769
17	1	20525010139
16	1	10000010054
15	1	20410010202
14	1	10000034866
13	1	10000034845
12	1	20450002410
11	1	10000010033
10	3	20530003407
9	1	10000034827
8	1	20915012032
7	1	10000034628
6	4	10000034970
5	1	10000034974
4	3	10000001961
3	6	10000001962
2	2	10000034633
1	1	10000034817

10010034890

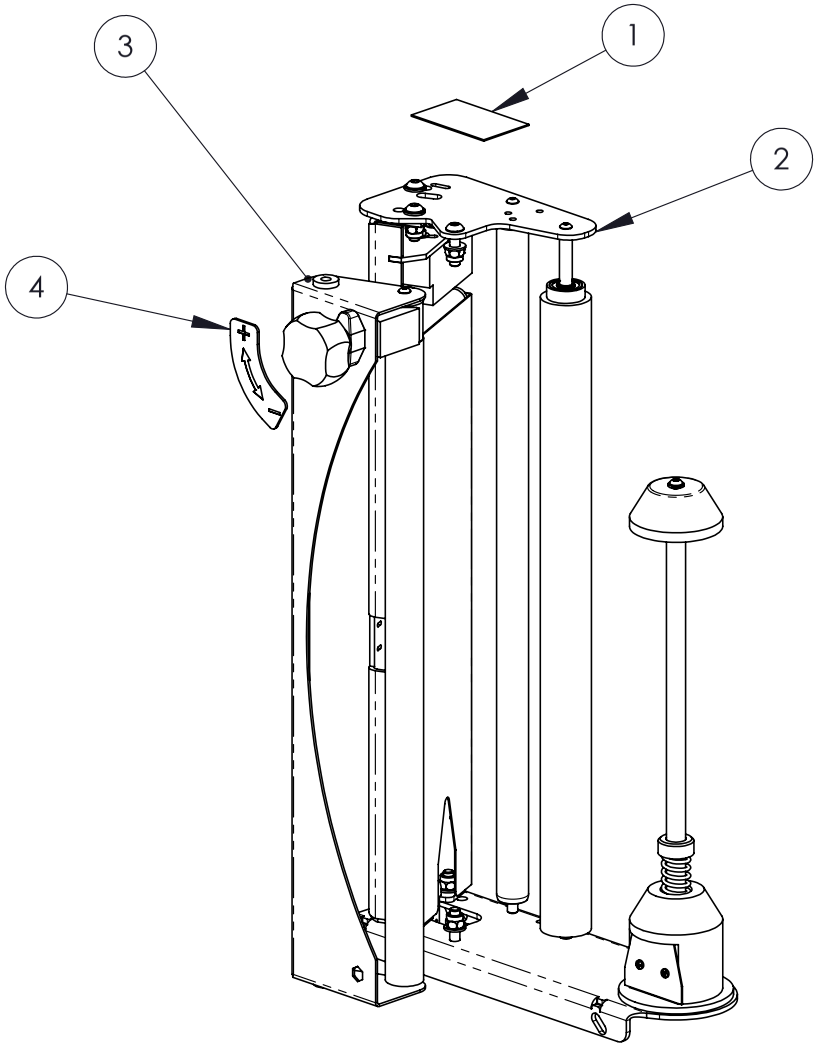

Pos	robot/Q.tà	CODICE
4	1	10000018449
3	1	10010001987
2	1	10010023409
1	1	10000013281

10010033371

FROMM | WRAPPING SOLUTIONS

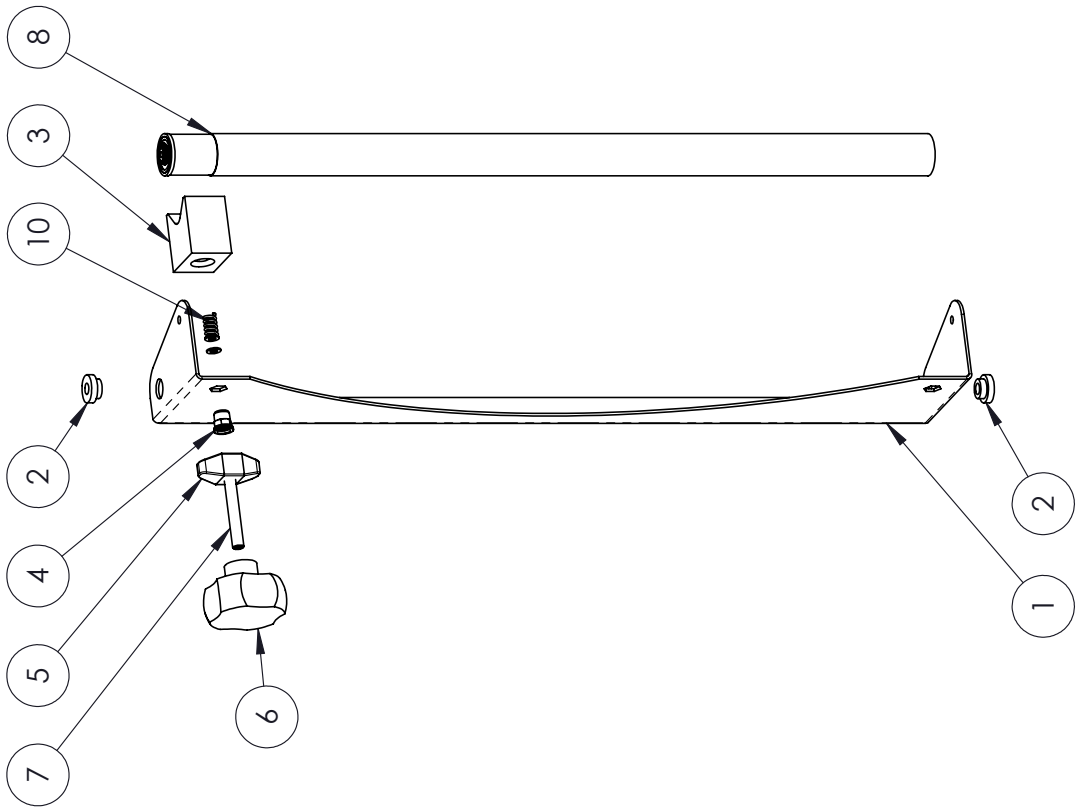

Pos.	Qtà	Cod.
11	2	20520000098
10	1	10000000052
9	2	20500000139
8	1	10010001989
7	1	20500002180
6	1	20100002179
5	1	20510002178
4	1	20540000144
3	1	10000000028
2	2	10000000027
1	1	10000001988

10010001987

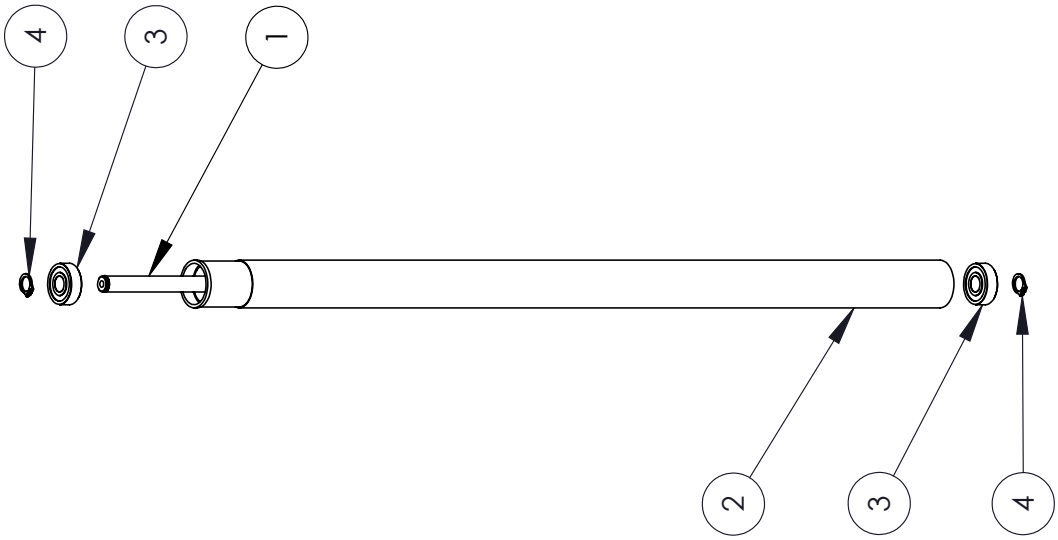

Pos.	Qtà	Cod.
4	2	20525000086
3	2	20410000081
2	1	10000001990
1	1	10000001991

1001001989

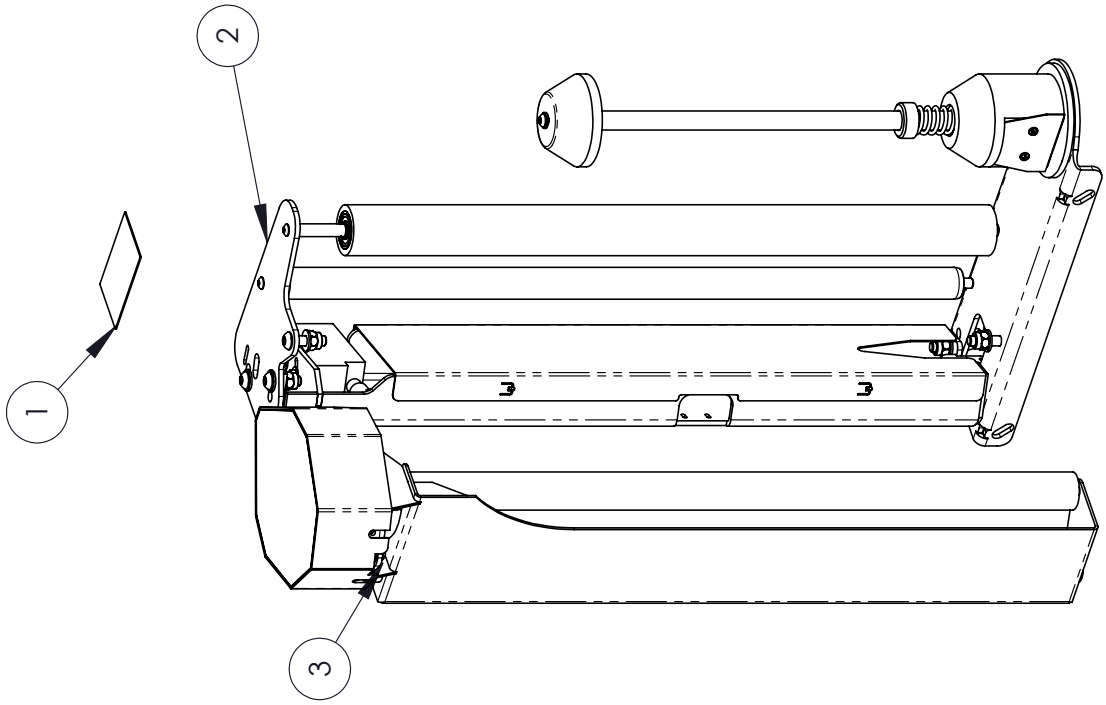

Pos	default/Qta	CODICE
3	1	10010032741
2	1	10010023409
1	1	10000013281

10010032721

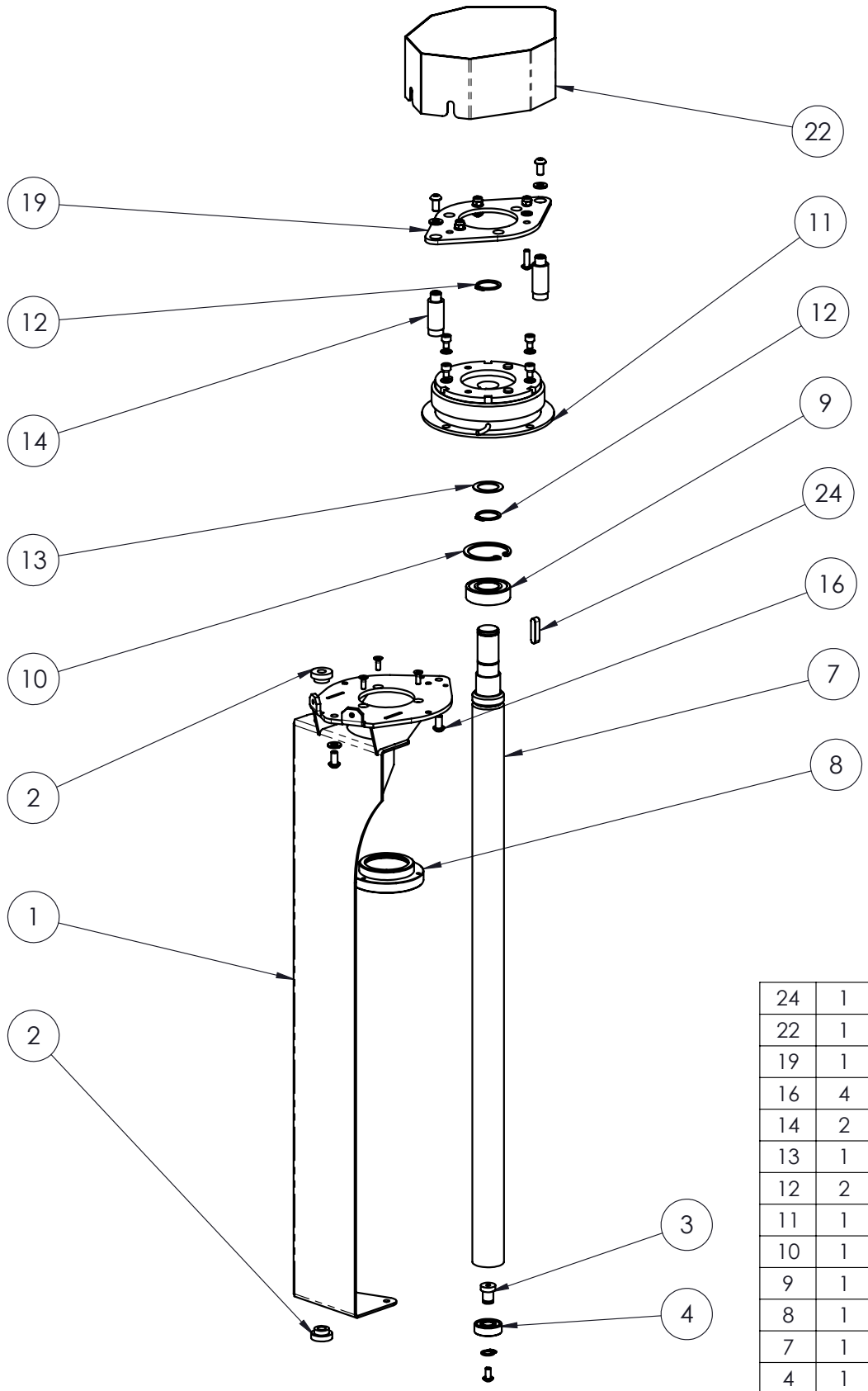

Pos.	Qtà	Cod.
24	1	20530000084
22	1	10000032752
19	1	10000000045
16	4	20500000276
14	2	10000000056
13	1	20430000073
12	2	20525000088
11	1	21010000076
10	1	20525000092
9	1	20410000079
8	1	10000000044
7	1	10000032744
4	1	20410000081
3	1	10000032750
2	2	10000000027
1	1	10000032745

10010032741

Pos.	Qtà	Cod.
24	1	10000023414
21	1	82425000147
18	1	82415000146
15	1	10000000035
14	1	10000000033
13	1	10000000034
12	1	20430000057
11	1	10000000030
10	1	20545000078
5	1	20600013256
4	1	10010001986
3	1	10000023412
2	1	10000023413
1	1	10000014142

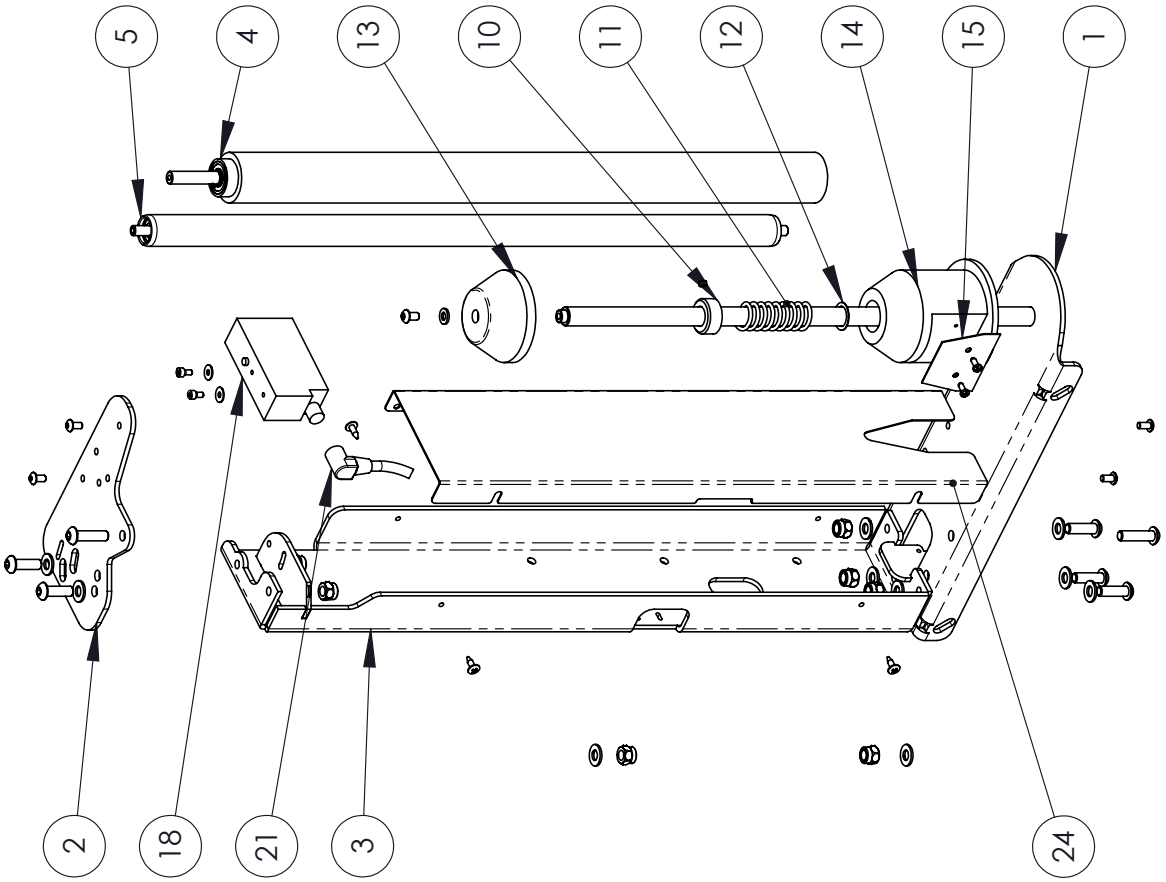

10010023409

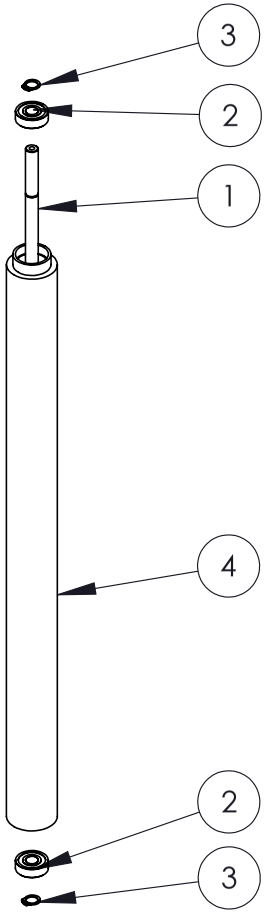

Pos.	Qtà	Cod.
4	1	10000000023
3	2	20525000086
2	2	20410000081
1	1	10000001985

10010001986

FROMM | WRAPPING SOLUTIONS